# OMNIMATE Signal - Serie BL/SL 5.08
# SL 5.08HC/04/90B 3.2SN OR BX

**Weidmüller Interface GmbH & Co. KG**
Klingenbergstraße 16
D-32758 Detmold
Germany
Fon: +49 5231 14-0
Fax: +49 5231 14-292083
www.weidmueller.com



Come da figura

Connettori maschio in plastica rinforzata con fibra di vetro con uscita per il conduttore a 90°, ottimizzati per il processo di saldatura ad onda. La variante con flangia (F) può essere avvitata nel rispettivo contatore o nel circuito stampato. Grazie all'impiego della flangia a saldare (LF) non è necessario alcun ulteriore avvitamento al circuito stampato. In questo modo i punti di saldatura sono protetti contro le sollecitazioni meccaniche. Tutte le strisce di connettori maschio possono essere codificate manualmente oppure essere ordinate già precodificate. HC = High Current (a corrente forte).

## Dati generali per l'ordinazione

| | |
|---|---|
| Tipo | SL 5.08HC/04/90B 3.2SN OR BX |
| Nr.Cat. | 1148100000 |
| Versione | Connettore per circuito stampato, Connettore maschio, Coda di rondine per blocchetti di fissaggio, Collegamento a saldare THT, 5.08 mm, Numero di poli: 4, 90°, Lunghezza spina a saldare (l): 3.2 mm, stagnato, arancione, Box |
| GTIN (EAN) | 4050118051025 |
| CPZ | 100 Pezzo |
| Parametri prodotto | IEC: 400 V / 24 A<br>UL: 300 V / 18.5 A |
| Imballaggio | Box |

# OMNIMATE Signal - Serie BL/SL 5.08
# SL 5.08HC/04/90B 3.2SN OR BX

**Weidmüller Interface GmbH & Co. KG**
Klingenbergstraße 16
D-32758 Detmold
Germany
Fon: +49 5231 14-0
Fax: +49 5231 14-292083
www.weidmueller.com

## Dati tecnici

### Dimensioni e peso

| | | | |
|---|---|---|---|
| Larghezza | 22,08 mm | Larghezza (pollici) | 0,869 inch |
| Posizione verticale | 11,7 mm | Altezza (pollici) | 0,461 inch |
| Altezza minima | 8,5 mm | Profondità | 12 mm |
| Profondità (pollici) | 0,472 inch | Peso netto | 1,72 g |

### Specifiche di sistema

| | | | |
|---|---|---|---|
| Famiglia prodotti | OMNIMATE Signal - Serie BL/SL 5.08 | Tipo di collegamento | Collegamento al circuito stampato |
| Montaggio su circuito stampato | Collegamento a saldare THT | Passo in mm (P) | 5,08 mm |
| Passo in pollici (P) | 0,2 inch | Angolo di uscita | 90° |
| Numero di poli | 4 | Numero di codoli a saldare per polo | 1 |
| Lunghezza spina a saldare (l) | 3,2 mm | Tolleranza della lunghezza del codolo a saldare | +0,1 / -0,3 mm |
| Tolleranza della posizione del codolo a saldare | ± 0,1 mm | Dimensioni del codolo a saldare | d = 1,2 mm, ottagonale |
| Dimensioni del codolo a saldare = tolleranza d | 0 / -0,03 mm | Diametro foro di equipaggiamento (D) | 1,3 mm |
| Tolleranza diametro di equipaggiamento (D) | + 0,1 mm | L1 in mm | 15,24 mm |
| L1 in pollici | 0,6 inch | Numero di serie | 1 |
| Numero di serie di poli | 1 | Codificabile | Sì |
| Cicli di inserimento | 25 | Forza di innesto/polo, max. | 10 N |
| Forza d'estrazione/polo, max. | 7,5 N | | |

### Dati del materiale

| | | | |
|---|---|---|---|
| Materiale isolante | PA GF | Colori | arancione |
| Tabella dei colori (simile) | RAL 2000 | Gruppo materiali isolanti | II |
| CTI | ≥ 550 | Resistenza contro l'isolamento | ≥ $10^8$ Ω |
| Classe d'infiammabilità UL 94 | V-0 | GWFI | 960 °C |
| Materiale dei contatti | CuMg | Superficie dei contatti | stagnato |
| Struttura a strati del collegamento a saldare | 1-3 µm Ni / 2-4 µm Sn opaco | Struttura a strati del connettore maschio | 1-3 µm Ni / 2-4 µm Sn opaco |
| Temperatura di magazzinaggio, min. | -25 °C | Temperatura di magazzinaggio, max. | 55 °C |
| Umidità relativa durante l'immagazzinaggio, max. | 80 % | Temperatura d'esercizio , min. | -50 °C |
| Temperatura d'esercizio , max. | 100 °C | Campo della temperatura di montaggio, min. | -25 °C |
| Campo della temperatura di montaggio, max. | 100 °C | | |

# OMNIMATE Signal - Serie BL/SL 5.08
# SL 5.08HC/04/90B 3.2SN OR BX

**Weidmüller Interface GmbH & Co. KG**
Klingenbergstraße 16
D-32758 Detmold
Germany
Fon: +49 5231 14-0
Fax: +49 5231 14-292083
www.weidmueller.com

## Dati tecnici

### Dati di dimensionamento secondo IEC

| | | | |
|---|---|---|---|
| Testato secondo lo standard | IEC 60664-1, IEC 61984 | Corrente di dimensionamento, numero minimo di poli (Tu=20 °C) | 24 A |
| Corrente di dimensionamento, numero massimo di poli (Tu=20 °C) | 19 A | Corrente di dimensionamento, numero minimo di poli (Tu=40 °C) | 21 A |
| Corrente di dimensionamento, numero massimo di poli (Tu = 40°C) | 16,5 A | Tensione di dimensionamento con classe di sovratensione/grado di lordura II/2 | 400 V |
| Tensione di dimensionamento con classe di sovratensione/grado di lordura III/2 | 320 V | Tensione nominale con classe di sovratensione/grado di lordura III/3 | 250 V |
| Tensione di dimensionamento con classe di sovratensione/grado di lordura II/2 | 4 kV | Tensione di dimensionamento con classe di sovratensione/grado di lordura III/2 | 4 kV |
| Sovratensione nominale con classe di sovratensione/grado di lordura III/3 | 4 kV | | |

### Dati di dimensionamento secondo CSA

| | | | |
|---|---|---|---|
| Tensione nominale (Gruppo B / CSA) | 300 V | Tensione nominale (Gruppo D / CSA) | 300 V |
| Corrente nominale (Gruppo B / CSA) | 18,5 A | Corrente nominale (Gruppo D / CSA) | 10 A |

### Dati di dimensionamento sec. UL 1059

| | | | |
|---|---|---|---|
| Istituto (cURus) | | N° certificato (cURus) | E60693 |
| Tensione nominale (Gruppo B / UL 1059) | 300 V | Tensione nominale (Gruppo D / UL 1059) | 300 V |
| Corrente nominale (Gruppo B / UL 1059) | 18,5 A | Corrente nominale (Gruppo D / UL 1059) | 10 A |
| Riferimento ai valori di omologazione | Le specifiche indicano i valori massimi, per i dettagli fare riferimento al certificato di conformità. | | |

### Imballaggio

| | | | |
|---|---|---|---|
| Imballaggio | Box | Lunghezza VPE | 35 mm |
| Larghezza VPE | 115 mm | Altezza VPE | 165 mm |

### Classificazioni

| | | | |
|---|---|---|---|
| ETIM 4.0 | EC002637 | ETIM 5.0 | EC002637 |
| ETIM 6.0 | EC002637 | eClass 6.2 | 27-26-07-04 |
| eClass 7.1 | 27-44-04-02 | eClass 8.1 | 27-44-04-02 |
| eClass 9.0 | 27-44-04-02 | eClass 9.1 | 27-44-04-02 |

# OMNIMATE Signal - Serie BL/SL 5.08
# SL 5.08HC/04/90B 3.2SN OR BX

**Weidmüller Interface GmbH & Co. KG**
Klingenbergstraße 16
D-32758 Detmold
Germany
Fon: +49 5231 14-0
Fax: +49 5231 14-292083
www.weidmueller.com

## Dati tecnici

### Note

| | |
|---|---|
| Note | • Altri colori a richiesta<br>• A richiesta contatti con superfici dorate<br>• Corrente nominale relativa alla sezione nominale e al numero min. di poli<br>• P su disegno = passo<br>• I dati di dimensionamento si riferiscono ai singoli componenti. Per le distanze in aria e superficiali rispetto agli altri componenti, fare riferimento alle relative norme in funzione dell'applicazione. |
| Conformità IPC | Conformità: i prodotti sono sviluppati, prodotti e forniti secondo standard e normative internazionali riconosciuti, sono conformi alle caratteristiche indicate nel foglio dati e soddisfano le caratteristiche decorative in accordo con IPC-A-610 "Classe 2". Ulteriori richieste relative al prodotto potranno essere valutate su richiesta. |

### Approvazioni

| | |
|---|---|
| Omologazioni | |
| ROHS | Conforme |

### Downloads

| | |
|---|---|
| Brochure/Catalogo | FL DRIVES EN<br>MB DEVICE MANUF. EN<br>FL DRIVES DE<br>CAT 2 PORTFOLIOGUIDE EN<br>FL BUILDING SAFETY EN<br>FL APPL LED LIGHTING EN<br>FL INDUSTR.CONTROLS EN<br>FL MACHINE SAFETY EN<br>FL HEATING ELECTR EN<br>FL APPL_INVERTER EN<br>FL_BASE_STATION_EN<br>FL ELEVATOR EN<br>FL POWER SUPPLY EN<br>FL 72H SAMPLE SER EN<br>PO OMNIMATE EN |
| Notifica modifica prodotto | EN - Change of packaging<br>DE - Change of packaging |
| Omologazione/Certificato/Documento di conformità | Declaration of the Manufacturer |

# OMNIMATE Signal - Serie BL/SL 5.08
# SL 5.08HC/04/90B 3.2SN OR BX

**Weidmüller Interface GmbH & Co. KG**
Klingenbergstraße 16
D-32758 Detmold
Germany
Fon: +49 5231 14-0
Fax: +49 5231 14-292083
www.weidmueller.com

## Disegni

### Dimensional drawing

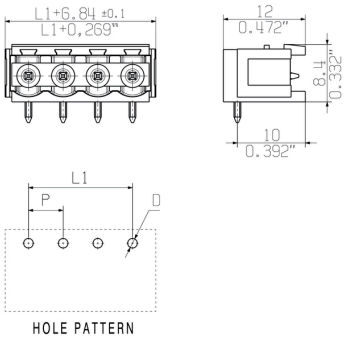


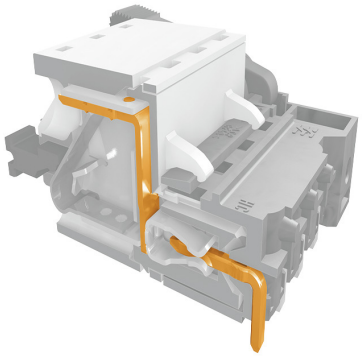

Safe power transmission
Proven properties

### Graph

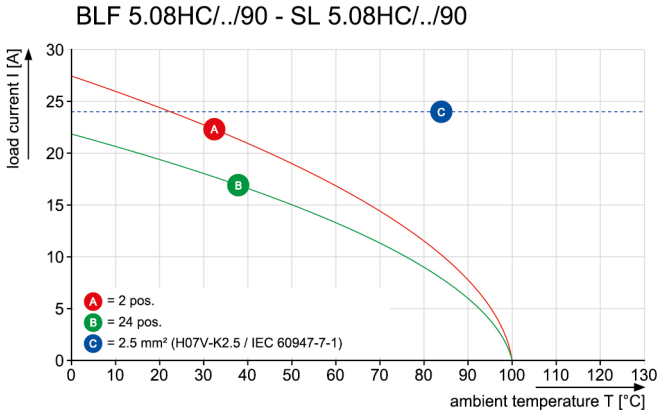


### Graph

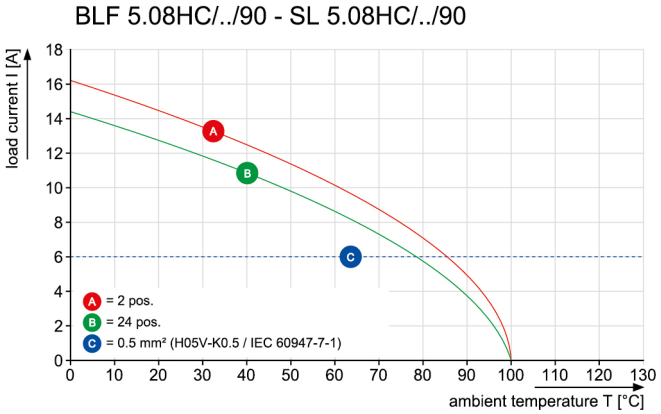


### Graph

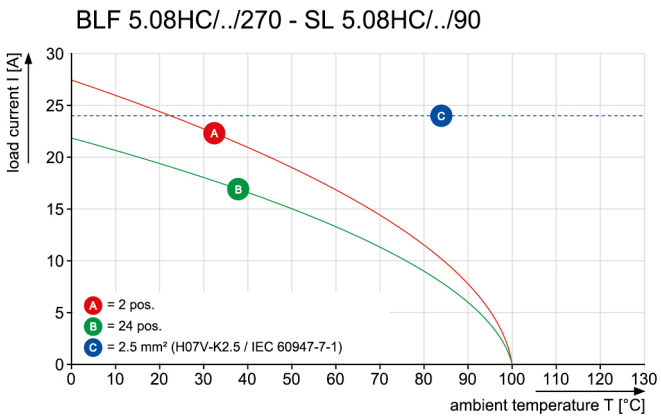


### Graph

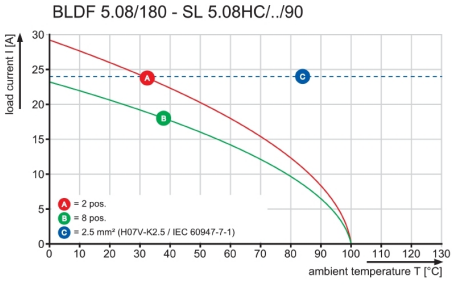

# OMNIMATE Signal - Serie BL/SL 5.08
# SL 5.08HC/04/90B 3.2SN OR BX

**Weidmüller Interface GmbH & Co. KG**
Klingenbergstraße 16
D-32758 Detmold
Germany
Fon: +49 5231 14-0
Fax: +49 5231 14-292083
www.weidmueller.com

## Disegni

### Graph

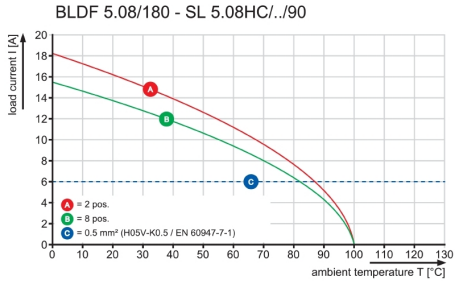

The reproduction, distribution and utilization of this document as well as the communication of its contents to others without explicit authorization is prohibited.
Offenders will be held liable for the payment of damages. Weidmueller exclusively reserves the right to file for patents, utility models or designs.
© Weidmueller Interface GmbH & Co. KG

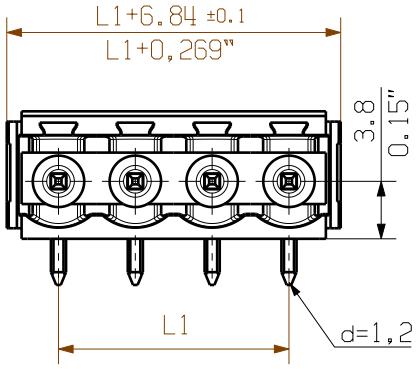


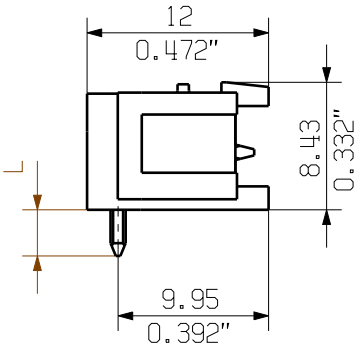


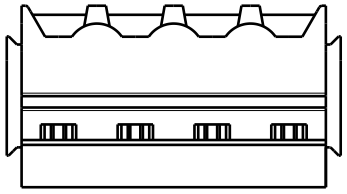

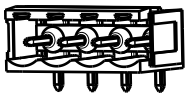

1/1

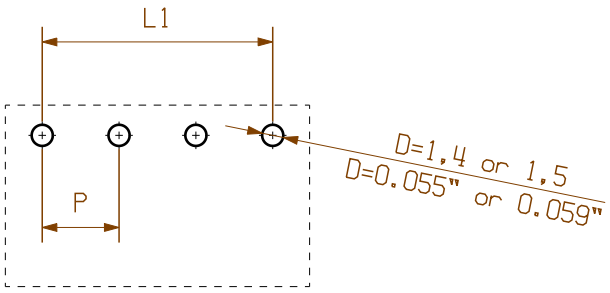


HOLE PATTERN

PCB-Ø 1,4 TILL POLE 8
PCB-Ø 1,5 FROM POLE 9

| n | L1 [mm] | L1 [inch] |
|---|---|---|
| 24 | 116,84 | 4,600 |
| 23 | 111,76 | 4,400 |
| 22 | 106,68 | 4,200 |
| 21 | 101,60 | 4,000 |
| 20 | 96,52 | 3,800 |
| 19 | 91,44 | 3,600 |
| 18 | 86,36 | 3,400 |
| 17 | 81,28 | 3,200 |
| 16 | 76,20 | 3,000 |
| 15 | 71,12 | 2,800 |
| 14 | 66,04 | 2,600 |
| 13 | 60,96 | 2,400 |
| 12 | 55,88 | 2,200 |
| 11 | 50,80 | 2,000 |
| 10 | 45,72 | 1,800 |
| 9 | 40,64 | 1,600 |
| 8 | 35,56 | 1,400 |
| 7 | 30,48 | 1,200 |
| 6 | 25,40 | 1,000 |
| 5 | 20,32 | 0,800 |
| 4 | 15,24 | 0,600 |
| 3 | 10,16 | 0,400 |
| 2 | 5,08 | 0,200 |

| STIFTLAENGE L<br>PIN LENGTH L | TOLERANZ<br>TOLERANCE |
|---|---|
| 3,2 | 0,1 |
| | -0,3 |
| 4,5 | 0,1 |
| | -0,3 |

For the mounting of PCBs, it should be noted that the rated data relates only to the PCB components alone.
The neccessary creepage and clearance paths must be observed in connection with the respective applicant in accordance to IEC 664 / VDE 0110.
The current-carrying capacity and pitch tolerance is to be determined according to DIN IEC 326 part 3 very fine.

Weidmüller PCB components are tested to the DIN EN 61984 standard, and are valid for its field of application. Provided that the components are used to the intended purpose, all requirements with respect to the occuring of electrical, mechanical, thermic and corrosive stress will be satisfied.

P=PITCH
SHOWN: SL 5.08/4/90 B

RoHS COMPLIANT

DIN ISO 2768-m

101482/5
07.02.18 HELIS_MA
00

Modification

Weidmüller

Cat.no.: .

3 48753 04
Drawing no. Issue no.

Sheet 02 of 05 sheets

| | Date | Name |
|---|---|---|
| Drawn | 18.10.2010 | HERTEL_S |
| Responsible | | HERTEL_S |
| Checked | 27.02.2018 | HELIS_MA |
| Approved | | LANG_T |

Scale: 2:1

Supersedes: .

# SL 5.08HC/../90...

STIFTLEISTE
MALE HEADER

Product file: SL-HP 5.08 7377

# Wave Solder Profile

## Recommended wave solderding profiles

**Weidmüller Interface GmbH & Co. KG**
Klingenbergstraße 16
D-32758 Detmold
Germany
Fon: +49 5231 14-0
Fax: +49 5231 14-292083
www.weidmueller.com

**Single Wave:**

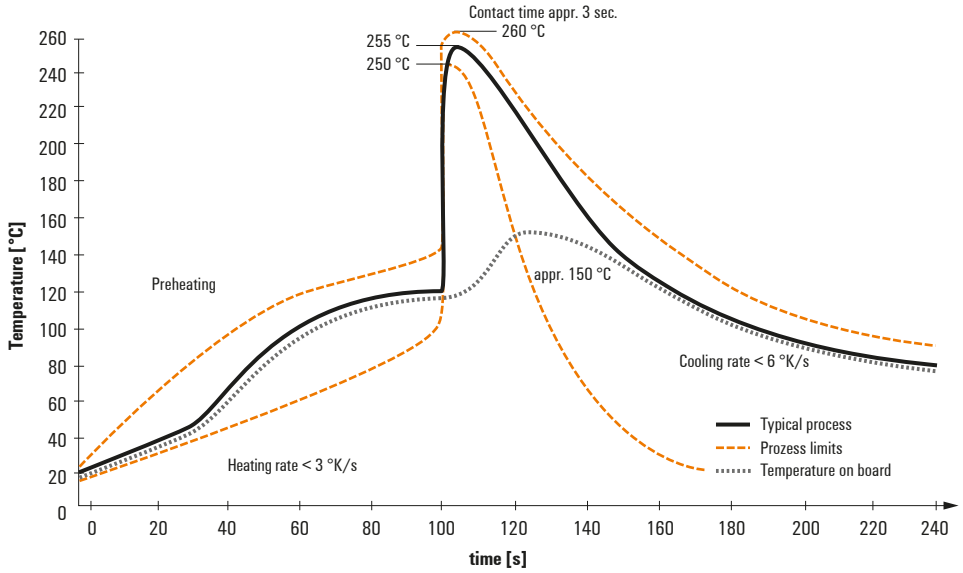


**Double Wave:**

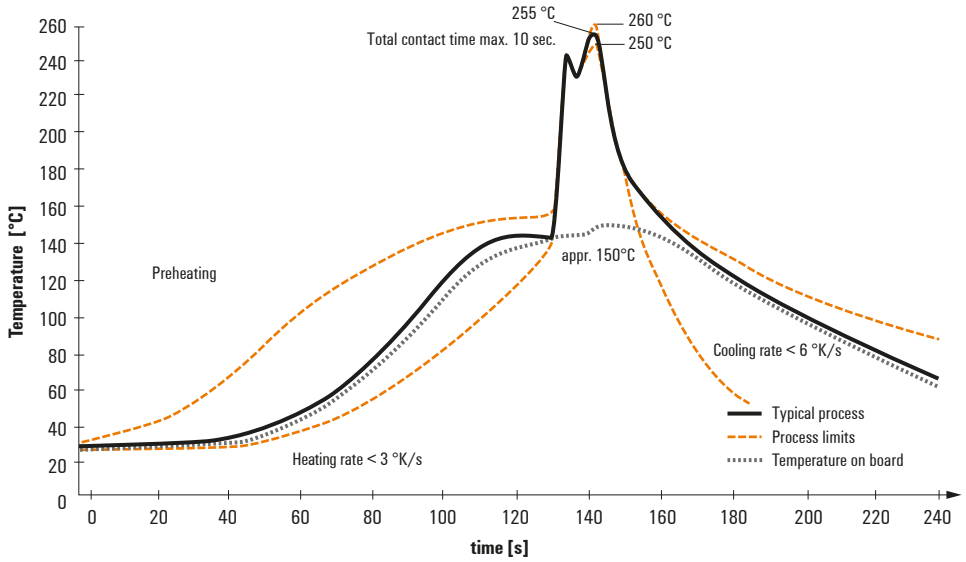


**Wave soldering profiles**

Wired connection elements should be processed in accordance with the DIN EN 61760-1 standard. We have included two recommendations for practical wave soldering profiles, with which Weidmüller PCB terminals and connectors are qualified.

When choosing a suitable profile for your application, the following factors also need to be considered:
- PCB thickness
- Proportion of Cu in the layers
- Single/double-sided assembly
- Product range
- Heating and cooling rates

The single and double wave profiles each indicate the recommended operating range, including the maximum soldering temperature of 260°C. In practice, the maximum soldering temperature is quite often well below the above maximum profile.

We reserve the right to make technical changes.