VSSC
VSSC6TRSLFG24VAC/DC0.5A

Weidmüller Interface GmbH & Co. KG
Klingenbergstraße 16
D-32758 Detmold
Germany
Fon: +49 5231 14-0
Fax: +49 5231 14-292083
www.weidmueller.com

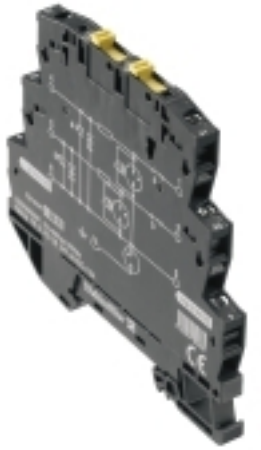

Come da figura

L'accoppiamento di sovratensione lungo il percorso del conduttore può disturbare o distruggere gli ingressi di segnale sensibili. È importante fornire protezione nelle immediate vicinanze dei dispositivi I&C. Il vasto assortimento di prodotti Weidmüller per il settore I&C offre dei prodotti in 2 parti con un design innestabile e morsetti componibili a molla autobloccante o collegamento a vite. Questi prodotti sono idonei per segnali binari e analogici. Weidmüller offre anche altri modelli con elementi costruttivi integrati, come scaricatori a gas o varistori. VARITECTOR significa protezione flessibile e variabile contro le sovratensioni, testata secondo la norma sui prodotti IEC61643-21. La serie VARITECTOR può essere usata in applicazioni conformi alle norme IEC 61643-22 / VDE 0845-3 per classi C1, C2, C3 e D1. Le famiglie di prodotti VARITECTOR SPC, SSC e MCZ OVP combinano in modo ottimale proprietà elettriche e meccaniche. La dimensione e la maneggevolezza giocano un ruolo importante. Questa protezione contro le sovratensioni è adatta per spazi limitati nell'automazione industriale e del processo, come anche nelle applicazioni di automazione edilizia.

Dati generali per l'ordinazione

Tipo	VSSC6TRSLFG24VAC/DC0.5A
Nr.Cat.	1354800000
Versione	Protezione contro le sovratensioni per circuiti di misura, controllo e regolazione, 24 V, 34 V, 500 mA, IEC 61643-21
GTIN (EAN)	4050118156751
CPZ	10 Pezzo

VSSC
VSSC6TRSLFG24VAC/DC0.5A

Weidmüller Interface GmbH & Co. KG
Klingenbergstraße 16
D-32758 Detmold
Germany
Fon: +49 5231 14-0
Fax: +49 5231 14-292083
www.weidmueller.com

Dati tecnici

Dimensioni e peso

Larghezza	6,2 mm	Larghezza (pollici)	0,244 inch
Posizione verticale	88,5 mm	Altezza (pollici)	3,484 inch
Profondità	81 mm	Profondità (pollici)	3,189 inch
Peso netto	46,8 g		

Temperature

Temperatura d'esercizio , max.	70 °C	Temperatura d'esercizio , min.	-40 °C
Temperatura di magazzinaggio, max.	80 °C	Temperatura di magazzinaggio, min.	-40 °C
Umidità	5...96 %	Temperatura d'esercizio	-40 °C...70 °C
Temperatura di magazzinaggio	-40 °C...80 °C		

Probabilità di guasto

λges	54	MTTF	1.342 Anni
PFH in $1*10^{-9}$ 1/h	1,8	SFF	96,67 %
SIL secondo IEC 61508	3		

Conformità ambientale del prodotto

REACH SVHC	Lead 7439-92-1

Dati di dimensionamento UL

N° certificato (UL)	E311081	Certificato UL	UL Zertifikat

Dati nominali IEC / EN

Caratteristiche di trasmissione dei segnali (-3 dB)	3,2 MHz	Classe a norma IEC 61643-21	C2, C3, D1
Corrente di dimensionamento I_N	500 mA	Corrente di fuga in U_n	2,8 mA
Corrente di prova da fulmine I_{imp} (10/350 µs) conduttore-PE	10 kA	Corrente di scarica I_{max} (8/20 µs) conduttore-PE	10 kA
Corrente di scarica I_{max} (8/20µs) GND-PE	10 kA	Corrente di scarica I_n (8/20 µs) filo-PE	2.5 kA
Corrente di scarica I_n (8/20 µs) terra-PE	2.5 kA	Corrente di scarica max. (8/20 µs)	10 kA
Fusibile	0,5 A	Livello di protezione U_P (tip.)	150 V
Livello di protezione U_P GND - PE	1.400 V	Livello di protezione lato uscita simm., ingresso 1 kV/µs, tip.	70 V
Modalità anomalia sovraccarico	Modus 2	Norme	IEC 61643-21
Perdita d'inserzione	3,3 MHz	Proprietà ripristino impulsi	≤ 20 ms
Resistenza alla corrente impulsiva C2	2.5 kA 8/20 µs 5 kV 1.2/50 µs	Resistenza alla corrente impulsiva C3	10 A 10/1000 µs
Resistenza alla corrente impulsiva D1	1 kA 10/350 µs	Resistenza di passaggio	1,8 Ω 10 %
Rigidità dielettrica con FG a PE	≥ 500 V	Tensione nominale (AC)	24 V
Tensione nominale (DC)	34 V	Tensione permanente DC max.	42 V
Tensione permanente massima, Uc (AC)	30 V	Tipo di tensione	AC/DC

VSSC
VSSC6TRSLFG24VAC/DC0.5A

Weidmüller Interface GmbH & Co. KG
Klingenbergstraße 16
D-32758 Detmold
Germany
Fon: +49 5231 14-0
Fax: +49 5231 14-292083
www.weidmueller.com

Dati tecnici

Dati generali

Classe d'infiammabilità UL 94	V-0	Colori	Nero
Forma	morsetto	Funzione di separazione	Sì
Grado di protezione	IP20	Guida	TS 35
Indicatore ottico di funzionamento	No	Possibilità di prova	Vite funzionale con collegamento supporto presa di prova 1, 2, 4, 5
Segmento	Misurazione - Controllo - Regolazione	Versione	Protezione contro le sovratensioni, circuiti di misura, comando e regolazione

Dati protezione CSA

Capacità interna, max. C_i	2 nF	Corrente d'ingresso, max. I_i	500 mA
Gruppi di gas A, B	IIC	Gruppo di gas C	IIB
Gruppo di gas D	IIA	Induttività interna, max. L_i	0 µH
Tensione d'ingresso, max. U_i	42 V		

Isolamento secondo EN 50 178

Classe di sovratensione	III	Grado di lordura	2

Ulteriori dettagli sulle approvazioni

Certificato GOST	GOST-Zertifikat

Dati di collegamento

Tipo di collegamento	Collegamento a vite	Coppia di serraggio, min.	0,5 Nm
Coppia di serraggio, max.	0,8 Nm	Campo di sezioni, min.	0,5 mm²
Campo di sezioni, max.	4 mm²	Sezione di collegamento cavo, rigido, min.	0,5 mm²
Sezione di collegamento cavo, rigido, max.	6 mm²	Sezione di collegamento cavo, flessibile, AEH (DIN 46228-1), min.	0,5 mm²
Sezione di collegamento cavo, flessibile, AEH (DIN 46228-1), max.	4 mm²	Sezione di collegamento, semirigida, min.	0,5 mm²
Sezione di collegamento, semirigida, max.	4 mm²		

Quote dimensionamento IECEx/ATEX/cUL

Certificato cUL	cUL Certificate

Classificazioni

ETIM 3.0	EC000943	ETIM 5.0	EC000943
ETIM 6.0	EC000943	UNSPSC	30-21-19-21
eClass 5.1	27-13-08-01	eClass 6.2	27-13-08-05
eClass 7.1	27-13-08-09	eClass 8.1	27-13-08-11
eClass 9.0	27-13-08-07	eClass 9.1	27-13-08-07

VSSC
VSSC6TRSLFG24VAC/DC0.5A

Weidmüller Interface GmbH & Co. KG
Klingenbergstraße 16
D-32758 Detmold
Germany
Fon: +49 5231 14-0
Fax: +49 5231 14-292083
www.weidmueller.com

Dati tecnici

Approvazioni

Omologazioni	
ROHS	Conforme

Downloads

Brochure/Catalogo	CAT 4.4 ELECTR 16/17 EN
Dati ingegneristici	EPLAN, WSCAD
Dati ingegneristici	STEP
Documentazione utente	Instruction sheet VSSC
Omologazione/Certificato/Documento di conformità	SIL Paper CE PAPER Declaration of Conformity

VSSC
VSSC6TRSLFG24VAC/DC0.5A

Weidmüller Interface GmbH & Co. KG
Klingenbergstraße 16
D-32758 Detmold
Germany
Fon: +49 5231 14-0
Fax: +49 5231 14-292083
www.weidmueller.com

Disegni

Come da figura

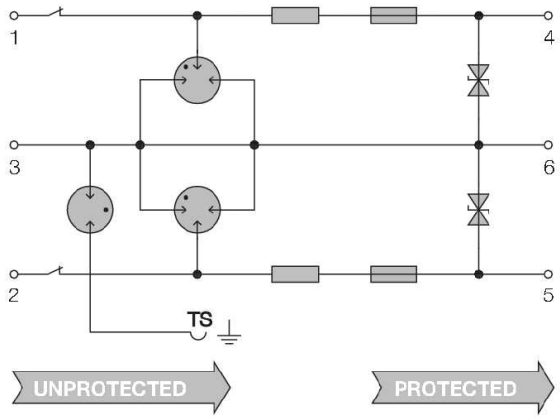

Circuit diagram