Serie W
WDK 2.5/TR-DU-PE/o TNHE

Weidmüller Interface GmbH & Co. KG
Klingenbergstraße 16
D-32758 Detmold
Germany
Fon: +49 5231 14-0
Fax: +49 5231 14-292083
www.weidmueller.com

Illustrazione del prodotto

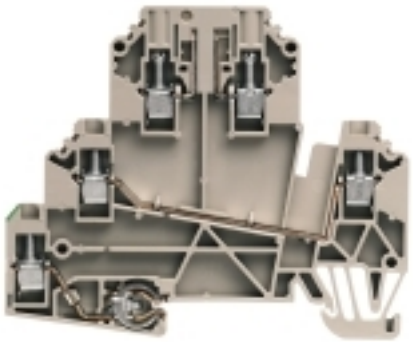

Klippon® Connect con tecnologia a staffa di serraggio
L'elevata affidabilità e la varietà delle forme delle morsettiere con collegamento a staffa di serraggio, rendono la progettazione più semplice ed il funzionamento più sicuro.Klippon® Connect offre una risposta garantita ad una vasta gamma di necessità diverse.

Dati generali per l'ordinazione

Tipo	WDK 2.5/TR-DU-PE/o TNHE
Nr.Cat.	1833640000
Versione	Morsetti componibili sezionatori di prova, Collegamento a vite, 2.5 mm², 690 V, 24 A, senza, Beige scuro
GTIN (EAN)	4032248991129
CPZ	50 Pezzo

Weidmüller

Serie W
WDK 2.5/TR-DU-PE/o TNHE

Weidmüller Interface GmbH & Co. KG
Klingenbergstraße 16
D-32758 Detmold
Germany
Fon: +49 5231 14-0
Fax: +49 5231 14-292083
www.weidmueller.com

Dati tecnici

Dimensioni e peso

Larghezza	5,1 mm	Larghezza (pollici)	0,201 inch
Posizione verticale	80,5 mm	Altezza (pollici)	3,169 inch
Profondità	66 mm	Profondità (pollici)	2,598 inch
Profondità inclusa guida DIN	67 mm	Peso netto	17,66 g

Temperature

Temperatura di magazzinaggio, max.	40 °C	Temperatura di magazzinaggio, min.	10 °C
Temperatura di magazzinaggio	10 °C...40 °C	Temperatura d'esercizio continuo, min.	-50 °C
Temperatura d'esercizio continuo, max.	120 °C		

Aaltri dati tecnici

Esecuzione a prova di esplosione	No	Lati aperti	destra
Tipo di montaggio	innestabile		

Dati caratteristici del sistema

Versione	Collegamento a vite, Con collegamento PE, aperto da un lato	Coppia di serraggio (vite di serraggio per conduttori in rame)	0.5...0.6 Nm
Piastra terminale (necessaria)	Sì	Numero di potenziali	3
Numero di piani	3	Numero dei punti di serraggio per piano	2
Numero di potenziali per piano	1	Piani ponticellati internamente	No
Collegamento PE	Sì	Guida	TS 35
Funzione N	No	Funzione PE	Sì
Funzione PEN	No		

Dati dei materiali

Materiale	Wemid	Colori	Beige scuro
Classe d'infiammabilità UL 94	V-0		

Dati dimensionamento

Sezione di dimensionamento	2,5 mm²	Tensione nominale	690 V
Corrente nominale	24 A	Resistenza di passaggio conforme a IEC 60947-7-x	2,66 mΩ
Tensione impulsiva di dimensionamento	8 kV	Grado di lordura	3

Dati dimensionamento secondo CSA

Corrente Gr C (CSA)	20 A	N° certificato (CSA)	200039-1057876
Sezione cavo max (CSA)	12 AWG	Sezione cavo min (CSA)	30 AWG
Tensione Gr C (CSA)	300 V		

Morsetti sezionatori

Presa di prova integrata	No	Separazione longitudinale	senza
Sezionamento trasversale	senza		

Weidmüller

Serie W
WDK 2.5/TR-DU-PE/o TNHE

Weidmüller Interface GmbH & Co. KG
Klingenbergstraße 16
D-32758 Detmold
Germany
Fon: +49 5231 14-0
Fax: +49 5231 14-292083
www.weidmueller.com

Dati tecnici

Conduttori allacciabili (collegamento di dimensionamento)

Calibro a norma 60 947-1	A2	Campo di sezioni, max.	4 mm²
Campo di sezioni, min.	0,5 mm²	Coppia di serraggio, max.	0,6 Nm
Coppia di serraggio, min.	0,5 Nm	Dimensione lama	0,6 x 3,5 mm
Direzione di collegamento	laterale	Lunghezza di spellatura	8 mm
Numero di collegamenti	5	Sezione di collegamento cavo, flessibile con terminali DIN 46228/1, max.	2,5 mm²
Sezione di collegamento cavo, flessibile con terminali DIN 46228/1, min.	0,5 mm²	Sezione di collegamento cavo, flessibile con terminali DIN 46228/4, max.	2,5 mm²
Sezione di collegamento cavo, flessibile con terminali DIN 46228/4, min.	0,5 mm²	Sezione di collegamento cavo, flessibile, max.	4 mm²
Sezione di collegamento cavo, flessibile, min.	0,5 mm²	Sezione di collegamento cavo, nucleo rigido, max.	4 mm²
Sezione di collegamento cavo, nucleo rigido, min.	0,5 mm²	Sezione di collegamento, semirigida, max.	4 mm²
Sezione di collegamento, semirigida, min.	1,5 mm²	Tipo di collegamento	Collegamento a vite
Vite di serraggio	M 3		

Classificazioni

ETIM 4.0	EC000902	ETIM 5.0	EC000902
ETIM 6.0	EC000902	eClass 6.2	27-14-11-20
eClass 7.1	27-14-11-20	eClass 8.1	27-14-11-26
eClass 9.0	27-14-11-26	eClass 9.1	27-14-11-26

Approvazioni

Omologazioni	
ROHS	Conforme

Downloads

Brochure/Catalogo	CAT 1 TERM 16/17 EN
Dati ingegneristici	EPLAN, WSCAD, Zuken E3.S
Dati ingegneristici	STEP
Documentazione utente	StorageConditionsTerminalBlocks
Omologazione/Certificato/Documento di conformità	DE_PT1002_20160418_706_ISSUE01.pdf

Nota sulla sicurezza

Avviso di sicurezza	Safety Information