# Serie W
# WDK 2.5/TR-DU-PE/o TNHE

**Weidmüller Interface GmbH & Co. KG**
Klingenbergstraße 16
D-32758 Detmold
Germany
Fon: +49 5231 14-0
Fax: +49 5231 14-292083
www.weidmueller.com

## Illustrazione del prodotto

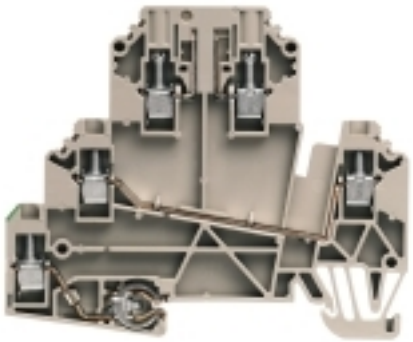

**Klippon® Connect con tecnologia a staffa di serraggio**
L'elevata affidabilità e la varietà delle forme delle morsettiere con collegamento a staffa di serraggio, rendono la progettazione più semplice ed il funzionamento più sicuro.Klippon® Connect offre una risposta garantita ad una vasta gamma di necessità diverse.

## Dati generali per l'ordinazione

| | |
|---|---|
| Tipo | WDK 2.5/TR-DU-PE/o TNHE |
| Nr.Cat. | 1833640000 |
| Versione | Morsetti componibili sezionatori di prova, Collegamento a vite, 2.5 mm², 690 V, 24 A, senza, Beige scuro |
| GTIN (EAN) | 4032248991129 |
| CPZ | 50 Pezzo |

Weidmüller

## Serie W
## WDK 2.5/TR-DU-PE/o TNHE

**Weidmüller Interface GmbH & Co. KG**
Klingenbergstraße 16
D-32758 Detmold
Germany
Fon: +49 5231 14-0
Fax: +49 5231 14-292083
www.weidmueller.com

# Dati tecnici

### Dimensioni e peso

| | | | |
|---|---|---|---|
| Larghezza | 5,1 mm | Larghezza (pollici) | 0,201 inch |
| Posizione verticale | 80,5 mm | Altezza (pollici) | 3,169 inch |
| Profondità | 66 mm | Profondità (pollici) | 2,598 inch |
| Profondità inclusa guida DIN | 67 mm | Peso netto | 17,66 g |

### Temperature

| | | | |
|---|---|---|---|
| Temperatura di magazzinaggio, max. | 40 °C | Temperatura di magazzinaggio, min. | 10 °C |
| Temperatura di magazzinaggio | 10 °C...40 °C | Temperatura d'esercizio continuo, min. | -50 °C |
| Temperatura d'esercizio continuo, max. | 120 °C | | |

### Aaltri dati tecnici

| | | | |
|---|---|---|---|
| Esecuzione a prova di esplosione | No | Lati aperti | destra |
| Tipo di montaggio | innestabile | | |

### Dati caratteristici del sistema

| | | | |
|---|---|---|---|
| Versione | Collegamento a vite, Con collegamento PE, aperto da un lato | Coppia di serraggio (vite di serraggio per conduttori in rame) | 0.5...0.6 Nm |
| Piastra terminale (necessaria) | Sì | Numero di potenziali | 3 |
| Numero di piani | 3 | Numero dei punti di serraggio per piano | 2 |
| Numero di potenziali per piano | 1 | Piani ponticellati internamente | No |
| Collegamento PE | Sì | Guida | TS 35 |
| Funzione N | No | Funzione PE | Sì |
| Funzione PEN | No | | |

### Dati dei materiali

| | | | |
|---|---|---|---|
| Materiale | Wemid | Colori | Beige scuro |
| Classe d'infiammabilità UL 94 | V-0 | | |

### Dati dimensionamento

| | | | |
|---|---|---|---|
| Sezione di dimensionamento | 2,5 mm² | Tensione nominale | 690 V |
| Corrente nominale | 24 A | Resistenza di passaggio conforme a IEC 60947-7-x | 2,66 mΩ |
| Tensione impulsiva di dimensionamento | 8 kV | Grado di lordura | 3 |

### Dati dimensionamento secondo CSA

| | | | |
|---|---|---|---|
| Corrente Gr C (CSA) | 20 A | N° certificato (CSA) | 200039-1057876 |
| Sezione cavo max (CSA) | 12 AWG | Sezione cavo min (CSA) | 30 AWG |
| Tensione Gr C (CSA) | 300 V | | |

### Morsetti sezionatori

| | | | |
|---|---|---|---|
| Presa di prova integrata | No | Separazione longitudinale | senza |
| Sezionamento trasversale | senza | | |

Weidmüller

## Serie W
## WDK 2.5/TR-DU-PE/o TNHE

**Weidmüller Interface GmbH & Co. KG**
Klingenbergstraße 16
D-32758 Detmold
Germany
Fon: +49 5231 14-0
Fax: +49 5231 14-292083
www.weidmueller.com

# Dati tecnici

### Conduttori allacciabili (collegamento di dimensionamento)

| | | | |
|---|---|---|---|
| Calibro a norma 60 947-1 | A2 | Campo di sezioni, max. | 4 mm² |
| Campo di sezioni, min. | 0,5 mm² | Coppia di serraggio, max. | 0,6 Nm |
| Coppia di serraggio, min. | 0,5 Nm | Dimensione lama | 0,6 x 3,5 mm |
| Direzione di collegamento | laterale | Lunghezza di spellatura | 8 mm |
| Numero di collegamenti | 5 | Sezione di collegamento cavo, flessibile con terminali DIN 46228/1, max. | 2,5 mm² |
| Sezione di collegamento cavo, flessibile con terminali DIN 46228/1, min. | 0,5 mm² | Sezione di collegamento cavo, flessibile con terminali DIN 46228/4, max. | 2,5 mm² |
| Sezione di collegamento cavo, flessibile con terminali DIN 46228/4, min. | 0,5 mm² | Sezione di collegamento cavo, flessibile, max. | 4 mm² |
| Sezione di collegamento cavo, flessibile, min. | 0,5 mm² | Sezione di collegamento cavo, nucleo rigido, max. | 4 mm² |
| Sezione di collegamento cavo, nucleo rigido, min. | 0,5 mm² | Sezione di collegamento, semirigida, max. | 4 mm² |
| Sezione di collegamento, semirigida, min. | 1,5 mm² | Tipo di collegamento | Collegamento a vite |
| Vite di serraggio | M 3 | | |

### Classificazioni

| | | | |
|---|---|---|---|
| ETIM 4.0 | EC000902 | ETIM 5.0 | EC000902 |
| ETIM 6.0 | EC000902 | eClass 6.2 | 27-14-11-20 |
| eClass 7.1 | 27-14-11-20 | eClass 8.1 | 27-14-11-26 |
| eClass 9.0 | 27-14-11-26 | eClass 9.1 | 27-14-11-26 |

### Approvazioni

| | |
|---|---|
| Omologazioni | |
| ROHS | Conforme |

### Downloads

| | |
|---|---|
| Brochure/Catalogo | CAT 1 TERM 16/17 EN |
| Dati ingegneristici | EPLAN, WSCAD, Zuken E3.S |
| Dati ingegneristici | STEP |
| Documentazione utente | StorageConditionsTerminalBlocks |
| Omologazione/Certificato/Documento di conformità | DE_PT1002_20160418_706_ISSUE01.pdf |

### Nota sulla sicurezza

| | |
|---|---|
| Avviso di sicurezza | Safety Information |