# OMNIMATE Signal - Serie BL/SL 5.00
# SL-SMT 5.00HC/10/180G 3.2SN BK BX

**Weidmüller Interface GmbH & Co. KG**
Klingenbergstraße 16
D-32758 Detmold
Germany
Fon: +49 5231 14-0
Fax: +49 5231 14-292083
www.weidmueller.com



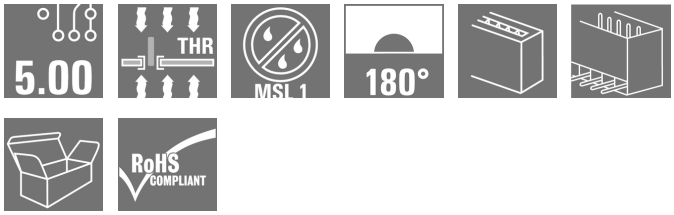


Come da figura

Striscia di connettori maschio resistenti alle alte temperature, in confezione Box o Tape. Su Tape, con codolo a saldare da 1,5 mm, ottimizzati per l'equipaggiamento automatico. Codolo a saldare da 3,2 mm, indicato per saldatura reflow e a onda. Le strisce di connettori maschio presentano uno spazio per la siglatura e sono codificabili. HC = High Current (a corrente forte).

## Dati generali per l'ordinazione

| | |
|---|---|
| Tipo | SL-SMT 5.00HC/10/180G 3.2SN BK BX |
| Nr.Cat. | 1841240000 |
| Versione | Connettore per circuito stampato, Connettore maschio, chiuso lateralmente, Collegamento a saldare THT/THR, 5.00 mm, Numero di poli: 10, 180°, Lunghezza spina a saldare (l): 3.2 mm, stagnato, Nero, Box |
| GTIN (EAN) | 4032248352135 |
| CPZ | 50 Pezzo |
| Parametri prodotto | IEC: 400 V / 27.5 A<br>UL: 300 V / 18.5 A |
| Imballaggio | Box |

# OMNIMATE Signal - Serie BL/SL 5.00
# SL-SMT 5.00HC/10/180G 3.2SN BK BX

**Weidmüller Interface GmbH & Co. KG**
Klingenbergstraße 16
D-32758 Detmold
Germany
Fon: +49 5231 14-0
Fax: +49 5231 14-292083
www.weidmueller.com

## Dati tecnici

### Dimensioni e peso

| | | | |
|---|---|---|---|
| Larghezza | 53,2 mm | Larghezza (pollici) | 2,094 inch |
| Posizione verticale | 15,2 mm | Altezza (pollici) | 0,598 inch |
| Altezza minima | 12 mm | Profondità | 8,5 mm |
| Profondità (pollici) | 0,335 inch | Peso netto | 4,7 g |

### Specifiche di sistema

| | | | |
|---|---|---|---|
| Famiglia prodotti | OMNIMATE Signal - Serie BL/SL 5.00 | Tipo di collegamento | Collegamento al circuito stampato |
| Montaggio su circuito stampato | Collegamento a saldare THT/THR | Passo in mm (P) | 5 mm |
| Passo in pollici (P) | 0,197 inch | Angolo di uscita | 180° |
| Numero di poli | 10 | Numero di codoli a saldare per polo | 1 |
| Lunghezza spina a saldare (l) | 3,2 mm | Tolleranza della lunghezza del codolo a saldare | +0,1 / -0,3 mm |
| Tolleranza della posizione del codolo a saldare | ± 0,15 mm | Dimensioni del codolo a saldare | d = 1,2 mm, ottagonale |
| Dimensioni del codolo a saldare = tolleranza d | 0 / -0,03 mm | Diametro foro di equipaggiamento (D) | 1,5 mm |
| Tolleranza diametro di equipaggiamento (D) | + 0,1 mm | L1 in mm | 45 mm |
| L1 in pollici | 1,772 inch | Numero di serie | 1 |
| Numero di serie di poli | 1 | Codificabile | Sì |
| Cicli di inserimento | 25 | Forza di innesto/polo, max. | 7 N |
| Forza d'estrazione/polo, max. | 5,5 N | | |

### Dati del materiale

| | | | |
|---|---|---|---|
| Materiale isolante | LCP GF | Colori | Nero |
| Tabella dei colori (simile) | RAL 9011 | Gruppo materiali isolanti | IIIa |
| CTI | ≥ 175 | Resistenza contro l'isolamento | ≥ $10^8$ Ω |
| Moisture Level (MSL) | 1 | Classe d'infiammabilità UL 94 | V-0 |
| GWIT | 930 °C | GWFI | 960 °C |
| Materiale dei contatti | CuMg | Superficie dei contatti | stagnato |
| Struttura a strati del collegamento a saldare | 1-3 µm Ni / 2-4 µm Sn opaco | Struttura a strati del connettore maschio | 1-3 µm Ni / 2-4 µm Sn opaco |
| Temperatura di magazzinaggio, min. | -25 °C | Temperatura di magazzinaggio, max. | 55 °C |
| Umidità relativa durante l'immagazzinaggio, max. | 80 % | Temperatura d'esercizio , min. | -50 °C |
| Temperatura d'esercizio , max. | 100 °C | Campo della temperatura di montaggio, min. | -30 °C |
| Campo della temperatura di montaggio, max. | 100 °C | | |

# OMNIMATE Signal - Serie BL/SL 5.00
# SL-SMT 5.00HC/10/180G 3.2SN BK BX

**Weidmüller Interface GmbH & Co. KG**
Klingenbergstraße 16
D-32758 Detmold
Germany
Fon: +49 5231 14-0
Fax: +49 5231 14-292083
www.weidmueller.com

## Dati tecnici

### Dati di dimensionamento secondo IEC

| | | | |
|---|---|---|---|
| Testato secondo lo standard | IEC 60664-1, IEC 61984 | Corrente di dimensionamento, numero minimo di poli (Tu=20 °C) | 27,5 A |
| Corrente di dimensionamento, numero massimo di poli (Tu=20 °C) | 19 A | Corrente di dimensionamento, numero minimo di poli (Tu=40 °C) | 24 A |
| Corrente di dimensionamento, numero massimo di poli (Tu = 40°C) | 16,5 A | Tensione di dimensionamento con classe di sovratensione/grado di lordura II/2 | 400 V |
| Tensione di dimensionamento con classe di sovratensione/grado di lordura III/2 | 320 V | Tensione nominale con classe di sovratensione/grado di lordura III/3 | 250 V |
| Tensione di dimensionamento con classe di sovratensione/grado di lordura II/2 | 4 kV | Tensione di dimensionamento con classe di sovratensione/grado di lordura III/2 | 4 kV |
| Sovratensione nominale con classe di sovratensione/grado di lordura III/3 | 4 kV | | |

### Dati di dimensionamento secondo CSA

| | | | |
|---|---|---|---|
| Istituto (CSA) | | N° certificato (CSA) | 200039-1176845 |
| Tensione nominale (Gruppo B / CSA) | 300 V | Tensione nominale (Gruppo D / CSA) | 300 V |
| Corrente nominale (Gruppo B / CSA) | 15 A | Corrente nominale (Gruppo D / CSA) | 15 A |
| Riferimento ai valori di omologazione | Le specifiche indicano i valori massimi, per i dettagli fare riferimento al certificato di conformità. | | |

### Dati di dimensionamento sec. UL 1059

| | | | |
|---|---|---|---|
| Istituto (UR) | | N° certificato (UR) | E60693 |
| Tensione nominale (Gruppo B / UL 1059) | 300 V | Tensione nominale (Gruppo D / UL 1059) | 300 V |
| Corrente nominale (Gruppo B / UL 1059) | 18,5 A | Corrente nominale (Gruppo D / UL 1059) | 10 A |
| Riferimento ai valori di omologazione | Le specifiche indicano i valori massimi, per i dettagli fare riferimento al certificato di conformità. | | |

### Imballaggio

| | | | |
|---|---|---|---|
| Imballaggio | Box | Lunghezza VPE | 42 mm |
| Larghezza VPE | 70 mm | Altezza VPE | 168 mm |

### Classificazioni

| | | | |
|---|---|---|---|
| ETIM 3.0 | EC001284 | ETIM 4.0 | EC002637 |
| ETIM 5.0 | EC002637 | ETIM 6.0 | EC002637 |
| UNSPSC | 30-21-18-10 | eClass 5.1 | 27-26-07-04 |
| eClass 6.2 | 27-26-07-04 | eClass 7.1 | 27-44-04-02 |
| eClass 8.1 | 27-44-04-02 | eClass 9.0 | 27-44-04-02 |
| eClass 9.1 | 27-44-04-02 | | |

# OMNIMATE Signal - Serie BL/SL 5.00
# SL-SMT 5.00HC/10/180G 3.2SN BK BX

**Weidmüller Interface GmbH & Co. KG**
Klingenbergstraße 16
D-32758 Detmold
Germany
Fon: +49 5231 14-0
Fax: +49 5231 14-292083
www.weidmueller.com

## Dati tecnici

### Note

| | |
|---|---|
| Note | • A richiesta contatti con superfici dorate<br>• Corrente nominale relativa alla sezione nominale e al numero min. di poli<br>• Diametro del foro di equipaggiamento D = 1,4+0,1 mm<br>• Diametro del foro di saldatura D = 1,5 + 0,1 mm, da 9 poli<br>• P su disegno = passo<br>• I dati di dimensionamento si riferiscono ai singoli componenti. Per le distanze in aria e superficiali rispetto agli altri componenti, fare riferimento alle relative norme in funzione dell'applicazione. |
| Conformità IPC | Conformità: i prodotti sono sviluppati, prodotti e forniti secondo standard e normative internazionali riconosciuti, sono conformi alle caratteristiche indicate nel foglio dati e soddisfano le caratteristiche decorative in accordo con IPC-A-610 "Classe 2". Ulteriori richieste relative al prodotto potranno essere valutate su richiesta. |

### Approvazioni

| | |
|---|---|
| Omologazioni | |
| ROHS | Conforme |

### Downloads

| | |
|---|---|
| Brochure/Catalogo | FL DRIVES EN<br>MB SMT EN<br>FL DRIVES DE<br>MB DEVICE MANUF. EN<br>CAT 2 PORTFOLIOGUIDE EN<br>FL BUILDING SAFETY EN<br>FL APPL LED LIGHTING EN<br>FL INDUSTR.CONTROLS EN<br>FL MACHINE SAFETY EN<br>FL HEATING ELECTR EN<br>FL APPL_INVERTER EN<br>FL_BASE_STATION_EN<br>FL ELEVATOR EN<br>FL POWER SUPPLY EN<br>FL 72H SAMPLE SER EN<br>PO OMNIMATE EN |
| Carta bianca SMT | Download Whitepaper |
| Dati ingegneristici | STEP |
| Omologazione/Certificato/Documento di conformità | Declaration of the Manufacturer |

# OMNIMATE Signal - Serie BL/SL 5.00
# SL-SMT 5.00HC/10/180G 3.2SN BK BX

**Weidmüller Interface GmbH & Co. KG**
Klingenbergstraße 16
D-32758 Detmold
Germany
Fon: +49 5231 14-0
Fax: +49 5231 14-292083
www.weidmueller.com

## Disegni

### Dimensional drawing

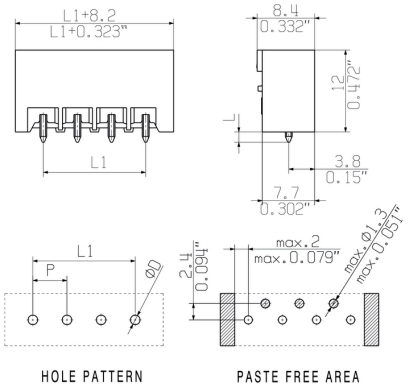


### Vantaggi del prodotto

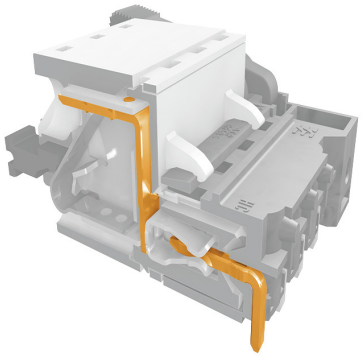

Safe power transmission
Proven properties

### Vantaggi del prodotto



The reproduction, distribution and utilization of this document as well as the communication of its contents to others without explicit authorization is prohibited.
Offenders will be held liable for the payment of damages. Weidmueller exclusively reserves the right to file for patents, utility models or designs.
© Weidmueller Interface GmbH & Co. KG

Dimensions without tolerances are no check dimensions

The English version is binding

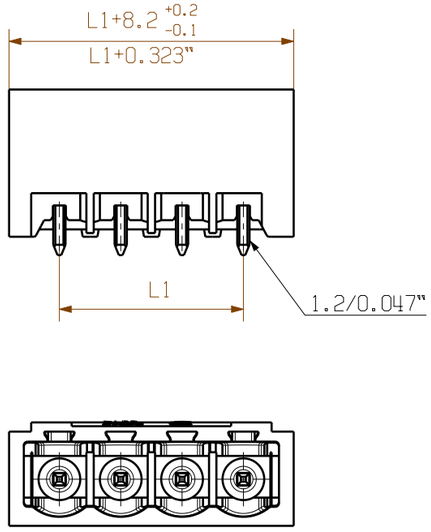


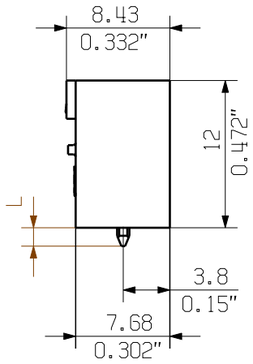


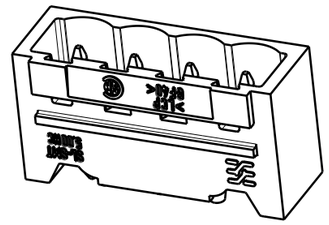

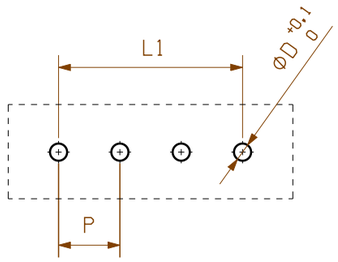


HOLE PATTERN

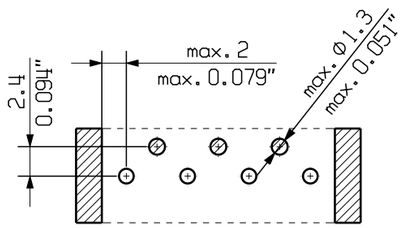


PASTE FREE AREA

| n | L1 [mm] | L1 [Inch] |
|---|---|---|
| 24 | 115,00 | 4,528 |
| 23 | 110,00 | 4,331 |
| 22 | 105,00 | 4,134 |
| 21 | 100,00 | 3,937 |
| 20 | 95,00 | 3,740 |
| 19 | 90,00 | 3,543 |
| 18 | 85,00 | 3,346 |
| 17 | 80,00 | 3,150 |
| 16 | 75,00 | 2,953 |
| 15 | 70,00 | 2,756 |
| 14 | 65,00 | 2,559 |
| 13 | 60,00 | 2,362 |
| 12 | 55,00 | 2,165 |
| 11 | 50,00 | 1,969 |
| 10 | 45,00 | 1,772 |
| 9 | 40,00 | 1,575 |
| 8 | 35,00 | 1,378 |
| 7 | 30,00 | 1,181 |
| 6 | 25,00 | 0,984 |
| 5 | 20,00 | 0,787 |
| 4 | 15,00 | 0,591 |
| 3 | 10,00 | 0,394 |
| 2 | 5,00 | 0,197 |

| STIFTLAENGE L | TOLERANZ |
|---|---|
| 1,5 | 0,0 |
| | -0,3 |
| 3,2 | 0,1 |
| | -0,3 |

D= 1.4/0.055" or 1.5/0.059"(REFLOW SOLDERING)
RECOMMENDATION FOR AUTOMATIC ASSEMBLY
(1.4mm FOR n=2...8 / 1.5mm for n=9...24)

P= RASTER/PITCH

SHOWN: SL-SMT 5.00HC/04/180 G

For the mounting of PCBs, it should be noted that the rated data stated here relates only to the PCB components alone.
The neccessary creepage and clearance paths must be observed in connection with the respective applicant in accordance to IEC 664 / VDE 0110.
The current-carrying capacity and pitch tolerance is to be determined according to DIN IEC 326 part 3 very fine.

Weidmüller PCB components are tested to the DIN EN 61984 standard, and are valid for its field of application.
Provided that the components are used to the intended purpose, all requirements with respect to the occuring of electrical, mechanical, thermic and corrosive stress will be satisfied.

RoHS COMPLIANT

DIN ISO 2768-m

106340/4
30.07.18 HERTEL_S 00
.

Modification

. . Cat.no.: .

Weidmüller

C 34165 07
Drawing no. Issue no.

Sheet 02 of 04 sheets

| | Date | Name |
|---|---|---|
| Drawn | 22.01.2008 | HERTEL_S |
| Responsible | | HERTEL_S |
| Checked | 27.08.2018 | HERTEL_S |
| Approved | | LANG_T |

Scale: 2/1

Supersedes: .

# SL-SMT 5.00HC/../180...

STIFTLEISTE
PIN HEADER

Product file: SL-SMT 5.00 7279

# Wave Solder Profile

## Recommended wave solderding profiles

**Weidmüller Interface GmbH & Co. KG**
Klingenbergstraße 16
D-32758 Detmold
Germany
Fon: +49 5231 14-0
Fax: +49 5231 14-292083
www.weidmueller.com

**Single Wave:**

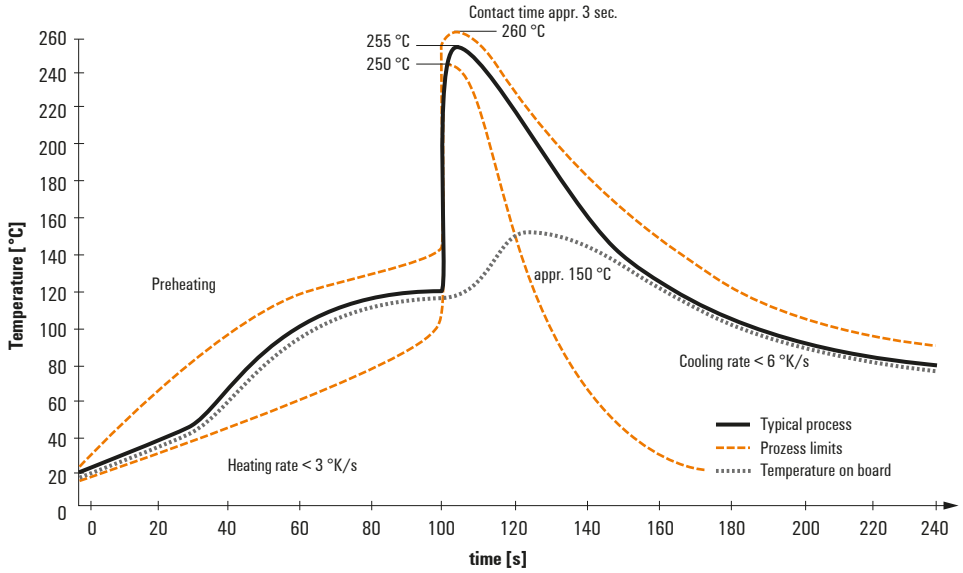


**Double Wave:**

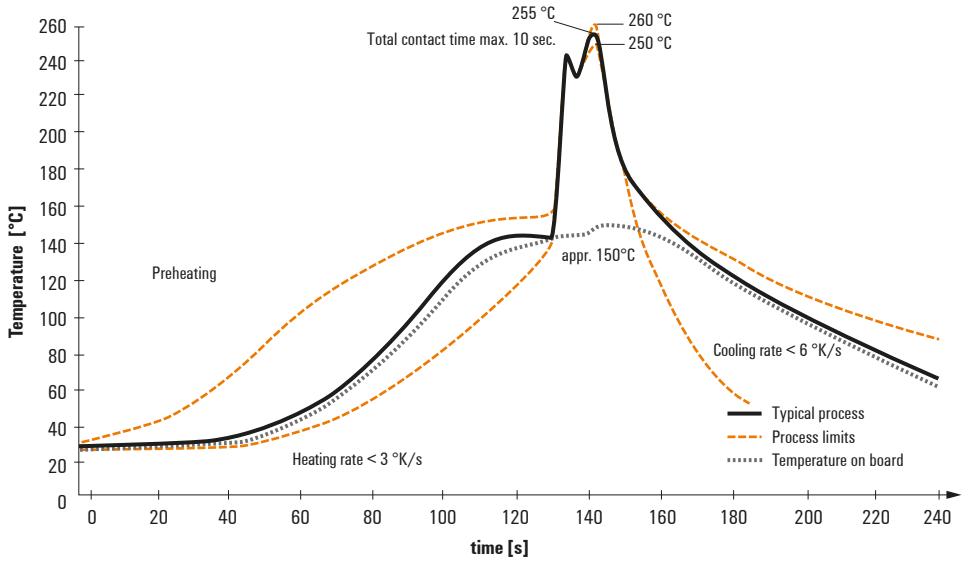


**Wave soldering profiles**

Wired connection elements should be processed in accordance with the DIN EN 61760-1 standard. We have included two recommendations for practical wave soldering profiles, with which Weidmüller PCB terminals and connectors are qualified.

When choosing a suitable profile for your application, the following factors also need to be considered:
- PCB thickness
- Proportion of Cu in the layers
- Single/double-sided assembly
- Product range
- Heating and cooling rates

The single and double wave profiles each indicate the recommended operating range, including the maximum soldering temperature of 260°C. In practice, the maximum soldering temperature is quite often well below the above maximum profile.

We reserve the right to make technical changes.

# Reflow Solder Profile

## Recommended reflow soldering profile

**Weidmüller Interface GmbH & Co. KG**
Klingenbergstraße 16
D-32758 Detmold
Germany
Fon: +49 5231 14-0
Fax: +49 5231 14-292083
www.weidmueller.com

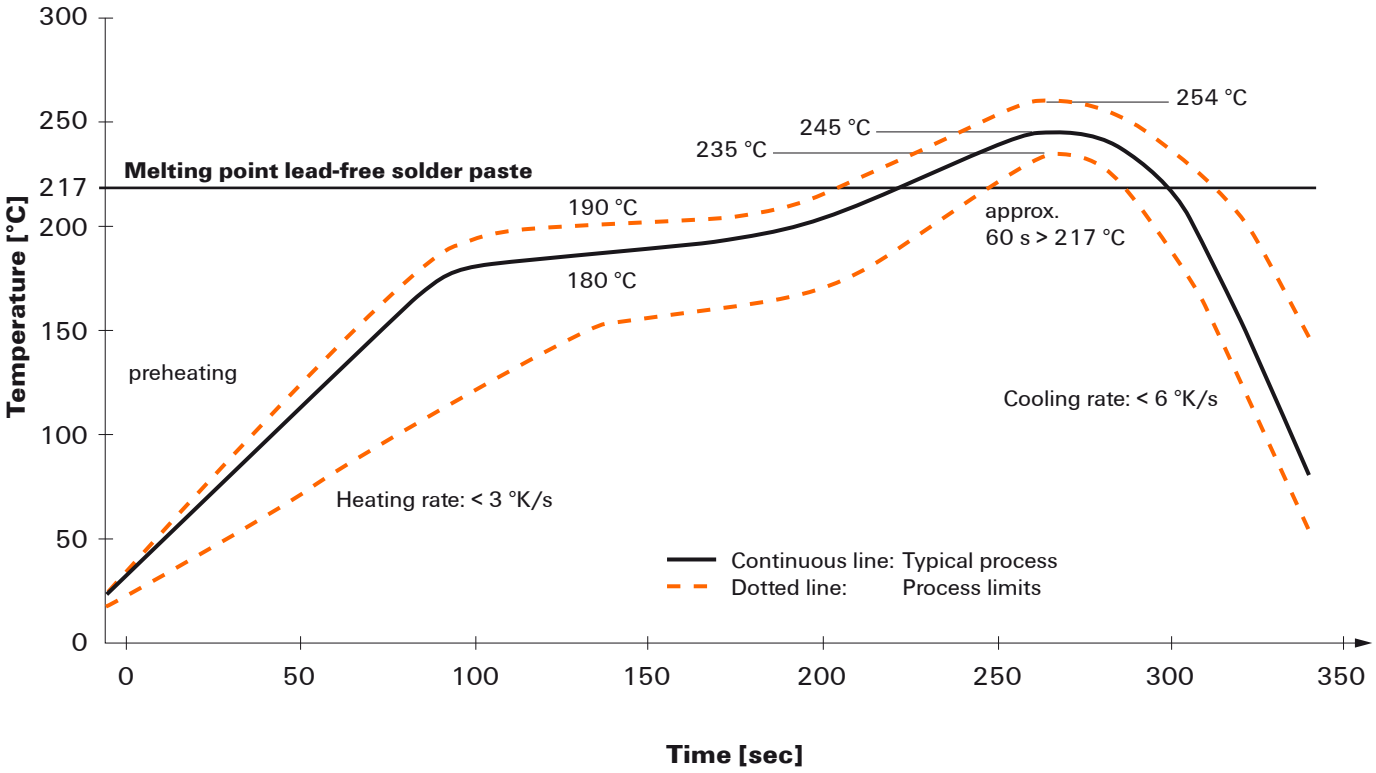


**Reflow soldering profile**

The perfect soldering profile for SMT Surface Mount Technology is one the most exiting question in SMT production. But there are more than one correct answer: The diagram of temperature-on-time is related to processing features of solder paste and to maximum load of components.

We have to consider the following parameters:
- Time for pre heating
- Maximum temperature
- Time above melting point
- Time for cooling
- Maximum heating rate
- Maximum cooling rate

We recommend a typical solder profile with associated process limits. With preheating components and board are prepared smoothly for the solder phase. Heating rate is typically ≤ +3K/s. In parallel the solder paste is ‚activated'. The time above melting point of 217°C the paste gets liquid and components and boards begin to connect. The maximum temperature of 245°C to 254°C should stay between 10 and 40 seconds. In the cooling phase at ≥ -6K/s solder is cured. Board and components cool down while avoiding cold cracks.

We reserve the right to make technical changes.