Dati di base

E/ME TBUS NS35 GY

Codice articolo: 2713780



http://eshop.phoenixcontact.it/phoenix/treeViewClick.do?UID=2713780

Piastra terminale, stabile costruzione per connettore bus per guida di supporto

Note dei prodotti
Conforme alle direttive WEEE/RoHS dal: 01.01.2003

Verificare che i dati qui riportati siano ricavati dal catalogo online. Utilizzare tutte le informazioni e i dati della documentazione per l'utente alla pagina http://www.download.phoenixcontact.it Per il download da Internet, valgono le condizioni generali di utilizzo.

Dati commerciali

EAN	4 017918 943493
VPE	50 pcs.
Tariffa doganale	85472000
Peso lordo pezzi	12,76 g
Indicazione pagine catalogo	Pagina 578 (CC-2009)

Omologazioni

Omologazioni	UL Recognized

Omologazioni richieste:

Omologazioni Ex:

Disegni

Disegno quotato

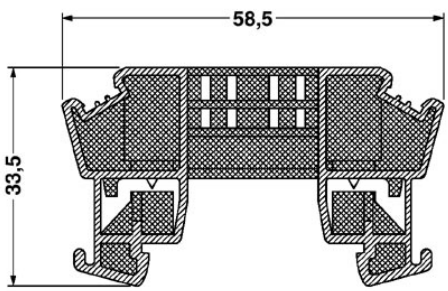

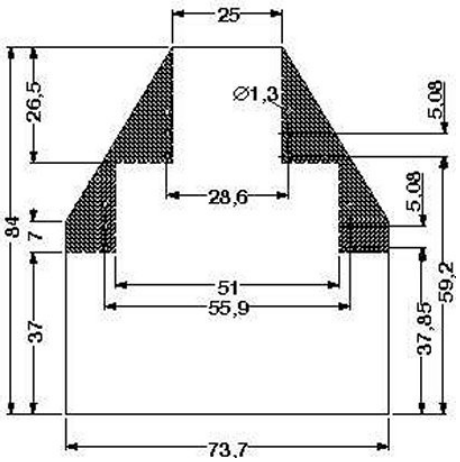

Indirizzo

PHOENIX CONTACT S.p.A.
Via Bellini, 39/41
Cusano Milanino (MI),Italy
Tel.: +39 02 660591
Fax +39 02 66059500
http://www.phoenixcontact.it

© 2010 Phoenix Contact
Con riserva di modifiche tecniche.