Dati di base

SZS 0,6X2,5 VDE

Codice articolo: 1205040

La figura illustra la versione SZS 0,6 x 3,5



http://eshop.phoenixcontact.it/phoenix/treeViewClick.do?UID=1205040

Cacciavite, testa a taglio, isolato secondo VDE, dimensioni: 0,6x2,5x80 mm, manico a 2 componenti, con protezione anti-svitamento

Note dei prodotti

Conforme alle direttive WEEE/RoHS
dal: 24.10.2008

Dati commerciali

EAN	4 017918 019082
VPE	10 pcs.
Tariffa doganale	82054000
Peso lordo pezzi	31,47 g
Indicazione pagine catalogo	Pagina 644 (CL-2009)

Verificare che i dati qui riportati siano ricavati dal catalogo online. Utilizzare tutte le informazioni e i dati della documentazione per l'utente alla pagina http://www.download.phoenixcontact.it Per il download da Internet, valgono le condizioni generali di utilizzo.

Dati tecnici

Informazioni generali

Lunghezza (b)	161 mm
Larghezza (a)	26 mm
Esecuzione	Taglio
Spessore lama	0,6 mm
Larghezza lama	2,5 mm

Altezza lama	80 mm
Materiale	Acciaio per utensili legato
Norma di prova	DIN/ISO 2380-1 IEC 60900:2004

Omologazioni

Omologazioni GOST, VDE Zeichengenehmigung

Omologazioni richieste:

Omologazioni Ex:

Disegni

Disegno quotato

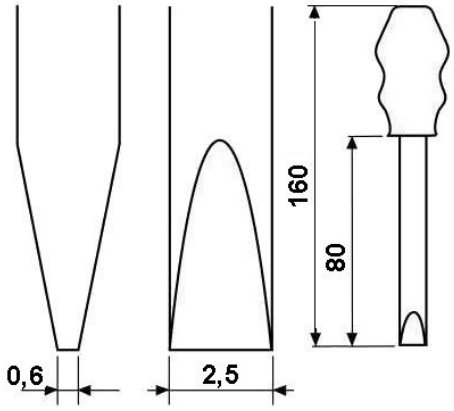

Pittogramma

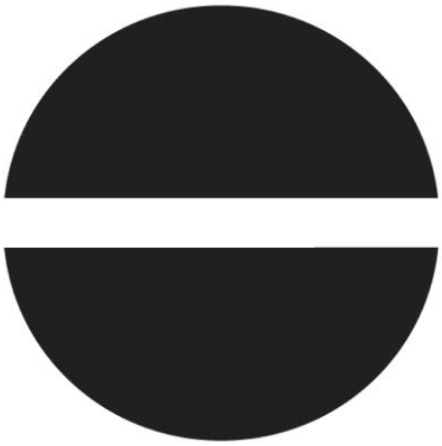

Indirizzo

PHOENIX CONTACT S.p.A.
Via Bellini, 39/41
Cusano Milanino (MI),Italy
Tel.: +39 02 660591
Fax +39 02 66059500
http://www.phoenixcontact.it

© 2010 Phoenix Contact
Con riserva di modifiche tecniche.