Dati di base

# MKDSP 10N/ 3-10,16

Codice articolo: 1774137



http://eshop.phoenixcontact.it/phoenix/treeViewClick.do?UID=1774137

Morsetto per c.s., Corrente nominale: 76 A, Tensione nominale: 1000 V, Passo: 10,16 mm, N. poli: 3, Collegamento: Connessione a vite, Montaggio: Saldatura, Direzione di collegamento conduttore/scheda: 0 °, Colore: verde, L'articolo può essere allineato con diversi numeri di poli!

| Dati commerciali | |
|---|---|
| EAN | 4 046356 481588 |
| VPE | 50 |
| Tariffa doganale | 85369010 |
| Peso lordo pezzi | 21,86 g |
| Indicazione pagine catalogo | Pagina 323 (CC-2009) |

Note dei prodotti

Conforme alle direttive WEEE/RoHS dal: 17.12.2008

Verificare che i dati qui riportati siano ricavati dal catalogo online. Utilizzare tutte le informazioni e i dati della documentazione per l'utente alla pagina http://www.download.phoenixcontact.it Per il download da Internet, valgono le condizioni generali di utilizzo.

## Dati tecnici

| Misure/poli | |
|---|---|
| Lunghezza | 18,8 mm |
| Altezza | 31 mm |
| Passo | 10,16 mm |
| Misura a | 20,32 mm |

| | |
|---|---|
| N. poli | 3 |
| Dimensioni dei codoli | 1 x 0,9 mm |
| Diametro foro | 1,5 mm |
| Filettatura | M4 |
| Coppia min. | 1,2 Nm |
| Coppia max. | 1,5 Nm |

**Dati tecnici**

| | |
|---|---|
| Famiglia articolo | MKDSP 10N |
| Gruppo materiale isolante | I |
| Tensione impulsiva di dimensionamento (III/3) | 8 kV |
| Tensione impulsiva di dimensionamento (III/2) | 8 kV |
| Tensione impulsiva di dimensionamento (II/2) | 6 kV |
| Tensione di dimensionamento (III/3) | 690 V |
| Tensione di dimensionamento (III/2) | 1000 V |
| Tensione di dimensionamento (II/2) | 1000 V |
| Attacco a norma | EN-VDE |
| Corrente nominale $I_N$ | 76 A |
| Sezione nominale | 10 mm² |
| Corrente di carico massima | 76 A (con una sezione conduttore di 16 mm²) |
| Materiale isolante | PA |
| Classe di combustibilità a norma UL 94 | V0 |
| Calibro a tampone | B 6 |
| Lunghezza di spelatura | 10 mm |
| Tensione nominale UL/CUL Use Group B | 300 V |
| Corrente nominale UL/CUL Use Group B | 60 A |
| Tensione nominale UL/CUL Use Group C | 300 V |
| Corrente nominale UL/CUL Use Group C | 60 A |
| Tensione nominale UL/CUL Use Group D | 600 V |
| Corrente nominale UL/CUL Use Group D | 5 A |

**Dati di collegamento**

| | |
|---|---|
| Sezione conduttore rigido min. | 0,5 mm² |
| Sezione conduttore rigido max. | 16 mm² |
| Sezione conduttore flessibile min. | 0,5 mm² |
| Sezione conduttore flessibile max. | 16 mm² |

| | |
|---|---|
| Sezione conduttore flessibile con capocorda senza collare in plastica min. | 0,5 mm² |
| Sezione conduttore flessibile con capocorda senza collare in plastica max. | 16 mm² |
| Sezione conduttore flessibile con capocorda con collare in plastica min. | 0,5 mm² |
| Sezione conduttore flessibile con capocorda con collare in plastica max. | 16 mm² |
| Sezione trasversale conduttore AWG/kcmil min. | 20 |
| Sezione trasversale conduttore AWG/kcmil max. | 6 |
| 2 conduttori stesso diametro, rigidi min. | 0,5 mm² |
| 2 conduttori stesso diametro, rigidi max. | 4 mm² |
| 2 conduttori stesso diametro, flessibili min. | 0,5 mm² |
| 2 conduttori stesso diametro, flessibili max. | 4 mm² |
| 2 conduttori con stesso diametro, flessibili con AEH senza collare in plastica min. | 0,5 mm² |
| 2 conduttori con stesso diametro, flessibili con AEH senza collare in plastica max. | 2,5 mm² |
| 2 conduttori con stesso diametro, flessibili con TWIN-AEH con collare in plastica min. | 0,5 mm² |
| 2 conduttori con stesso diametro, flessibili con TWIN-AEH con collare in plastica max. | 6 mm² |
| AWG secondo UL/CUL min | 20 |
| AWG secondo UL/CUL max | 6 |

## Omologazioni

Omologazioni: cULus Recognized, GOST, VDE Gutachten mit Fertigungsüberwachung, CCA, IECEE CB Scheme

Omologazioni richieste:

Omologazioni Ex:

## Accessori

| Articolo | Denominazione | Descrizione |
|---|---|---|
| **Spina/adattatore** | | |
| 0201744 | MPS-MT | spina di prova |
| 0201647 | RPS | Spina di riduzione, Colore: grigio |
| **Utensili** | | |
| 1205053 | SZS 0,6X3,5 | Utensile, per morsetti ST, isolato, adatto anche come cacciavite per teste a taglio, dimensioni: 0,6x3,5x100 mm, manico a 2 componenti, con protezione anti-svitamento |

## Disegni

Dima di forat./geometria di pad di saldat.

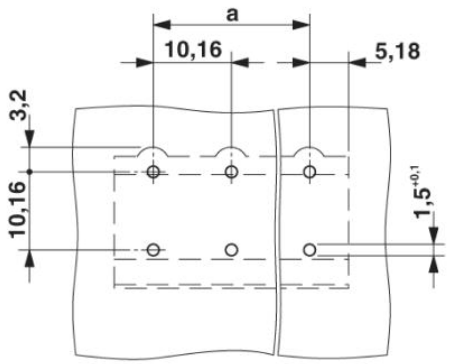


Diagramma

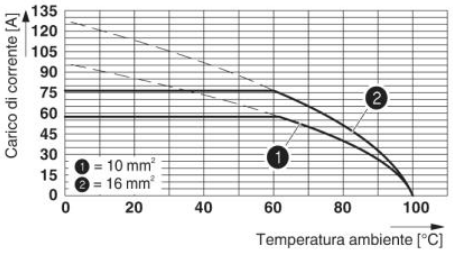


**Tipo: MKDSP 10N/...-10,16**
Verifica in conformità a DIN EN 60512-5-2:2003-01
Fattore di riduzione = 1
Numero poli: 5

Disegno quotato

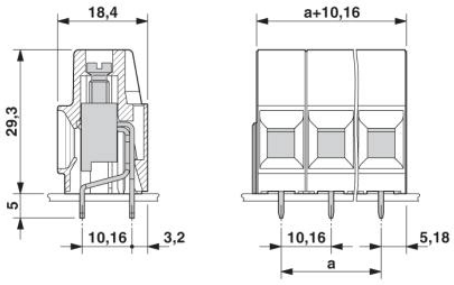

## Indirizzo

PHOENIX CONTACT S.p.A.
Via Bellini, 39/41
Cusano Milanino (MI),Italy
Tel.: +39 02 660591
Fax +39 02 66059500
http://www.phoenixcontact.it



© 2010 Phoenix Contact
Con riserva di modifiche tecniche.