Presa base - GMSTBVA 2,5/ 4-G - 1766686

Please be informed that the data shown in this PDF Document is generated from our Online Catalog. Please find the complete data in the user's documentation. Our General Terms of Use for Downloads are valid (http://download.phoenixcontact.com)



La figura illustra la versione a 10 poli dell'articolo

Presa base, Corrente nominale: 12 A, Tensione di dimensionamento (III/2): 630 V, N. poli: 4, Passo: 7,5 mm, Colore: verde, Superficie contatti: Stagno, Montaggio: Saldatura

Product Features

- Inserzione verticale al c.s.
- Prese base con codolo a saldare diritto per applicazioni fino a 630 V (III/2)

Key commercial data

package_quantity	250
GTIN	4017918032708

Technical data

Dimensioni

Lunghezza	8,6 mm
Passo	7,5 mm
Misura a	22,5 mm
Dimensioni dei codoli	1 x 1 mm
Diametro foro	1,4 mm

Generalità

Famiglia articolo	GMSTBVA 2,5/..-G
Gruppo materiale isolante	I
Tensione impulsiva di dimensionamento (III/3)	6 kV
Tensione impulsiva di dimensionamento (III/2)	6 kV
Tensione impulsiva di dimensionamento (II/2)	6 kV
Tensione di dimensionamento (III/3)	400 V
Tensione di dimensionamento (III/2)	630 V
Tensione di dimensionamento (II/2)	630 V
Attacco a norma	EN-VDE
Corrente nominale I_N	12 A
Corrente di carico massima	12 A
Materiale isolante	PA
Classe di combustibilità a norma UL 94	V0
Colore	verde

Presa base - GMSTBVA 2,5/ 4-G - 1766686

Technical data

Generalità

N. poli	4

classifications

eCl@ss

eCl@ss 4.0	272607xx
eCl@ss 4.1	27260701
eCl@ss 5.0	27260701
eCl@ss 5.1	27260701
eCl@ss 6.0	27260704
eCl@ss 7.0	27440402
eCl@ss 8.0	27440402

ETIM

ETIM 3.0	EC001121
ETIM 4.0	EC002637
ETIM 5.0	EC002637

UNSPSC

UNSPSC 6.01	30211810
UNSPSC 7.0901	39121409
UNSPSC 11	39121409
UNSPSC 12.01	39121409
UNSPSC 13.2	39121409

approvals

CSA / UL Recognized / VDE Gutachten mit Fertigungsüberwachung / cUL Recognized / GOST / IECEE CB Scheme / GOST / CCA / cULus Recognized /

Approval details

CSA

Usegroups	**B**	**D**
Tensione nominale UN	300 V	300 V
Corrente nominale IN	10 A	10 A
mm²/AWG/kcmil		

UL Recognized

Presa base - GMSTBVA 2,5/ 4-G - 1766686

approvals

Usegroups	B	D
Tensione nominale UN	300 V	300 V
Corrente nominale IN	15 A	10 A
mm²/AWG/kcmil		

VDE Gutachten mit Fertigungsüberwachung

Tensione nominale UN	400 V
Corrente nominale IN	12 A
mm²/AWG/kcmil	

cUL Recognized

Usegroups	B	D
Tensione nominale UN	300 V	300 V
Corrente nominale IN	15 A	10 A
mm²/AWG/kcmil		

GOST

IECEE CB Scheme

Tensione nominale UN	400 V
Corrente nominale IN	12 A
mm²/AWG/kcmil	

CCA	
Tensione nominale UN	400 V
Corrente nominale IN	12 A
mm²/AWG/kcmil	

Presa base - GMSTBVA 2,5/ 4-G - 1766686

approvals

cULus Recognized

accessories

Elemento di codifica

CR-MSTB - 1734401



Tappi ciechi

MSTB-BL - 1755477



Segnamorsetti siglati

SK 7,5/3,8:FORTL.ZAHLEN - 0804455



Drawings

Presa base - GMSTBVA 2,5/ 4-G - 1766686

Dima di foratura

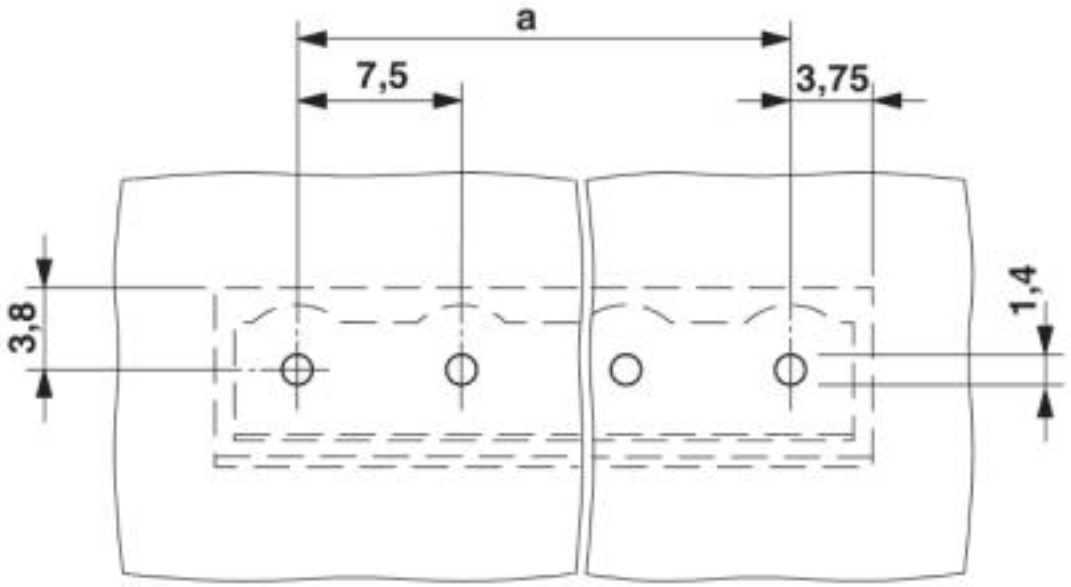

Disegno quotato

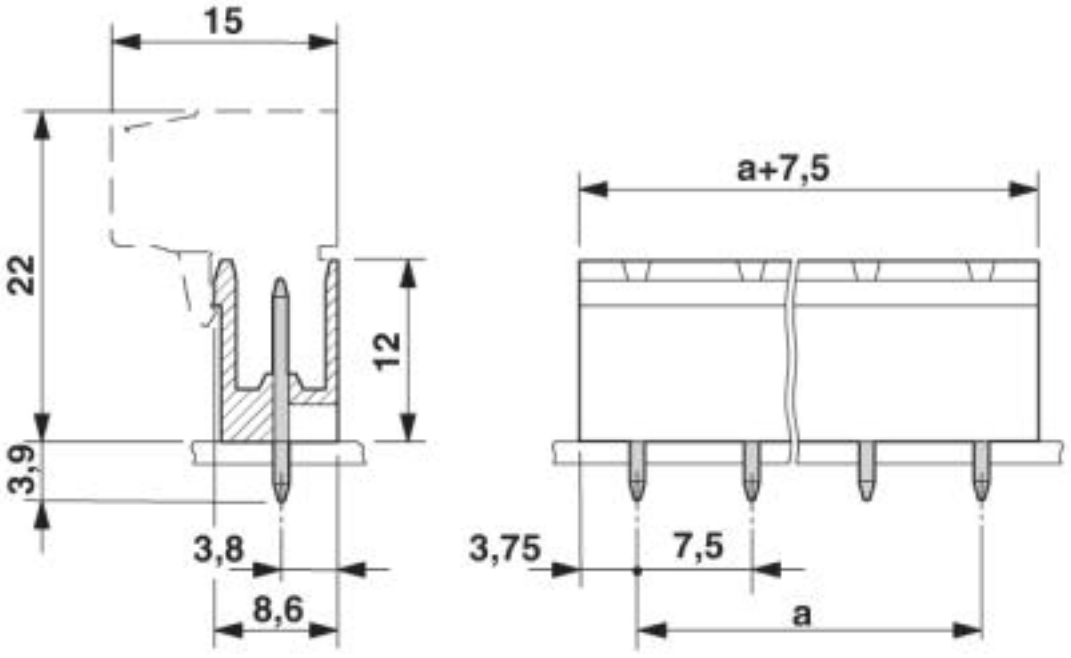

© Phoenix Contact 2013 - all rights reserved
http://www.phoenixcontact.com