Dati di base

PTSM 0,5/ 4-2,5-V THR R44

Codice articolo: 1770979



http://eshop.phoenixcontact.it/phoenix/treeViewClick.do?UID=1770979

Morsetto per c.s., Corrente nominale: 6 A, Tensione nominale: 200 V, Passo: 2,5 mm, N. poli: 4, Collegamento: Connessione a molla, Montaggio: SMD/THT/THR, Direzione di collegamento conduttore/ scheda: 90 °, Colore: nero

Note dei prodotti

Conforme alle direttive WEEE/RoHS dal: 08.10.2008

Dati commerciali	
EAN	4 046356 459556
VPE	50
Tariffa doganale	85369010
Peso lordo pezzi	2,58 g
Indicazione pagine catalogo	Pagina 463 (CC-2009)

Verificare che i dati qui riportati siano ricavati dal catalogo online. Utilizzare tutte le informazioni e i dati della documentazione per l'utente alla pagina http://www.download.phoenixcontact.it Per il download da Internet, valgono le condizioni generali di utilizzo.

Dati tecnici

Misure/poli

Lunghezza	5 mm
Passo	2,5 mm
Misura a	7,5 mm
N. poli	4
Dimensioni dei codoli	0,3 X 0,8 mm

Distanza codoli	2,5 mm
Diametro foro	1,2 mm

Dati tecnici

Famiglia articolo	PTSM 0,5/..-V-THR
Gruppo materiale isolante	IIIa
Tensione impulsiva di dimensionamento (III/3)	2,5 kV
Tensione impulsiva di dimensionamento (III/2)	2,5 kV
Tensione impulsiva di dimensionamento (II/2)	2,5 kV
Tensione di dimensionamento (III/3)	63 V
Tensione di dimensionamento (III/2)	200 V
Tensione di dimensionamento (II/2)	200 V
Attacco a norma	EN-VDE
Corrente nominale I_N	6 A
Sezione nominale	0,5 mm²
Corrente di carico massima	6 A
Materiale isolante	LCP
Classe di combustibilità a norma UL 94	V0
Lunghezza di spelatura	6 mm
Tensione nominale UL/CUL Use Group B	150 V
Corrente nominale UL/CUL Use Group B	5 A

Dati di collegamento

Sezione conduttore rigido min.	0,14 mm²
Sezione conduttore rigido max.	0,5 mm²
Sezione conduttore flessibile min.	0,2 mm²
Sezione conduttore flessibile max.	0,5 mm²
Sezione conduttore flessibile con capocorda senza collare in plastica min.	0,25 mm²
Sezione conduttore flessibile con capocorda senza collare in plastica max.	0,5 mm²
Sezione trasversale conduttore AWG/kcmil min.	24
Sezione trasversale conduttore AWG/kcmil max.	20
AWG secondo UL/CUL min	26
AWG secondo UL/CUL max	20

Omologazioni

Omologazioni cULus Recognized, GOST

Omologazioni richieste:

Omologazioni Ex:

Accessori

Articolo	Denominazione	Descrizione
Utensili		
1205202	SZS 0,4X2,0	Micro cacciavite, testa a taglio, dimensioni: 0,4x2,0x60 mm, manico a 2 componenti, con protezione anti-svitamento e cappuccio orientabile

Disegni

Dima di forat./geometria di pad di saldat.

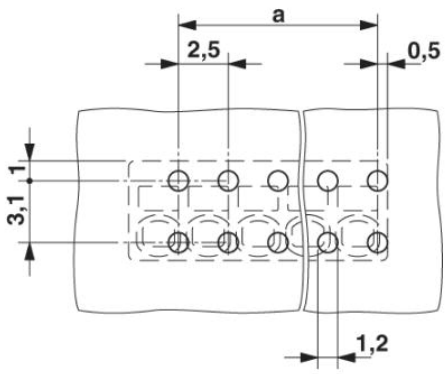

Disegno quotato

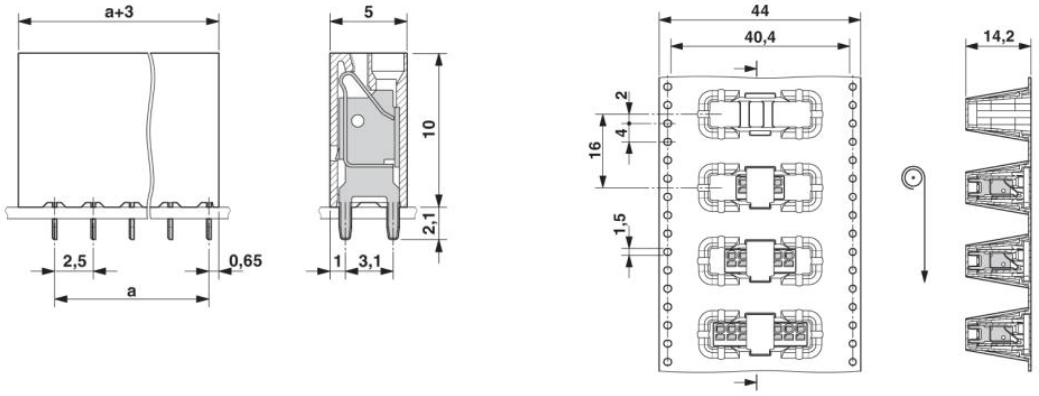

Indirizzo

PHOENIX CONTACT S.p.A.
Via Bellini, 39/41
Cusano Milanino (MI),Italy
Tel.: +39 02 660591
Fax +39 02 66059500
http://www.phoenixcontact.it

© 2010 Phoenix Contact
Con riserva di modifiche tecniche.