Dati di base

MC 0,5/ 2-G-2,5 THT

Codice articolo: 1963421

La figura illustra la versione a 10 poli dell'articolo



http://eshop.phoenixcontact.it/phoenix/treeViewClick.do?UID=1963421

Presa base, Corrente nominale: 4 A, Tensione di dimensionamento (III/2): 160 V, N. poli: 2, Passo: 2,5 mm, Colore: nero, Superficie contatti: Stagno, Montaggio: SMD/THT/THR, Le informazioni per l'utente e le proposte di progettazione per la tecnologia Through Hole Reflow sono indicate nella pagina "Download"

Dati commerciali	
EAN	4 017918 912253
VPE	50
Tariffa doganale	85366990
Peso lordo pezzi	2,07 g
Indicazione pagine catalogo	Pagina 138 (CC-2009)

Note dei prodotti

Conforme alle direttive WEEE/RoHS dal: 01.01.2003

Verificare che i dati qui riportati siano ricavati dal catalogo online. Utilizzare tutte le informazioni e i dati della documentazione per l'utente alla pagina http://www.download.phoenixcontact.it Per il download da Internet, valgono le condizioni generali di utilizzo.

Dati tecnici

Misure/poli	
Lunghezza	10,1 mm
Altezza	8,1 mm
Passo	2,5 mm
Misura a	2,5 mm

N. poli	2
Dimensioni dei codoli	0,8 x 0,8 mm
Distanza codoli	2,50 mm
Diametro foro	1,4 mm

Dati tecnici

Famiglia articolo	MC 0,5/..-G-THT
Gruppo materiale isolante	IIIa
Tensione impulsiva di dimensionamento (III/3)	1,5 kV
Tensione impulsiva di dimensionamento (III/2)	2,5 kV
Tensione impulsiva di dimensionamento (II/2)	2,5 kV
Tensione di dimensionamento (III/2)	160 V
Tensione di dimensionamento (II/2)	160 V
Attacco a norma	EN-VDE
Corrente nominale I_N	4 A
Tensione nominale U_N	32 V
Corrente di carico massima	4 A
Materiale isolante	PA
Classe di combustibilità a norma UL 94	V0
Colore	nero
Tensione nominale UL/CUL Use Group B	125 V
Corrente nominale UL/CUL Use Group B	4 A

Omologazioni

Omologazioni: cULus Recognized, GOST, VDE Gutachten mit Fertigungsüberwachung, CCA, IECEE CB Scheme

Omologazioni richieste:

Omologazioni Ex:

Accessori

Articolo	Denominazione	Descrizione
Spina/adattatore		
1881435	CP-MC 0,5	Linguetta di codifica da inserire nella scanalatura della presa base invertita, in materiale isolante rosso

Disegni

Dima di forat./geometria di pad di saldat.

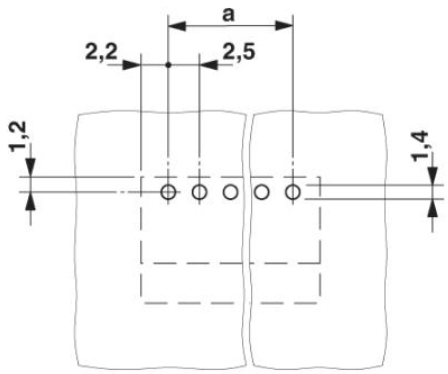

Disegno quotato

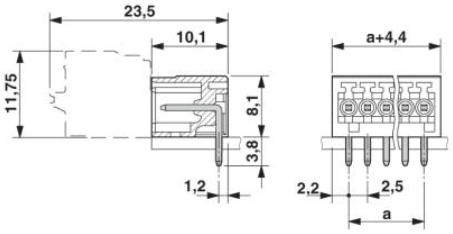

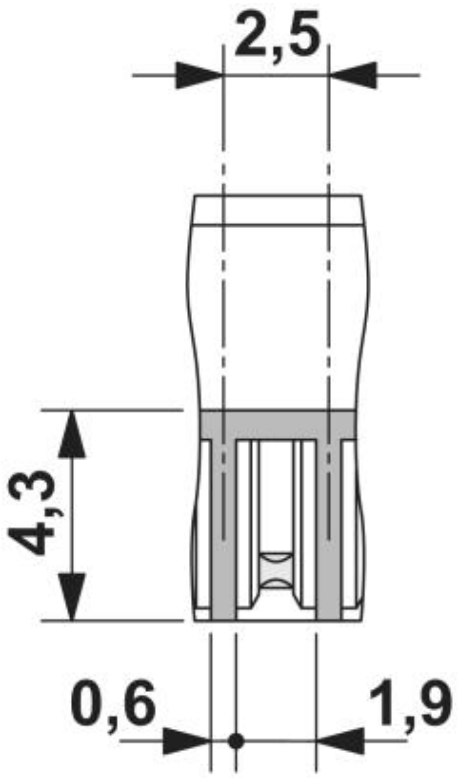

Indirizzo

PHOENIX CONTACT S.p.A.
Via Bellini, 39/41
Cusano Milanino (MI),Italy
Tel.: +39 02 660591
Fax +39 02 66059500
http://www.phoenixcontact.it



© 2010 Phoenix Contact
Con riserva di modifiche tecniche.