Presa base - MC 1,5/10-GF-3,5 - 1843871

Please be informed that the data shown in this PDF Document is generated from our Online Catalog. Please find the complete data in the user's documentation. Our General Terms of Use for Downloads are valid (http://download.phoenixcontact.com)

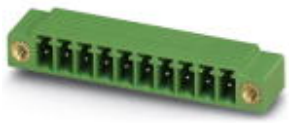

Presa base, Corrente nominale: 8 A, Tensione di dimensionamento (III/2): 160 V, N. poli: 10, Passo: 3,5 mm, Colore: verde, Superficie contatti: Stagno, Montaggio: Saldatura

Product Features

- Varianti con linguette a innesto per il bloccaggio di connettori con flange di bloccaggio
- Direzione d'innesto parallela e perpendicolare al circuito stampato
- Spine con spessore ridotto e passi compatti
- Codifica singola dei poli inserendo le linguette di codifica

Key commercial data

package_quantity	100
GTIN	4017918112981

Technical data

Dimensioni

Lunghezza	9,2 mm
Passo	3,5 mm
Misura a	31,5 mm
Dimensioni dei codoli	0,8 x 0,8 mm
Diametro foro	1,2 mm

Generalità

Famiglia articolo	MC 1,5/..-GF
Gruppo materiale isolante	IIIa
Tensione impulsiva di dimensionamento (III/3)	2,5 kV
Tensione impulsiva di dimensionamento (III/2)	2,5 kV
Tensione impulsiva di dimensionamento (II/2)	2,5 kV
Tensione di dimensionamento (III/3)	160 V
Tensione di dimensionamento (III/2)	160 V
Tensione di dimensionamento (II/2)	250 V
Attacco a norma	EN-VDE
Corrente nominale I_N	8 A
Corrente di carico massima	8 A
Materiale isolante	PBT
Classe di combustibilità a norma UL 94	V0

Presa base - MC 1,5/10-GF-3,5 - 1843871

Technical data

Generalità

Colore	verde
N. poli	10

classifications

eCl@ss

eCl@ss 4.0	272607xx
eCl@ss 4.1	27260701
eCl@ss 5.0	27260701
eCl@ss 5.1	27260701
eCl@ss 6.0	27260704
eCl@ss 7.0	27440402
eCl@ss 8.0	27440402

ETIM

ETIM 3.0	EC001121
ETIM 4.0	EC002637
ETIM 5.0	EC002637

UNSPSC

UNSPSC 6.01	30211810
UNSPSC 7.0901	39121409
UNSPSC 11	39121409
UNSPSC 12.01	39121409
UNSPSC 13.2	39121409

approvals

CSA / UL Recognized / VDE Gutachten mit Fertigungsüberwachung / cUL Recognized / GOST / IECEE CB Scheme / GOST / CCA / cULus Recognized /

Approval details

CSA

Usegroups	**B**	**D**
Tensione nominale UN	300 V	300 V
Corrente nominale IN	8 A	8 A
mm²/AWG/kcmil		

Presa base - MC 1,5/10-GF-3,5 - 1843871

approvals

UL Recognized

Usegroups	B	D
Tensione nominale UN	300 V	300 V
Corrente nominale IN	8 A	8 A
mm²/AWG/kcmil		

VDE Gutachten mit Fertigungsüberwachung

Tensione nominale UN	160 V
Corrente nominale IN	8 A
mm²/AWG/kcmil	

cUL Recognized

Usegroups	B	D
Tensione nominale UN	300 V	300 V
Corrente nominale IN	8 A	8 A
mm²/AWG/kcmil		

GOST

IECEE CB Scheme

Tensione nominale UN	160 V
Corrente nominale IN	8 A
mm²/AWG/kcmil	

CCA

Tensione nominale UN	160 V

Presa base - MC 1,5/10-GF-3,5 - 1843871

approvals

Corrente nominale IN	8 A
mm²/AWG/kcmil	

cULus Recognized

accessories

Segnamorsetti siglati

SK 3,5/2,8:FORTL.ZAHLEN - 0804073



Elemento di codifica

CP-MSTB - 1734634



accessories

MC 1,5/10-LWL 1,5-3,5 - 1841161



MC 1,5/10-LWL 2,3-3,5 - 1841187



Presa base - MC 1,5/10-GF-3,5 - 1843871

accessories

MC 1,5/10-LWL 4-3,5 - 1841200



Drawings

Dima di foratura

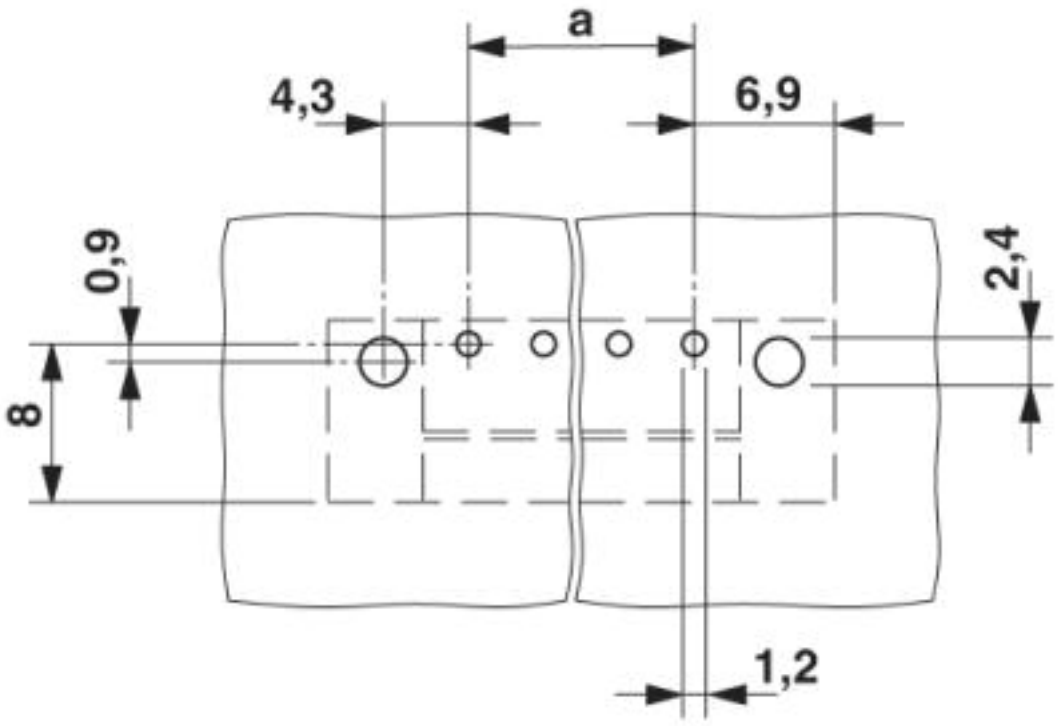

Presa base - MC 1,5/10-GF-3,5 - 1843871

Diagramma

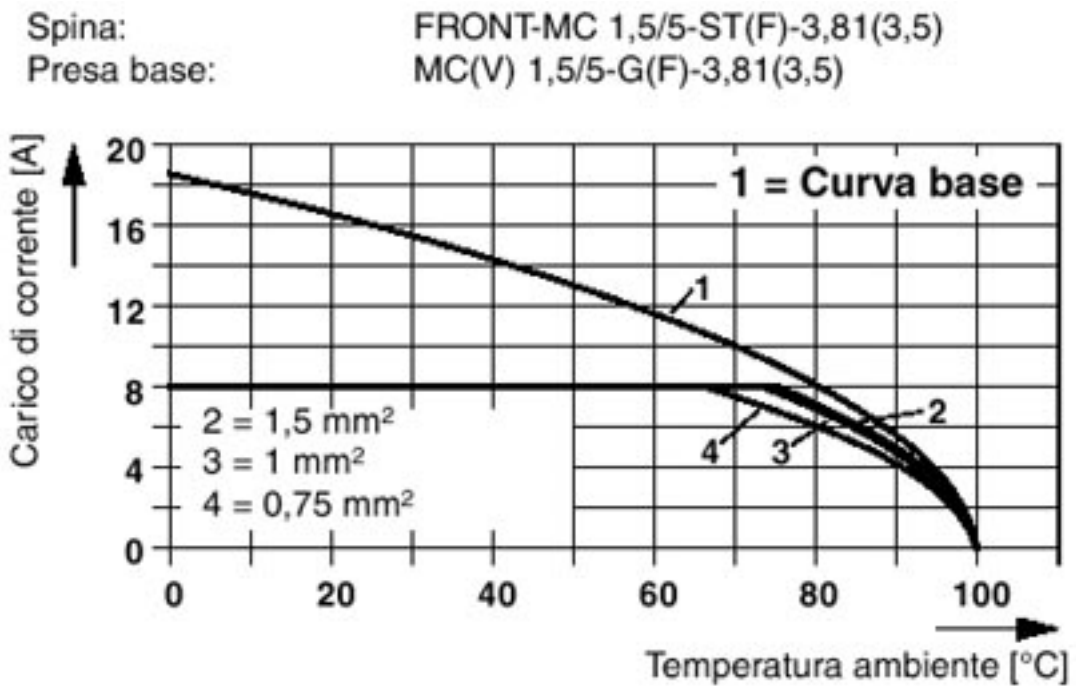

Diagramma

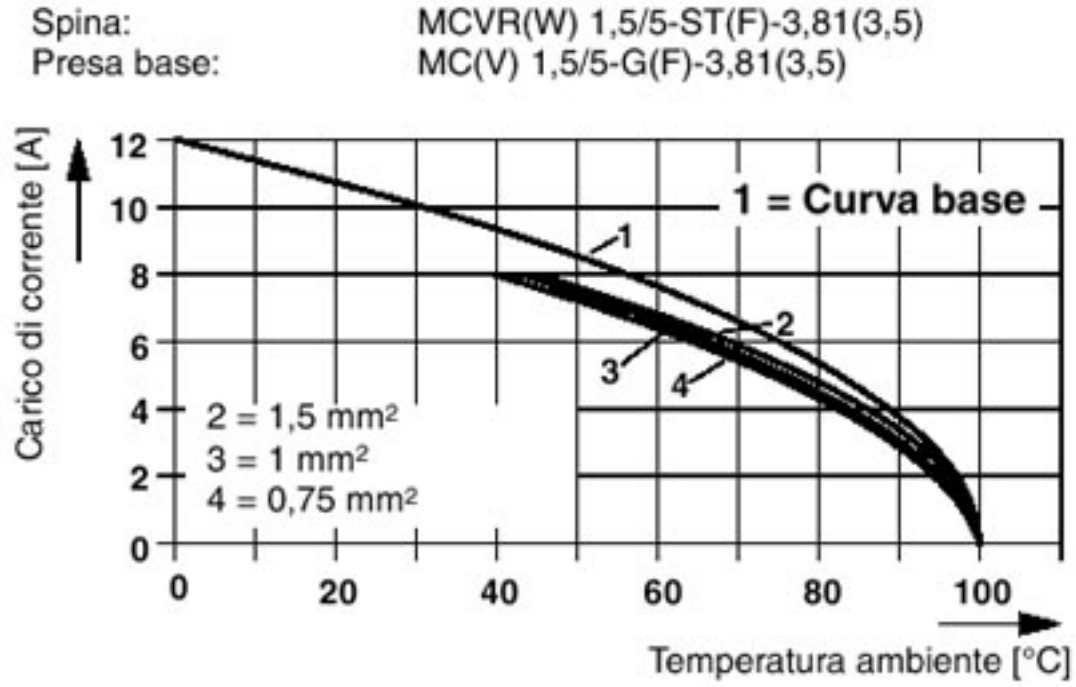

Presa base - MC 1,5/10-GF-3,5 - 1843871

Diagramma

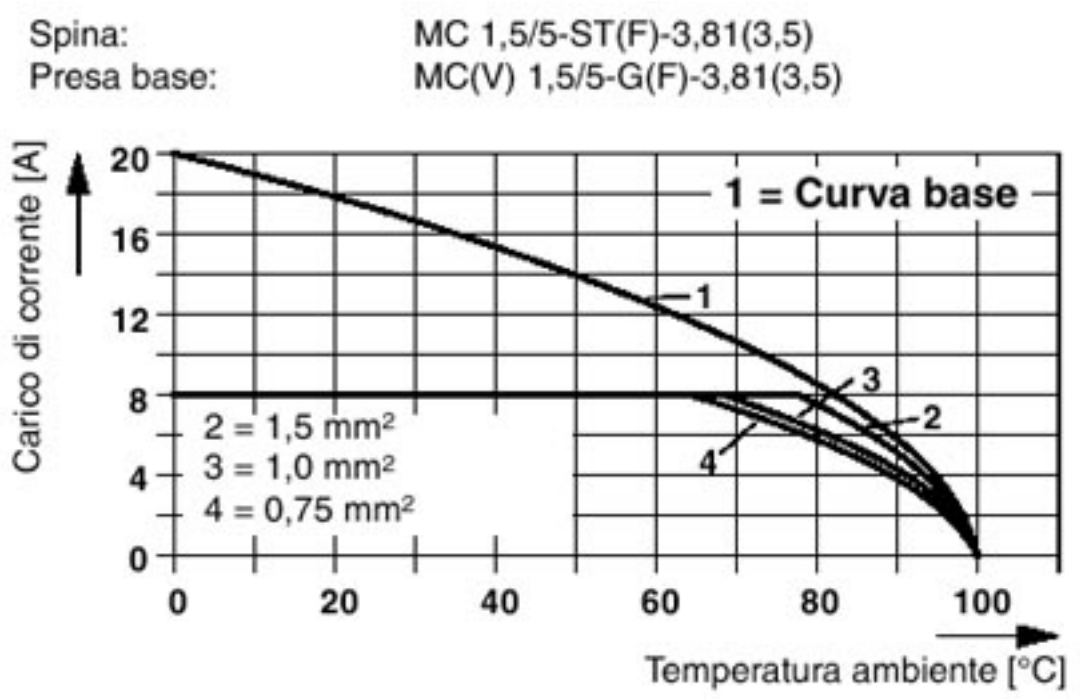

Diagramma

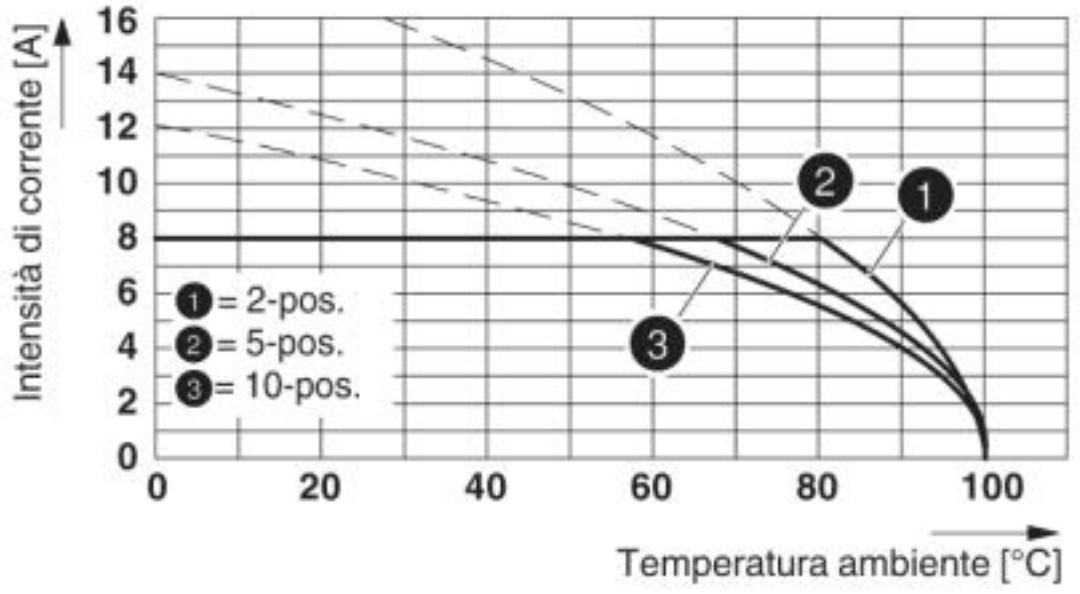

Tipo: TFMC 1,5/...-STF-3,5 con MC 1,5/...-GF-3,5

Diagramma

Tipo: MC 1,5/...-STF-3,5 con MC 1,5/...-GF-3,5

Presa base - MC 1,5/10-GF-3,5 - 1843871

Disegno quotato

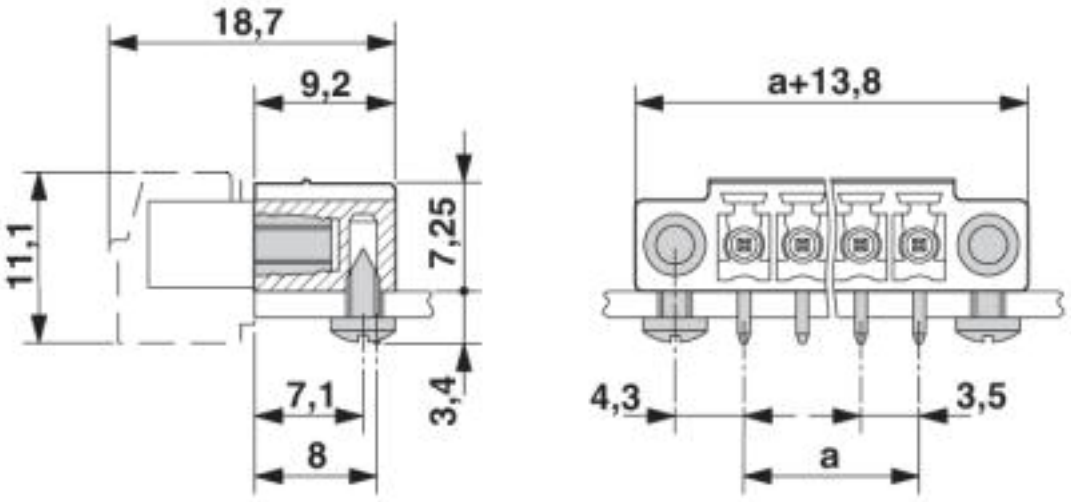

© Phoenix Contact 2013 - all rights reserved
http://www.phoenixcontact.com