Dati di base

MCDNV 1,5/20-G1-3,5 P26THR

Codice articolo: 1952966

La figura illustra la versione a 10 poli dell'articolo

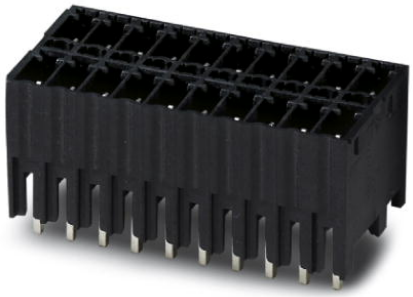

http://eshop.phoenixcontact.it/phoenix/treeViewClick.do?UID=1952966

Presa base, Corrente nominale: 8 A, Tensione di dimensionamento (III/2): 200 V, N. poli: 20, Passo: 3,5 mm, Colore: nero, Superficie contatti: Stagno, Montaggio: SMD/THT/THR, La lunghezza pin è pari a 26 mm. Le informazioni per l'utente e le proposte di progettazione per la tecnologia Through Hole Reflow sono indicate nella pagina web www.phoenixcontact.it.

Dati commerciali

EAN	4 017918 920166
VPE	50 pcs.
Tariffa doganale	85366990
Peso lordo pezzi	12,65 g

Note dei prodotti

Conforme alle direttive WEEE/RoHS dal: 01.01.2003

Verificare che i dati qui riportati siano ricavati dal catalogo online. Utilizzare tutte le informazioni e i dati della documentazione per l'utente alla pagina http://www.download.phoenixcontact.it Per il download da Internet, valgono le condizioni generali di utilizzo.

Dati tecnici

Misure/poli

Lunghezza	16 mm
Altezza	13,3 mm
Passo	3,5 mm

Misura a	66,5 mm
N. poli	20
Dimensioni dei codoli	0,8 x 0,8 mm
Distanza codoli	3,50 mm
Diametro foro	1,4 mm

Dati tecnici

Famiglia articolo	MCDNV 1,5/..-G1-THR
Gruppo materiale isolante	IIIa
Tensione impulsiva di dimensionamento (III/3)	2,5 kV
Tensione impulsiva di dimensionamento (III/2)	2,5 kV
Tensione impulsiva di dimensionamento (II/2)	2,5 kV
Tensione di dimensionamento (III/2)	200 V
Tensione di dimensionamento (II/2)	250 V
Attacco a norma	EN-VDE
Corrente nominale I_N	8 A
Tensione nominale U_N	160 V
Corrente di carico massima	8 A (per polo)
Materiale isolante	LCP
Classe di combustibilità a norma UL 94	V0
Colore	nero
Tensione nominale UL/CUL Use Group B	150 V
Corrente nominale UL/CUL Use Group B	8 A
Tensione nominale UL/CUL Use Group D	150 V
Corrente nominale UL/CUL Use Group D	8 A

Omologazioni

Omologazioni cULus Recognized, GOST

Omologazioni richieste:

Omologazioni Ex:

Accessori

Articolo	Denominazione	Descrizione
Siglatura		
0805030	SK 3,5/2,8:SO	Schede di siglatura, bianco, Tipo di montaggio: Colla, per morsetti con spessore: 3,5 mm
Spina/adattatore		
1734634	CP-MSTB	Profilo di codifica da inserire nella scanalatura della spina o della presa base invertita, in materiale isolante rosso

Disegni

Dima di forat./geometria di pad di saldat.

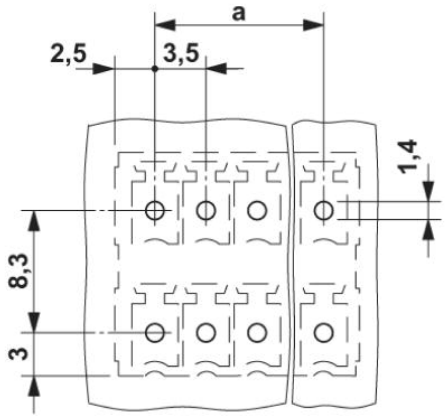

*) ≤ 8 poli= 1,3 / > 8 poli = 1,4

Disegno quotato

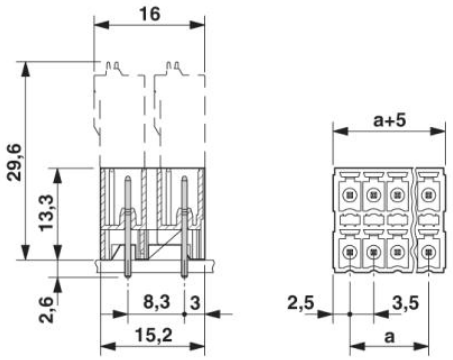

Indirizzo

PHOENIX CONTACT S.p.A.
Via Bellini, 39/41
Cusano Milanino (MI),Italy
Tel.: +39 02 660591
Fax +39 02 66059500
http://www.phoenixcontact.it

© 2010 Phoenix Contact
Con riserva di modifiche tecniche.