Dati di base

PTA 1,5/ 2-5,0

Codice articolo: 1988804

La figura illustra la versione a 10 poli dell'articolo



http://eshop.phoenixcontact.it/phoenix/treeViewClick.do?UID=1988804

Morsetto per c.s., Corrente nominale: 17,5 A, Tensione nominale: 400 V, Passo: 5 mm, N. poli: 2, Collegamento: Connessione a vite, Montaggio: Saldatura, Direzione di collegamento conduttore/scheda: 45 °, Colore: verde

Note dei prodotti

Conforme alle direttive WEEE/RoHS dal: 26.08.2003

Dati commerciali

EAN	4 046356 036795
VPE	250
Tariffa doganale	85369010
Peso lordo pezzi	2,13 g
Indicazione pagine catalogo	Pagina 469 (CC-2009)

Verificare che i dati qui riportati siano ricavati dal catalogo online. Utilizzare tutte le informazioni e i dati della documentazione per l'utente alla pagina http://www.download.phoenixcontact.it Per il download da Internet, valgono le condizioni generali di utilizzo.

Dati tecnici

Misure/poli

Passo	5 mm
Misura a	5 mm
N. poli	2
Dimensioni dei codoli	1,0 mm
Distanza codoli	5 mm

Diametro foro	1,3 mm
Filettatura	M2,6
Coppia min.	0,35 Nm
Coppia max.	0,4 Nm

Dati tecnici

Famiglia articolo	PTA 1,5
Gruppo materiale isolante	I
Tensione impulsiva di dimensionamento (III/3)	4 kV
Tensione impulsiva di dimensionamento (III/2)	4 kV
Tensione impulsiva di dimensionamento (II/2)	4 kV
Tensione di dimensionamento (III/3)	250 V
Tensione di dimensionamento (III/2)	400 V
Tensione di dimensionamento (II/2)	630 V
Attacco a norma	EN-VDE
Corrente nominale I_N	17,5 A
Sezione nominale	1,5 mm²
Corrente di carico massima	24 A
Materiale isolante	PA
Classe di combustibilità a norma UL 94	V0
Calibro a tampone	A1 / B1
Lunghezza di spelatura	5 mm
Tensione nominale UL/CUL Use Group B	300 V
Corrente nominale UL/CUL Use Group B	15 A
Tensione nominale UL/CUL Use Group D	300 V
Corrente nominale UL/CUL Use Group D	10 A

Dati di collegamento

Sezione conduttore rigido min.	0,14 mm²
Sezione conduttore rigido max.	2,5 mm²
Sezione conduttore flessibile min.	0,14 mm²
Sezione conduttore flessibile max.	2,5 mm²
Sezione conduttore flessibile con capocorda senza collare in plastica min.	0,25 mm²
Sezione conduttore flessibile con capocorda senza collare in plastica max.	1,5 mm²
Sezione conduttore flessibile con capocorda con collare in plastica min.	0,25 mm²

Sezione conduttore flessibile con capocorda con collare in plastica max.	1,5 mm²
Sezione trasversale conduttore AWG/kcmil min.	26
Sezione trasversale conduttore AWG/kcmil max.	14
2 conduttori stesso diametro, rigidi min.	0,14 mm²
2 conduttori stesso diametro, rigidi max.	1 mm²
2 conduttori stesso diametro, flessibili min.	0,14 mm²
2 conduttori stesso diametro, flessibili max.	0,75 mm²
2 conduttori con stesso diametro, flessibili con AEH senza collare in plastica min.	0,25 mm²
2 conduttori con stesso diametro, flessibili con AEH senza collare in plastica max.	0,34 mm²
2 conduttori con stesso diametro, flessibili con TWIN-AEH con collare in plastica min.	0,25 mm²
2 conduttori con stesso diametro, flessibili con TWIN-AEH con collare in plastica max.	0,75 mm²
AWG secondo UL/CUL min	26
AWG secondo UL/CUL max	12

Omologazioni

Omologazioni: cULus Recognized, GOST, VDE Gutachten mit Fertigungsüberwachung, CCA, IECEE CB Scheme

Omologazioni richieste:

Omologazioni Ex:

Accessori

Articolo	Denominazione	Descrizione
Utensili		
1205053	SZS 0,6X3,5	Utensile, per morsetti ST, isolato, adatto anche come cacciavite per teste a taglio, dimensioni: 0,6x3,5x100 mm, manico a 2 componenti, con protezione anti-svitamento

Disegni

Dima di forat./geometria di pad di saldat.

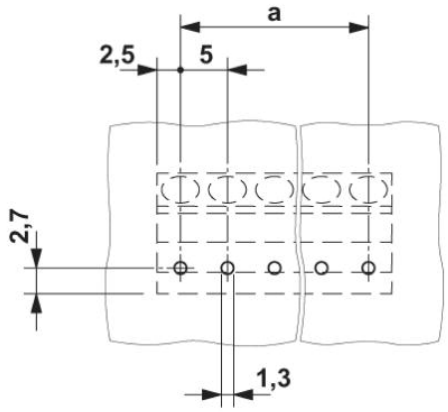

Diagramma

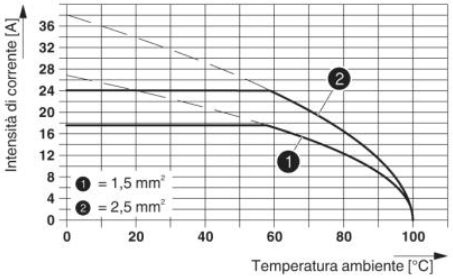

Disegno quotato

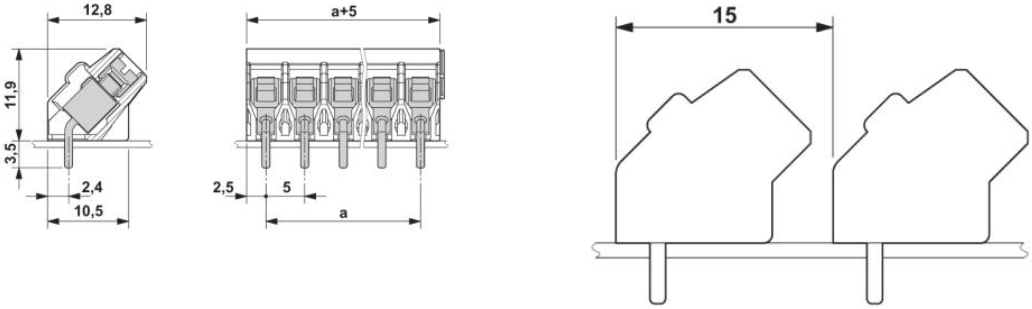

Indirizzo

PHOENIX CONTACT S.p.A.
Via Bellini, 39/41
Cusano Milanino (MI),Italy
Tel.: +39 02 660591
Fax +39 02 66059500
http://www.phoenixcontact.it

© 2010 Phoenix Contact
Con riserva di modifiche tecniche.