Dati di base

SACCBP-M12FSD-4CON-M16/5,0-931

Codice articolo: 1534614



http://eshop.phoenixcontact.it/phoenix/treeViewClick.do?UID=1534614

Connettore femmina da incasso sistema bus, ETHERNET, 4 poli, M12, schermato, codifica D, montaggio posteriore/a vite, con filettatura M16, con cavo bus da 5 m, 2 x 2 x 0,14 mm²

Ethernet

Note dei prodotti

Conforme alle direttive WEEE/RoHS dal: 20.12.2005

Verificare che i dati qui riportati siano ricavati dal catalogo online. Utilizzare tutte le informazioni e i dati della documentazione per l'utente alla pagina http://www.download.phoenixcontact.it Per il download da Internet, valgono le condizioni generali di utilizzo.

Dati commerciali

EAN	4 046356 026789
VPE	1
Tariffa doganale	85444290
Peso lordo pezzi	242,80 g

Dati tecnici

Dati generali

Corrente di dimensionamento a 40 °C	4 A
Tensione di dimensionamento	60 V
N. poli	4
Resistività di massa	≤ 3 mΩ
Resistenza di isolamento	≥ 100 MΩ

Lungh. cavo	5 m
Temperatura ambiente (esercizio)	-25 °C ... 90 °C (connettore / connecttore femmina)

Dati generici

Codifica	D - Dati
Categoria di sovratensione	II
Grado d'inquinamento	3
Grado di protezione	IP67
Materiale contatto	CuZn
Materiale superficie contatti	Ni/Au
Materiale inserto portacontatti	PA 66
Materiale ghiera	Ottone, nichelato
Materiale guarnizione	NBR
Segnalazione stato	No
Tensione di prova	2500 V

Dati conduttore

Tipo cavo	Ethernet
Tipo cavo (sigla)	93E
Struttura cavo	2x2xAWG26/7 PIMF
Sezione conduttore	2x 2x 0,14 mm²
Linea segnale AWG	26
Struttura conduttore segnale linea	7x 0,15 mm
Diametro cavo incluso isolamento	≤ 1,05 mm
Colori filo	bianco/arancione-arancione, bianco/verde-verde
Cordatura a coppie	2 conduttori a coppia
Tipo di schermatura a coppie	Poliestere rivestito in alluminio
Cordatura intera	2 paisa con 2 riempitori verso l'anima
Schermatura	Treccia di fili in rame stagnati
Guaina esterna, colore	azzurro mare RAL 5021
Diametro esterno cavo D	6,7 mm
Raggio di piegatura minimo, mobile	34 mm
Peso del cavo	42 kg/km
Guaina esterna, materiale	PUR
Materiale isolamento fili	PE a celle
Materiale conduttore	Filo Cu nudo

Resistenza di isolamento	≥ 5 GΩ*km
resistenza del conduttore	≤ 150 Ω/km
Caratteristiche di trasmissione (categoria)	CAT5 (IEC 11801:2002), CAT5e (TIA 568B:2001)
Capacità	42 pF
Impedenza caratteristica	100 Ω ±5 % (con 100 MHz)
Velocità del segnale	0,72 c
Attenuazione schermatura	60 dB (fino a 1000 MHz)
Resistenza accoppiamento	5,00 mΩ/m (con 10 MHz)
Tensione nominale cavo	max. 125 V
Tensione di prova cavo	1000 V
Caratteristiche particolari	senza sostanze impregnate di vernice
Resistenza alla fiamma	a norma IEC 60332-2-2
Assenza di alogeni	a norma IEC 60754-1/2
Resistenza all'olio	a norma DIN EN 60811-2-1
Altra resistenza	Resistenza ai microbi a norma VDE 0282 parte 10
	Resistenza all'idrolisi a norma DIN 53504
A tenuta di gas combusto	secondo IEC 61034-1/2
Temperatura ambiente (esercizio)	-40 °C ... 70 °C (cavi, posa fissa)
	-10 °C ... 50 °C (cavi, posa mobile)

Omologazioni

Omologazioni GOST

Omologazioni richieste:

Omologazioni Ex:

Disegni

Disegno quotato

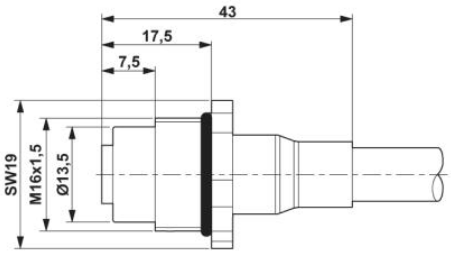

M12 Connettori da incasso

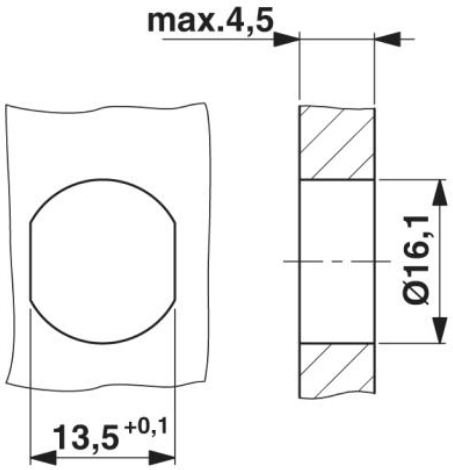

Sezione custodia per filettatura di fissaggio M16, parete di montaggio con foro passante (in alternativa con superficie antitorsione)

Schema di collegamento

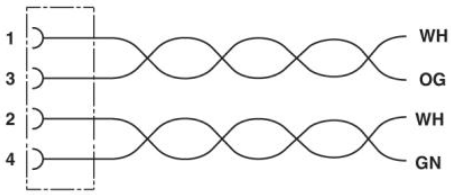

Equipaggiamento dei contatti del connettore femmina M12

Disegno schema

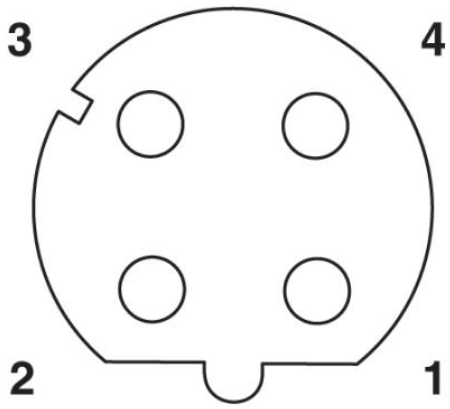

Pinning connettore femmina M12, 4 poli, codifica D, lato femmina

Indirizzo

PHOENIX CONTACT S.p.A.
Via Bellini, 39/41
Cusano Milanino (MI),Italy
Tel.: +39 02 660591
Fax +39 02 66059500
http://www.phoenixcontact.it

© 2010 Phoenix Contact
Con riserva di modifiche tecniche.