Dati di base

# SAC-4P-M12MR/0,6-PUR/M12FS

Codice articolo: 1668603



http://eshop.phoenixcontact.it/phoenix/treeViewClick.do?UID=1668603

Cavo sensore-attuatore, 4-poli, PUR senza alogenati, grigio-nero RAL 7021, Maschio angolato M12, codifica A, su Femmina diritto M12, codifica A, Lungh. cavo: 0,6 m

Note dei prodotti

Conforme alle direttive WEEE/RoHS
dal: 01.06.2005

| Dati commerciali | |
|---|---|
| EAN | 4 017918 136055 |
| VPE | 1 pcs. |
| Tariffa doganale | 85444290 |
| Peso lordo pezzi | 36,10 g |
| Indicazione pagine catalogo | Pagina 82 (PC-2009) |

Verificare che i dati qui riportati siano ricavati dal catalogo online. Utilizzare tutte le informazioni e i dati della documentazione per l'utente alla pagina http://www.download.phoenixcontact.it Per il download da Internet, valgono le condizioni generali di utilizzo.

## Dati tecnici

### Dati generali

| | |
|---|---|
| Corrente di dimensionamento a 40 °C | 4 A |
| Tensione di dimensionamento | 250 V |
| N. poli | 4 |
| Resistività di massa | ≤ 5 mΩ |
| Resistenza di isolamento | ≥ 10 MΩ |

| | |
|---|---|
| Lungh. cavo | 0,6 m |
| Temperatura ambiente (esercizio) | -25 °C ... 90 °C (connettore / connecttore femmina) |

**Dati generici**

| | |
|---|---|
| Norme/Disposizioni | Connettore M12 IEC 61076-2-101 |
| Codifica | A - Standard |
| Categoria di sovratensione | II |
| Grado d'inquinamento | 3 |
| Grado di protezione | IP65 |
| | IP67 |
| | IP68 |
| Cicli di manovra | ≥ 100 |
| Coppia di serraggio | 0,4 Nm (Connettore M12) |
| Materiale contatto | CuSn |
| Materiale superficie contatti | Ni/Au |
| Materiale inserto portacontatti | TPU GF |
| Materiale impugnature | TPU, difficilmente infiammabile, autoestinguente |
| Materiale ghiera | Pressogetto di zinco, nichelato |
| Materiale guarnizione | NBR |
| Segnalazione stato | No |

**Dati conduttore**

| | |
|---|---|
| Tipo cavo | PUR senza alogenati nero |
| Tipo cavo (sigla) | PUR |
| Abbreviazione cavi | Li9Y11Y-HF |
| UL AWM Style | 20549 |
| Sezione conduttore | 4x 0,34 mm² (linea del segnale) |
| Linea segnale AWG | 22 |
| Struttura conduttore segnale linea | 42x 0,10 mm |
| Diametro cavo incluso isolamento | 1,27 mm ±0,02 mm (linea del segnale) |
| Isolamento spessore parete | ≥ 0,21 mm (Isolamento fili) |
| | ≥ 0,8 mm (Guaina esterna) |
| Colori filo | marrone, bianco, blu, nero |
| Cordatura intera | 4 fili twistati longitudinalmente |
| Passo di cordatura cordatura intera | 49,5 mm |
| Guaina esterna, colore | grigio-nero RAL 7021 |

| | |
|---|---|
| Diametro esterno cavo D | 4,7 mm ± 0,15 mm |
| Raggio di piegatura minimo, fisso | 23,5 mm |
| Raggio di piegatura minimo, mobile | 47 mm |
| Numero dei cicli di piegatura | 4000000 |
| Raggio di piegatura | 47 mm |
| Corsa di posizionamento | 10 m |
| Velocità di posizionamento | 3 m/s |
| Accelerazione | 10 m/s² |
| Peso del cavo | 30 kg/km |
| Guaina esterna, materiale | PUR |
| Materiale isolamento fili | PP |
| Materiale conduttore | Filo Cu nudo |
| Resistenza di isolamento | ≥ 1 GΩ*km |
| resistenza del conduttore | max. 58 Ω/km (a 20 °C) |
| Tensione nominale cavo | ≤ 300 V |
| Tensione di prova cavo | ≥ 3000 V |
| Caratteristiche particolari | per catena portacavi |
| | privo di silicone |
| | senza sostanze impregnate di vernice |
| | flessibile |
| Resistenza alla fiamma | secondo UL-Style 20549 |
| | secondo FT1 in base a UL 758 |
| Assenza di alogeni | ai sensi della normativa DIN VDE 0472 Parte 815 |
| | a norma DIN EN 50267-2-1 |
| Resistenza all'olio | a norma DIN EN 60811-2-1 |
| Altra resistenza | Ottima resistenza contro acidi, liscivie e solventi |
| | Resistenza all'idrolisi e ai microbi |
| | resistente ai raggi UV secondo DIN EN ISO 4892-2-A |
| Temperatura ambiente (esercizio) | -40 °C ... 80 °C (cavi, posa fissa) |
| | -25 °C ... 80 °C (cavi, posa mobile) |

## Omologazioni

| | |
|---|---|
| Omologazioni | cULus Listed |

Omologazioni richieste:

Omologazioni Ex:

## Accessori

| Articolo | Denominazione | Descrizione |
|---|---|---|
| **Elementi di protezione e di chiusura** | | |
| 1430873 | PROT-M12 FS-PA-CHAIN | Tappo M12 in plastica con nastro di fissaggio per cavi sensore, per connettori maschio M12 inutilizzati |
| 1430899 | PROT-M12 MS-PA-CHAIN | Tappo M12 con nastro di fissaggio per cavi sensore, per connettori femmina M12 inutilizzati |
| **Fusibile** | | |
| 1558991 | SAC-M12-EXCLIP-F | Clip di sicurezza per il lato femmina di vari connettori sensore/ attuatore M12 impedisce la separazione di connettori senza utensili |
| **Siglatura** | | |
| 1051993 | B-STIFT | Penna di siglatura, per la siglatura manuale delle strisce ZB in bianco, siglatura resistente a sfregamento e acqua, spessore tratto 0,5 mm |
| 1013944 | PABA RD/15 | Cartellino a stecca, Striscia, rosso, in bianco, siglabile con: Plotter, Tipo di montaggio: Infilare, Diametro cavo: 0,6-50 mm, Dimensioni campo di siglatura: 15 x 4 mm |
| 1013151 | PABA WH/15 | Cartellino a stecca, Striscia, bianco, in bianco, siglabile con: Plotter, Tipo di montaggio: Infilare, Diametro cavo: 0,6-50 mm, Dimensioni campo di siglatura: 15 x 4 mm |
| 1013698 | PABA YE/15 | Cartellino a stecca, Striscia, giallo, in bianco, siglabile con: Plotter, Tipo di montaggio: Infilare, Diametro cavo: 0,6-50 mm, Dimensioni campo di siglatura: 15 x 4 mm |
| 1013122 | PATO 2/15 | Portacartellini per conduttori, trasparente, in bianco, Tipo di montaggio: Agganciare, Diametro cavo: 2,8-4,4 mm, Dimensioni campo di siglatura: 4 x 15 mm |
| 1013135 | PATO 3/15 | Portacartellini per conduttori, trasparente, in bianco, Tipo di montaggio: Agganciare, Diametro cavo: 4,4-6,7 mm, Dimensioni campo di siglatura: 4 x 15 mm |
| 1013148 | PATO 4/15 | Portacartellini per conduttori, trasparente, in bianco, Tipo di montaggio: Agganciare, Diametro cavo: 6,7-10 mm, Dimensioni campo di siglatura: 4 x 15 mm |

**Utensili**

| | | |
|---|---|---|
| 1208432 | SAC BIT M12-D15 | Inserto a innesto per montaggio di cavi sensore-attuatore con connettore M12 e per connettore M12 con connessione rapida QUICKON, per comando esagonale da 4 mm |
| 1208429 | TSD 04 SAC | Giravite dinamometrico, con coppia preimpostata a 0,4 Nm e comando esagonale da 4 mm per connettori M12 |
| 1212224 | TSD-M 1,2NM | Avvitatore a coppia, accuratezza a norma EN ISO 6789, regolabile da 0,3 - 1,2 Nm |
| 1212600 | TSD-M SAC-BIT ADAPTER | Bit adattatore, per avvitatori TSD-M…, azionamento E6,3-1/4", con esagono da 4 mm per l'alloggiamento di bit SAC |

## Disegni

Disegno quotato

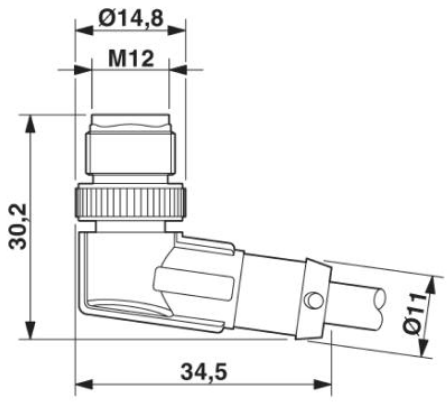


Connettore M12 x 1, angolato

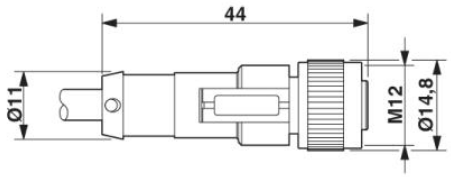


Connettore femmina M12 x 1, diritto

Schema di collegamento

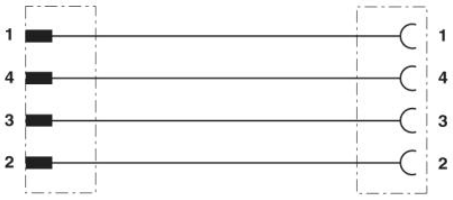


Equipaggiamento dei contatti del connettore maschio M12 e del connettore femmina M12

Disegno schema

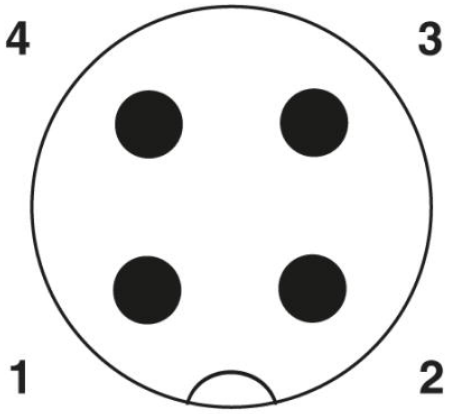


Pinning connettore M12, 4 poli, codifica A, lato maschio

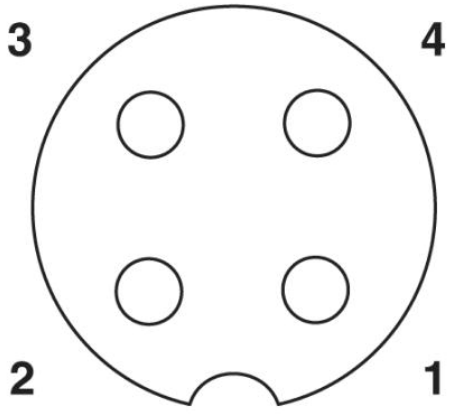


Pinning connettore femmina M12, 4 poli, codifica A, lato femmina

PUR senza alogenati nero [PUR]

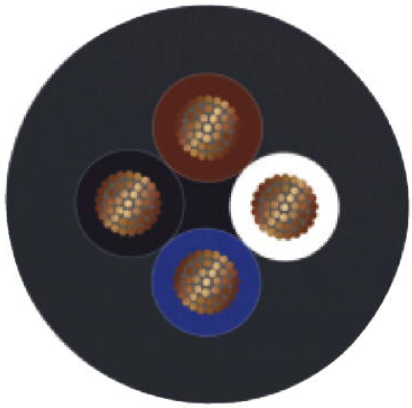

## Indirizzo

PHOENIX CONTACT S.p.A.
Via Bellini, 39/41
Cusano Milanino (MI),Italy
Tel.: +39 02 660591
Fax +39 02 66059500
http://www.phoenixcontact.it

© 2010 Phoenix Contact
Con riserva di modifiche tecniche.