Dati di base

SACC-DSI-M12MS-4CON-M16 SH

Codice articolo: 1419768



http://eshop.phoenixcontact.it/phoenix/treeViewClick.do?UID=1419768

Connett. maschio da incasso sens./attuat., 4 poli, M12 SPEEDCON, codifica A, montaggio posteriore/a vite con filettatura M16, conness. a sald. diritta

Note dei prodotti

Conforme alle direttive WEEE/RoHS dal: 29.09.2009

Dati commerciali	
EAN	4 046356 534086
VPE	20
Tariffa doganale	85366990
Peso lordo pezzi	14,14 g

Verificare che i dati qui riportati siano ricavati dal catalogo online. Utilizzare tutte le informazioni e i dati della documentazione per l'utente alla pagina http://www.download.phoenixcontact.it Per il download da Internet, valgono le condizioni generali di utilizzo.

Dati tecnici

Dati generali

Corrente di dimensionamento a 40 °C	4 A
Tensione di dimensionamento	250 V
N. poli	4
Resistività di massa	≤ 3 mΩ
Resistenza di isolamento	≥ 100 MΩ

Dati generici

Norme/Disposizioni	Connettore M12 IEC 61076-2-101
Codifica	A - Standard
Categoria di sovratensione	II
Grado d'inquinamento	3
Grado di protezione	IP67
Materiale contatto	CuZn
Materiale superficie contatti	Au
Materiale inserto portacontatti	PA 66
Materiale ghiera	Pressogetto di zinco, nichelato
Materiale guarnizione	NBR
Tipo di montaggio	Montaggio posteriore M16 x 1,5 con dado piatto
Collegamento	Codoli
Lunghezza dei contatti saldabili	6 mm
Segnalazione stato	No

Omologazioni

Omologazioni GOST

Omologazioni richieste:

Omologazioni Ex:

Disegni

Dima di forat./geometria di pad di saldat.

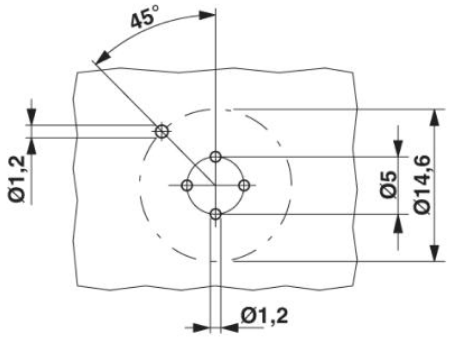

Disegno quotato

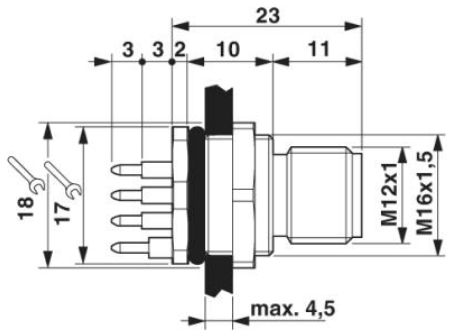

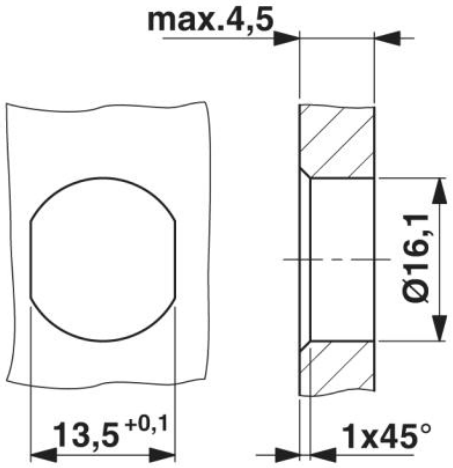

Sezione custodia per filettatura di fissaggio M16, parete di montaggio con foro passante (in alternativa con superficie antitorsione)

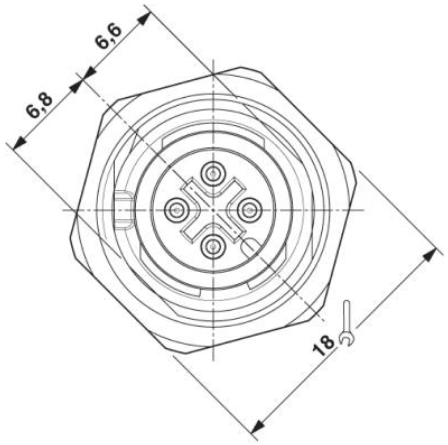

Visione frontale M12

Disegno schema

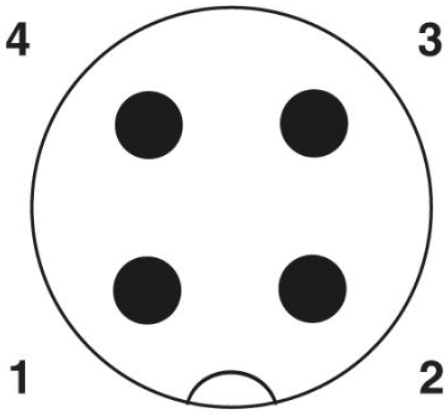

Pinning connettore M12, 4 poli, codifica A, lato maschio

Indirizzo

PHOENIX CONTACT S.p.A.
Via Bellini, 39/41
Cusano Milanino (MI),Italy
Tel.: +39 02 660591
Fax +39 02 66059500
http://www.phoenixcontact.it

© 2010 Phoenix Contact
Con riserva di modifiche tecniche.