Dati di base

SACC-DSI-MSB-5CON-L180 SCO

Codice articolo: 1543647



http://eshop.phoenixcontact.it/phoenix/treeViewClick.do?UID=1543647

Connettore maschio da incasso sensore-attuatore, 5 poli, M12 SPEEDCON, codifica B, montaggio posteriore/a vite con filettatura Pg9, attacco a saldare diritto

Note dei prodotti

Conforme alle direttive WEEE/RoHS dal: 13.03.2006

Verificare che i dati qui riportati siano ricavati dal catalogo online. Utilizzare tutte le informazioni e i dati della documentazione per l'utente alla pagina http://www.download.phoenixcontact.it Per il download da Internet, valgono le condizioni generali di utilizzo.

Dati commerciali

EAN	4 046356 102179
VPE	20
Tariffa doganale	85366990
Peso lordo pezzi	13,41 g
Indicazione pagine catalogo	Pagina 28 (PC-2009)

Dati tecnici

Dati generali

Corrente di dimensionamento a 40 °C	4 A
Tensione di dimensionamento	60 V
N. poli	5
Resistività di massa	≤ 3 mΩ
Resistenza di isolamento	≥ 100 MΩ

Temperatura ambiente (esercizio)	-25 °C ... 85 °C (connettore / connecttore femmina)

Dati generici

Norme/Disposizioni	Connettore M12 IEC 61076-2-101
Codifica	B - inverso
Categoria di sovratensione	II
Grado d'inquinamento	3
Grado di protezione	IP67
Materiale contatto	CuZn
Materiale superficie contatti	Ni/Au
Materiale inserto portacontatti	PA 66
Materiale ghiera	Pressogetto di zinco, nichelato
Materiale guarnizione	NBR
Tipo di montaggio	Montaggio posteriore Pg9 con dado
Collegamento	Codoli
Lunghezza dei contatti saldabili	6 mm
Segnalazione stato	No

Omologazioni

Omologazioni GOST, UL Recognized

Omologazioni richieste:

Omologazioni Ex:

Disegni

Dima di forat./geometria di pad di saldat.

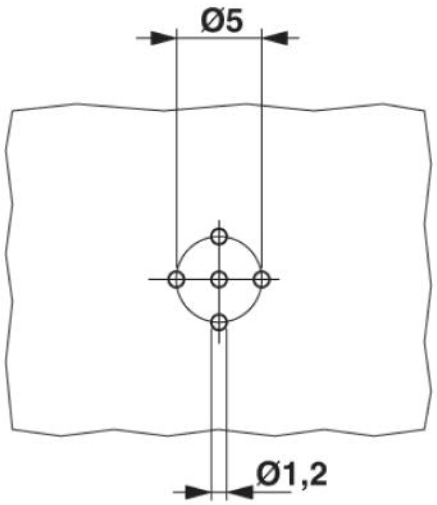

Disegno quotato

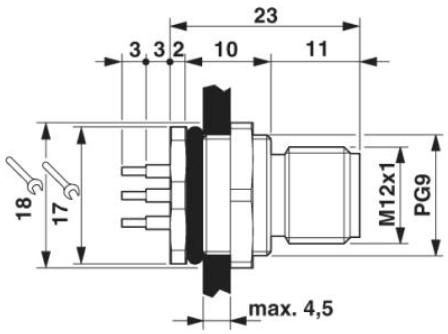

Conn. maschio da incasso M12

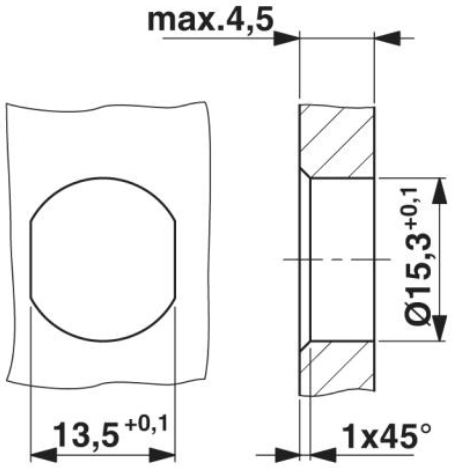

Sezione di montaggio con protezione antitorsione per filettatura Pg9

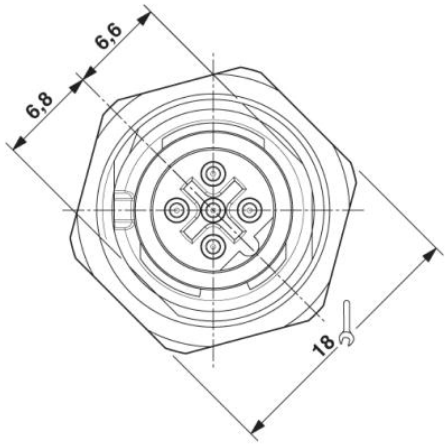

Visione frontale M12

Disegno schema

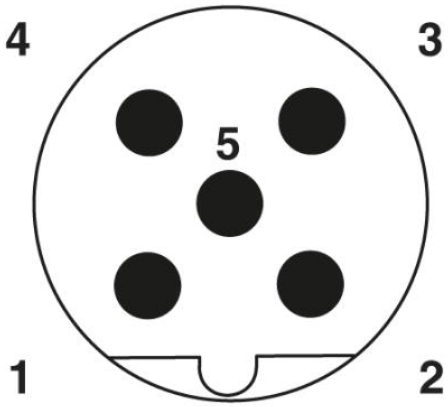

Pinning connettore M12, 5 poli, codifica B, lato maschio

Indirizzo

PHOENIX CONTACT S.p.A.
Via Bellini, 39/41
Cusano Milanino (MI),Italy
Tel.: +39 02 660591
Fax +39 02 66059500
http://www.phoenixcontact.it

© 2010 Phoenix Contact
Con riserva di modifiche tecniche.