Dati di base

SACCBP-FSD-4CON-PG9/2,0-933SCO

Codice articolo: 1437782



http://eshop.phoenixcontact.it/phoenix/treeViewClick.do?UID=1437782

Connettore femmina da incasso sistema bus, PROFINET, 4 poli, M12, schermato, codifica D, SPEEDCON, montaggio posteriore/a vite con filettatura Pg9, con cavo bus da 2,0 m, 2 x 2 x 0,34 mm²

Note dei prodotti

Conforme alle direttive WEEE/RoHS dal: 01.10.2008

Dati commerciali	
EAN	4 046356 458528
VPE	1
Tariffa doganale	85444290
Peso lordo pezzi	158,10 g
Indicazione pagine catalogo	Pagina 237 (PC-2009)

Verificare che i dati qui riportati siano ricavati dal catalogo online. Utilizzare tutte le informazioni e i dati della documentazione per l'utente alla pagina http://www.download.phoenixcontact.it Per il download da Internet, valgono le condizioni generali di utilizzo.

Dati tecnici

Dati generali

Corrente di dimensionamento a 40 °C	4 A
Tensione di dimensionamento	250 V
N. poli	4
Lungh. cavo	2 m

Dati generici

Codifica	D - Dati
Tipo di segnale/categoria	PROFINET CAT5 (IEC 11801:2002), CAT5e (TIA 568B:2001)
Categoria di sovratensione	II
Grado d'inquinamento	3
Grado di protezione	IP67
Cicli di manovra	≥ 100
Materiale contatto	CuZn
Materiale superficie contatti	Ni/Au
Materiale inserto portacontatti	PA 66
Materiale ghiera	Ottone, nichelato
Materiale guarnizione	NBR

Dati conduttore

Tipo cavo	PROFINET PVC flessibile CAT5e
Tipo cavo (sigla)	93B
UL AWM Style	21694
Struttura cavo	1x4xAWG22/7; SF/TQ
Sezione conduttore	4x 0,34 mm²
Linea segnale AWG	22
Struttura conduttore segnale linea	7x 0,25 mm
Diametro cavo incluso isolamento	ca. 1,5 mm
Colori filo	bianco, giallo, blu, arancio
Cordatura intera	Sternvierer
Schermatura	Pellicola rivestita in alluminio, treccia di fili in rame stagnati
Copertura schermata ottica	85 %
Guaina esterna, colore	verde RAL 6018
Spessore parete rivestimento esterno	ca. 0,9 mm
Diametro esterno cavo D	6,5 mm ± 0,2 mm
Raggio di piegatura minima, fisso	3 x D
Raggio di piegatura minima, flessibile	7 x D
Sollecitazione di torsione	± 180 °/m (30,000 torsion cycles)
Peso del cavo	67 kg/km
Guaina esterna, materiale	PVC
Guaina interna materiale	PVC
Materiale isolamento fili	PE

Materiale conduttore	Filo Cu stagnato
Resistenza di isolamento	≥ 500 MΩ*km
resistenza del conduttore	≤ 120 Ω/km
Caratteristiche di trasmissione (categoria)	CAT5 (IEC 11801:2002), CAT5e (TIA 568B:2001)
Capacità	52 pF
Impedenza caratteristica	100 Ω ± 15 Ω (con 100 MHz)
Runtime	5,3 ns/m
Resistenza accoppiamento	≤ 20,00 mΩ/m
Tensione nominale cavo	600 V
Tensione di prova filo/filo	2000 V (50 Hz, 1 min)
Tensione di prova filo/schermatura	2000 V (50 Hz, 1 min)
Resistenza alla fiamma	secondo UL 1685 (CSA FT 4)
Resistenza all'olio	limitatamente resistente agli oli
Altra resistenza	resistente ai raggi UV secondo la norma UL 1581, paragrafo 1200
Temperatura ambiente (esercizio)	-40 °C ... 70 °C (cavi, posa fissa)
	-40 °C ... 70 °C (cavi, posa mobile)

Omologazioni

Omologazioni GOST, UL Recognized

Omologazioni richieste:

Omologazioni Ex:

Disegni

Disegno quotato

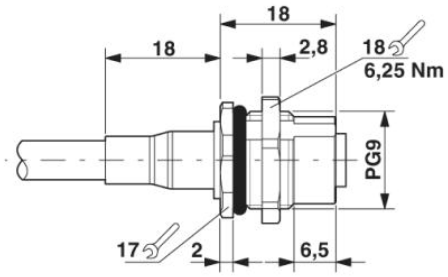

Passaparete M12

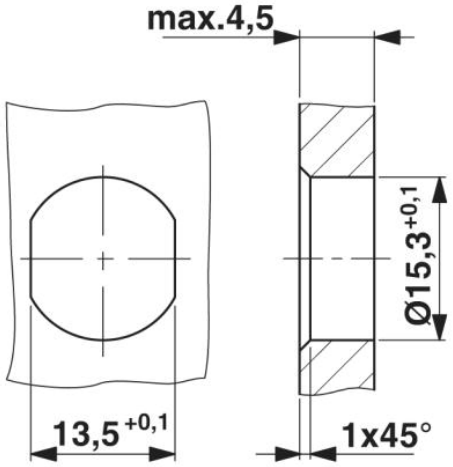

Sezione custodia per filettatura di fissaggio Pg9, parete di montaggio con foro passante (in alternativa con superficie antitorsione)

Schema di collegamento

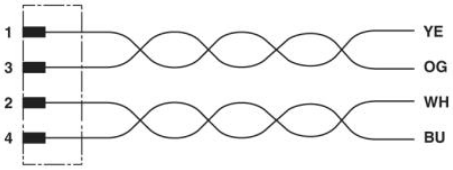

Equipaggiamento dei contatti del connettore femmina M12

Disegno schema

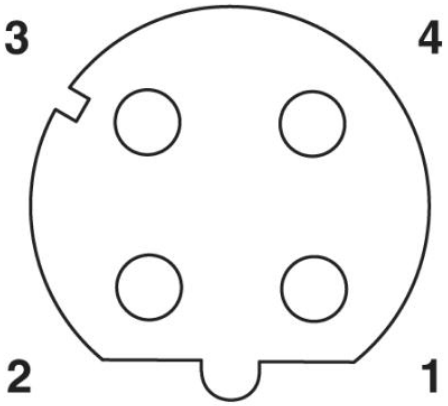

Pinning connettore femmina M12, 4 poli, codifica D, lato femmina

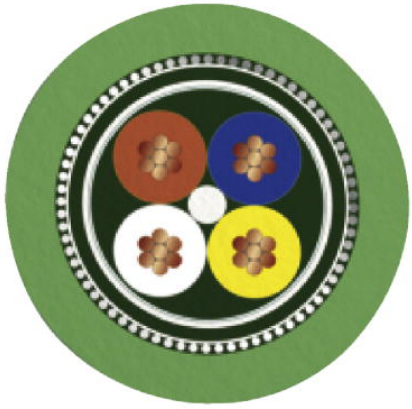

PROFINET [93B]

Indirizzo

PHOENIX CONTACT S.p.A.
Via Bellini, 39/41
Cusano Milanino (MI),Italy
Tel.: +39 02 660591
Fax +39 02 66059500
http://www.phoenixcontact.it

© 2010 Phoenix Contact
Con riserva di modifiche tecniche.