Dati di base

SAC-4P- 5,0-PVC/M12FR BK

Codice articolo: 1527728

http://eshop.phoenixcontact.it/phoenix/treeViewClick.do?UID=1527728

Cavo sensore-attuatore, 4-poli, PVC, nero RAL 9005, estremità conduttore libera, su Femmina angolato M12, codifica A, Lungh. cavo: 5 m

Note dei prodotti

Conforme alle direttive WEEE/RoHS dal: 01.06.2005

Verificare che i dati qui riportati siano ricavati dal catalogo online. Utilizzare tutte le informazioni e i dati della documentazione per l'utente alla pagina http://www.download.phoenixcontact.it Per il download da Internet, valgono le condizioni generali di utilizzo.

Dati commerciali

EAN	4 017918 959050
VPE	1
Tariffa doganale	85444290
Peso lordo pezzi	204,90 g

Dati tecnici

Dati generali

Corrente di dimensionamento a 40 °C	4 A
Tensione di dimensionamento	250 V
N. poli	4
Resistività di massa	≤ 5 mΩ
Resistenza di isolamento	≥ 100 MΩ
Lungh. cavo	5 m
Lunghezza di spelatura dell'estremità libera	50 mm

Dati generici

Codifica	A - Standard

Categoria di sovratensione	II
Grado d'inquinamento	3
Grado di protezione	IP65
	IP67
	IP68
Cicli di manovra	≥ 100
Materiale contatto	CuSn
Materiale superficie contatti	Ni/Au
Materiale inserto portacontatti	TPU GF
Materiale impugnature	TPU, difficilmente infiammabile, autoestinguente
Materiale ghiera	Pressogetto di zinco, nichelato
Materiale guarnizione	NBR
Segnalazione stato	No

Dati conduttore

Tipo cavo	PVC nero
Tipo cavo (sigla)	PVC
Abbreviazione cavi	LiYY
UL AWM Style	2464 / 1729 (80 °C / 300 V)
Sezione conduttore	4x 0,34 mm² (linea del segnale)
Linea segnale AWG	22
Struttura conduttore segnale linea	42x 0,10 mm
Diametro cavo incluso isolamento	1,45 mm ±0,02 mm
Isolamento spessore parete	≥ 0,23 mm (Isolamento fili)
Colori filo	marrone, bianco, blu, nero
Cordatura intera	4 fili twistati longitudinalmente
Guaina esterna, colore	nero RAL 9005
Spessore parete rivestimento esterno	≥ 0,76 mm
Diametro esterno cavo D	5,2 mm ± 0,15 mm
Raggio di piegatura minima, fisso	5 x D
Raggio di piegatura minima, flessibile	10 x D
Peso del cavo	40 kg/km
Guaina esterna, materiale	PVC
Materiale isolamento fili	PVC
Materiale conduttore	Filo Cu nudo
Resistenza di isolamento	≥ 200 MΩ*km (a 20 °C)

resistenza del conduttore	max. 58 Ω/km (a 20 °C)
Tensione nominale cavo	≤ 300 V
Tensione di prova cavo	≥ 3000 V
Resistenza alla fiamma	secondo UL-Style 2464
	secondo UL 758/1581 FT1
Resistenza all'olio	secondo DIN EN 60811-2-1, 168 h a 90 °C
Temperatura ambiente (esercizio)	-40 °C ... 80 °C (cavi, posa fissa)
	-25 °C ... 80 °C (cavi, posa mobile)

Omologazioni

Omologazioni: cULus Listed

Omologazioni richieste:

Omologazioni Ex:

Disegni

Disegno quotato

Connettore femmina M12 x 1, angolato

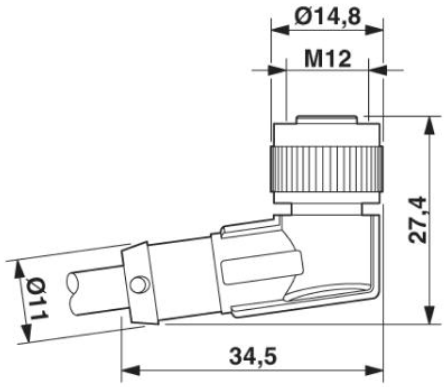

Disegno schema

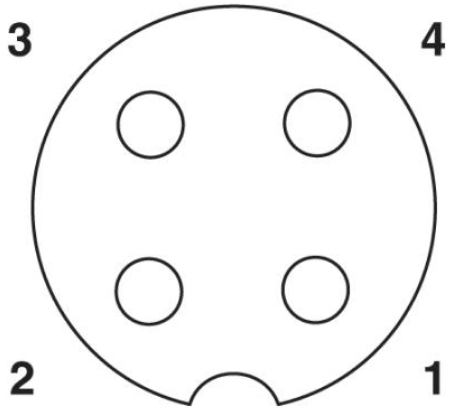

Pinning connettore femmina M12, 4 poli, codifica A, lato femmina

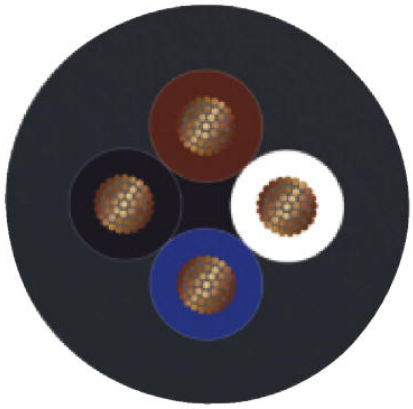

PVC nero [PVC]

Indirizzo

PHOENIX CONTACT S.p.A.
Via Bellini, 39/41
Cusano Milanino (MI),Italy
Tel.: +39 02 660591
Fax +39 02 66059500
http://www.phoenixcontact.it



© 2010 Phoenix Contact
Con riserva di modifiche tecniche.