Dati di base

SAC-3P-M 8MS/ 0,3-PUR/KMYZ9

Codice articolo: 1453313



http://eshop.phoenixcontact.it/phoenix/treeViewClick.do?UID=1453313

Cavo sensore-attuatore, 2-poli, PUR, grigio RAL 7001, Maschio diritto M8, su Connettore per valvole Festo KMYZ9, con 1 LED, Lungh. cavo: 0,3 m

Note dei prodotti

Conforme alle direttive WEEE/RoHS dal: 02.12.2009

Verificare che i dati qui riportati siano ricavati dal catalogo online. Utilizzare tutte le informazioni e i dati della documentazione per l'utente alla pagina http://www.download.phoenixcontact.it Per il download da Internet, valgono le condizioni generali di utilizzo.

Dati commerciali

EAN	4 046356 551021
VPE	1
Tariffa doganale	85444290
Peso lordo pezzi	13,28 g

Dati tecnici

Dati generali

Corrente di dimensionamento a 40 °C	4 A
Tensione di dimensionamento	24 V
N. poli	2
Resistività di massa	≤ 5 mΩ
Resistenza di isolamento	≥ 100 MΩ

Lungh. cavo	0,3 m
Temperatura ambiente (esercizio)	-25 °C ... 90 °C (connettore / connecttore femmina)
	-10 °C ... 50 °C (connettore per valvole)

Dati generici

Tipo di segnale/categoria	Universale
Categoria di sovratensione	II
Grado d'inquinamento	3
Grado di protezione	IP65
	IP67
	IP68
Cicli di manovra	≥ 100
Coppia di serraggio	0,2 Nm (Connettori M8)
Materiale contatto	CuSn
Materiale superficie contatti	Ni/Au
Materiale inserto portacontatti	TPU GF
Materiale dei contatti del connettore per valvole	CuSn
Materiale custodia connettori per valvole	PA
Materiale guarnizione	NBR
Segnalazione stato	1 LED
Circuito/componente di protezione	senza circuito

Dati conduttore

Sezione conduttore	2x 0,25 mm² (linea del segnale)
Linea segnale AWG	24
Colori filo	nero, nero
Guaina esterna, colore	grigio RAL 7001
Diametro esterno cavo D	3,4 mm
Guaina esterna, materiale	PUR
Materiale conduttore	Filo Cu nudo
Temperatura ambiente (esercizio)	-10 °C ... 50 °C (cavi, posa fissa)
	-10 °C ... 50 °C (cavi, posa mobile)

Omologazioni

Omologazioni

Omologazioni richieste:

Omologazioni Ex:

Accessori

Articolo	Denominazione	Descrizione
Elementi di protezione e di chiusura		
1430857	PROT-M 8 FS-PA-CHAIN	Tappo M8 in plastica con nastro di fissaggio per cavi sensore, per connettori maschio M8
Siglatura		
1051993	B-STIFT	Penna di siglatura, per la siglatura manuale delle strisce ZB in bianco, siglatura resistente a sfregamento e acqua, spessore tratto 0,5 mm
1013944	PABA RD/15	Cartellino a stecca, Striscia, rosso, in bianco, siglabile con: Plotter, Tipo di montaggio: Infilare, Diametro cavo: 0,6-50 mm, Dimensioni campo di siglatura: 15 x 4 mm
1013151	PABA WH/15	Cartellino a stecca, Striscia, bianco, in bianco, siglabile con: Plotter, Tipo di montaggio: Infilare, Diametro cavo: 0,6-50 mm, Dimensioni campo di siglatura: 15 x 4 mm
1013698	PABA YE/15	Cartellino a stecca, Striscia, giallo, in bianco, siglabile con: Plotter, Tipo di montaggio: Infilare, Diametro cavo: 0,6-50 mm, Dimensioni campo di siglatura: 15 x 4 mm
1013122	PATO 2/15	Portacartellini per conduttori, trasparente, in bianco, Tipo di montaggio: Agganciare, Diametro cavo: 2,8-4,4 mm, Dimensioni campo di siglatura: 4 x 15 mm
1013135	PATO 3/15	Portacartellini per conduttori, trasparente, in bianco, Tipo di montaggio: Agganciare, Diametro cavo: 4,4-6,7 mm, Dimensioni campo di siglatura: 4 x 15 mm
1013148	PATO 4/15	Portacartellini per conduttori, trasparente, in bianco, Tipo di montaggio: Agganciare, Diametro cavo: 6,7-10 mm, Dimensioni campo di siglatura: 4 x 15 mm
Utensili		
1208461	SAC BIT M8-D10	Inserto a innesto per montaggio di cavi sensore-attuatore con connettore M8 e per connettore M8 con connessione rapida QUICKON, per comando esagonale da 4 mm
1208487	TSD 02 SAC	Giravite dinamometrico, con coppia preimpostata a 0,2 Nm e comando esagonale da 4 mm per connettori M8

Disegni

Disegno quotato

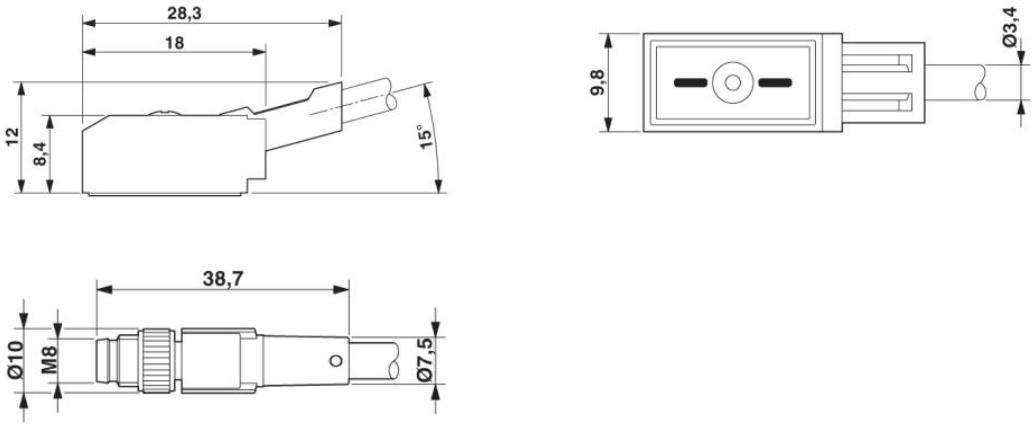

Disegno schema

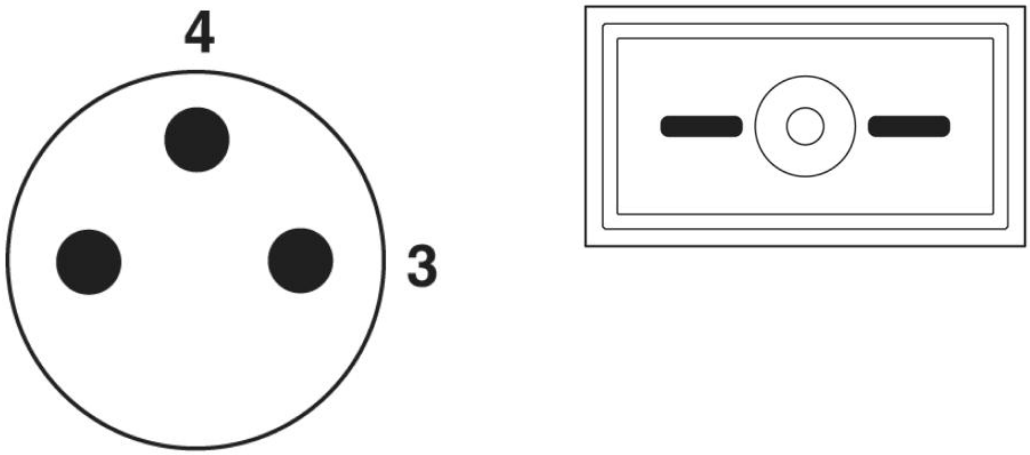

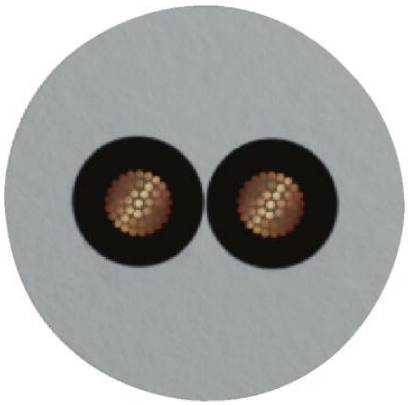

PUR grigio [PUR]

Indirizzo

PHOENIX CONTACT S.p.A.
Via Bellini, 39/41
Cusano Milanino (MI),Italy
Tel.: +39 02 660591
Fax +39 02 66059500
http://www.phoenixcontact.it

© 2010 Phoenix Contact
Con riserva di modifiche tecniche.