Dati di base

SACC-DSI-FSD-4CON-PG9/0,5 SCO

Codice articolo: 1551529

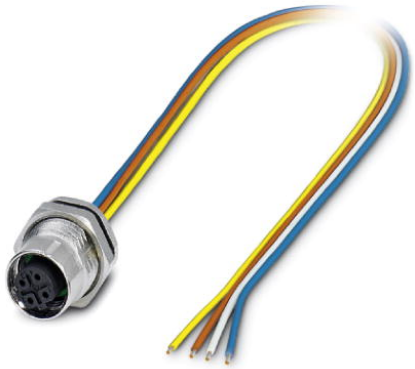

http://eshop.phoenixcontact.it/phoenix/treeViewClick.do?UID=1551529

Connettore femmina da incasso sistema bus, PROFINET, 4 poli, M12 SPEEDCON, codifica D, montaggio posteriore/a vite con filettatura Pg9, con filo TPE da 0,5 m, 4 x 0,34 mm²

Note dei prodotti

Conforme alle direttive WEEE/RoHS dal: 17.08.2006

Verificare che i dati qui riportati siano ricavati dal catalogo online. Utilizzare tutte le informazioni e i dati della documentazione per l'utente alla pagina http://www.download.phoenixcontact.it Per il download da Internet, valgono le condizioni generali di utilizzo.

Dati commerciali

EAN	4 046356 153614
VPE	1
Tariffa doganale	85444290
Peso lordo pezzi	22,40 g
Indicazione pagine catalogo	Pagina 27 (PC-2009)

Dati tecnici

Dati generali

Nota	Questo prodotto soddisfa le direttive PROFINET Cabling e Interconnection Technology Guideline for PROFINET, Version 2.00, Order No: 2.252, capitolo 8.2 Connectors for Outside Environment (Balanced cabling)
Corrente di dimensionamento a 40 °C	4 A
Tensione di dimensionamento	250 V

N. poli	4
Resistività di massa	≤ 3 mΩ
Resistenza di isolamento	≥ 100 MΩ
Lungh. cavo	0,5 m
Temperatura ambiente (esercizio)	-25 °C ... 85 °C (connettore / connecttore femmina)

Dati generici

Norme/Disposizioni	Connettore M12 IEC 61076-2-101
Codifica	D - Dati
Categoria di sovratensione	II
Grado d'inquinamento	3
Grado di protezione	IP67
Cicli di manovra	≥ 100
Materiale contatto	CuZn
Materiale superficie contatti	Ni/Au
Materiale inserto portacontatti	PA 66
Materiale impugnature	Pressofuso di zinco, nichelato
Materiale ghiera	Pressogetto di zinco, nichelato
Materiale guarnizione	NBR
Tipo di montaggio	Montaggio posteriore Pg9 con dado piatto
Collegamento	Fili singoli
Segnalazione stato	No

Dati conduttore

Nota	Questo prodotto soddisfa le direttive PROFINET Cabling e Interconnection Technology Guideline for PROFINET, Version 2.00, Order No: 2.252, capitolo 8.2 Connectors for Outside Environment (Balanced cabling)
Tipo cavo	Filo in TPE
Sezione conduttore	0,34 mm²
Linea segnale AWG	22
Struttura conduttore segnale linea	7x 0,25 mm
Diametro cavo incluso isolamento	1,2 mm ±0,07 mm
Isolamento spessore parete	0,21 mm
Colori filo	giallo, arancio, bianco, blu
Materiale isolamento fili	TPE
Materiale conduttore	Filo Cu stagnato
Resistenza di isolamento	≥ 20 MΩ*km

resistenza del conduttore	≤ 57,6 mΩ/m
Caratteristiche di trasmissione (categoria)	CAT5 (IEC 11801:2002), CAT5e (TIA 568B:2001)
Tensione nominale cavo	300 V
Tensione di prova cavo	2000 V AC
Temperatura ambiente (esercizio)	-25 °C ... 90 °C (cavi, posa fissa)

Omologazioni

Omologazioni GOST, UL Recognized

Omologazioni richieste:

Omologazioni Ex:

Disegni

Disegno quotato

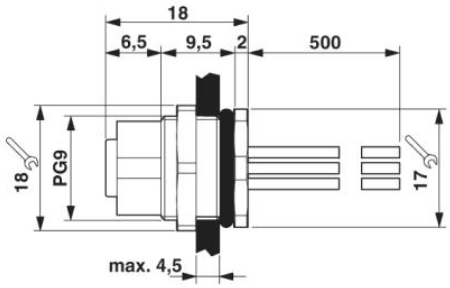

M12 Connettori da incasso

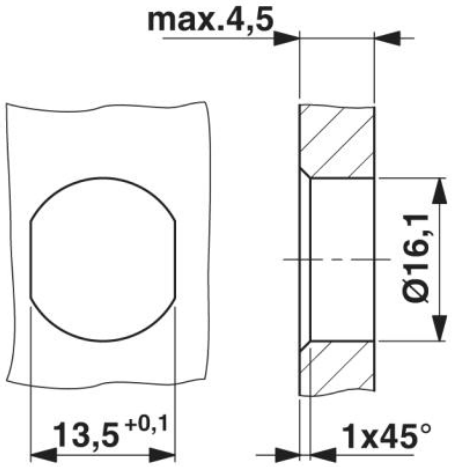

Sezione custodia per filettatura di fissaggio M16, parete di montaggio con foro passante (in alternativa con superficie antitorsione)

Schema di collegamento

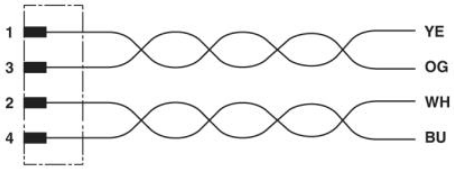

Equipaggiamento dei contatti del connettore femmina M12

Disegno schema

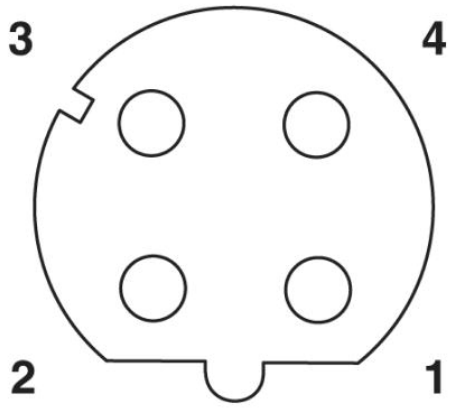

Pinning connettore femmina M12, 4 poli, codifica D, lato femmina

Indirizzo

PHOENIX CONTACT S.p.A.
Via Bellini, 39/41
Cusano Milanino (MI),Italy
Tel.: +39 02 660591
Fax +39 02 66059500
http://www.phoenixcontact.it

© 2010 Phoenix Contact
Con riserva di modifiche tecniche.