Dati di base

SACC-DSI-M8FS-3CON-M10-L90 SH

Codice articolo: 1456145



http://eshop.phoenixcontact.it/phoenix/treeViewClick.do?UID=1456145

Connettore da incasso sensore/attuatore, femmina, 3 poli, M8, montaggio posteriore/a vite con filettatura di fissaggio M10, con connessione a saldare angolata

Note dei prodotti

Conforme alle direttive WEEE/RoHS dal: 20.07.2010

Verificare che i dati qui riportati siano ricavati dal catalogo online. Utilizzare tutte le informazioni e i dati della documentazione per l'utente alla pagina http://www.download.phoenixcontact.it Per il download da Internet, valgono le condizioni generali di utilizzo.

Dati commerciali

EAN	4 046356 605748
VPE	20
Tariffa doganale	85366990
Peso lordo pezzi	6,77 g

Dati tecnici

Dati generali

Corrente di dimensionamento a 40 °C	4 A
Tensione di dimensionamento	30 V
N. poli	3
Resistività di massa	≤ 3 mΩ
Resistenza di isolamento	≥ 100 MΩ
Temperatura ambiente (esercizio)	-25 °C ... 85 °C

Dati generici

Norme/Disposizioni	Connettore M8 IEC 61076-2-104
Codifica	A - Standard
Categoria di sovratensione	II
Grado d'inquinamento	3
Grado di protezione	IP67
Materiale contatto	Lega Cu
Materiale superficie contatti	Au
Materiale inserto portacontatti	PA 66
Materiale ghiera	Pressogetto di zinco, nichelato
Materiale guarnizione	NBR
Tipo di montaggio	Montaggio posteriore M8 x 1 con dado piatto
Collegamento	Codoli
Segnalazione stato	No

Omologazioni

Omologazioni GOST

Omologazioni richieste:

Omologazioni Ex:

Disegni

Dima di forat./geometria di pad di saldat.

Dima di foratura

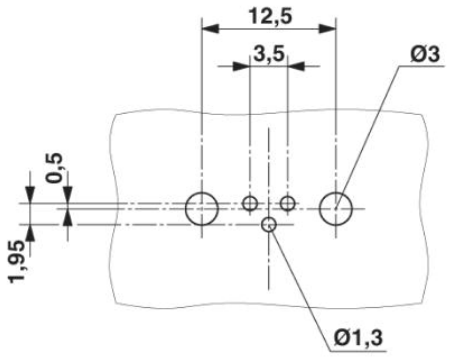

Disegno quotato

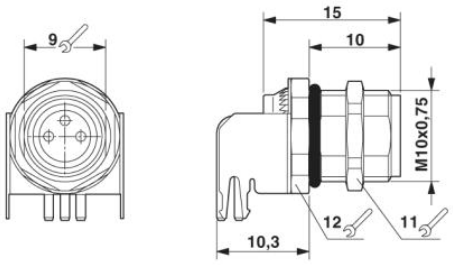

Conn. femmina da incasso M8

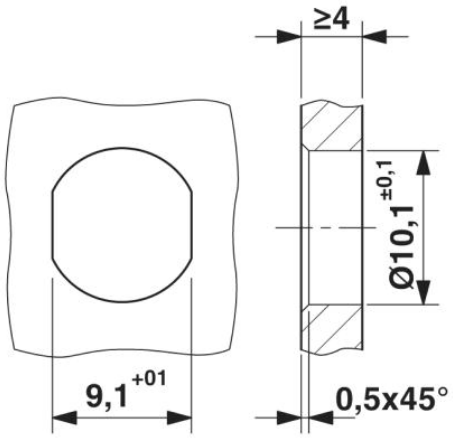

Parete con foro passante

Disegno schema

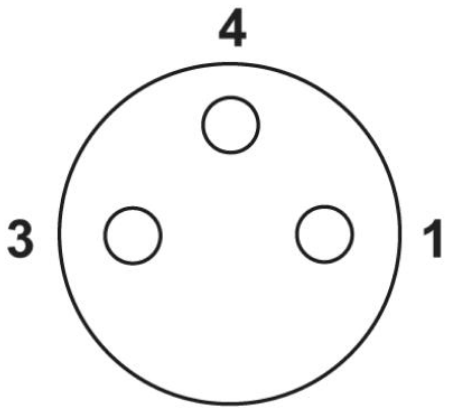

Pinning connettore femmina M8, 3 poli, vista lato femmina

Indirizzo

PHOENIX CONTACT S.p.A.
Via Bellini, 39/41
Cusano Milanino (MI),Italy
Tel.: +39 02 660591
Fax +39 02 66059500
http://www.phoenixcontact.it

© 2010 Phoenix Contact
Con riserva di modifiche tecniche.