Dati di base

# SACB-4/ 4-L-C GG SCO P

Codice articolo: 1452864



http://eshop.phoenixcontact.it/phoenix/treeViewClick.do?UID=1452864

Presa base box sensore-attuatore, Collegamento: Connettore femmina M12-SPEEDCON Plastica, Numero degli slot: 4, N. poli: 4, Piedinatura slot: singolo, Segnalazione stato: sì, pnp; Connessione linea principale: Morsetto a vite estraibile, Schermatura: no

Note dei prodotti

Conforme alle direttive WEEE/RoHS dal: 14.12.2009

Verificare che i dati qui riportati siano ricavati dal catalogo online. Utilizzare tutte le informazioni e i dati della documentazione per l'utente alla pagina http://www.download.phoenixcontact.it Per il download da Internet, valgono le condizioni generali di utilizzo.

## Dati commerciali

| | |
|---|---|
| EAN | 4 046356 553728 |
| VPE | 1 |
| Tariffa doganale | 85444290 |
| Peso lordo pezzi | 124,00 g |

## Dati tecnici

### Dati generali

| | |
|---|---|
| Tensione di dimensionamento | 24 V DC |
| Tensione d'esercizio massima $U_{max}$ | 30 V DC |
| Carico di corrente ammesso per segnale I/O | 2 A |
| Carico di corrente per punto di connessione | 4 A |
| Corrente di dimensionamento totale | 10 A |

| | |
|---|---|
| N. poli | 4 |
| Numero degli slot | 4 |
| Grado di protezione | IP65 |
| | IP67 |
| Classe di combustibilità a norma UL 94 | V0 |
| Temperatura ambiente (esercizio) | -25 °C ... 80 °C |
| Tipo di attacco sensore-attuatore | Connettore femmina M12-SPEEDCON |

**Funzione di diagnostica locale**

| | |
|---|---|
| Diagnostica locale | Tensione di alimentazione LED verde |
| | Segnalazione stato I/O LED giallo |

**Dati cavo di uscita**

| | |
|---|---|
| Collegamento | Morsetto a vite estraibile |
| Coppia di serraggio slot cavo sensore-attuatore | 0,4 Nm |
| Coppia di serraggio tappo a vite | 0,4 Nm |

**Materiale isolante**

| | |
|---|---|
| Materiale custodia | PBT |
| Materiale massa di tenuta | PUR |
| Materiale contatto | Lega Cu |
| Materiale superficie contatti | Dorato |
| Materiale inserto portacontatti | PA |
| Materiale contatti lato cavo di uscita | lega Cu |
| Materiale superficie contatti lato cavo di uscita | Sn |
| Materiale inserti portacontatti lato cavo di uscita | PA |
| Materiale boccola filettata | PBT |
| Materiale O-ring | NBR |
| Materiale guarnizione | NBR (Cappuccio di collegamento) |

**Piedinatura**

| | |
|---|---|
| Slot/polo = colore conduttore o connessione | 1 / 4 (A) = WH |
| | 2 / 4 (A) = GN |
| | 3 / 4 (A) = YE |
| | 4 / 4 (A) = GY |
| | 1-4 / 1 (+ 24 V) = BN |
| | 1-4 / 3 (0 V) = BU |
| | 1-4 / 5 (PE) = GN/YE |

## Omologazioni

Omologazioni cULus Recognized

Omologazioni richieste:

Omologazioni Ex:

## Accessori

| Articolo | Denominazione | Descrizione |
|---|---|---|
| **Cappuccio di collegamento** | | |
| 1453054 | SACB-C-H180-4/ 4- 5,0PUR SCO P | Cappuccio di collegamento, utilizzabile per Box sensore/attuatore, Collegamento: Connettore femmina M12-SPEEDCON Plastica, Numero degli slot: 4, Piedinatura slot: singolo, Segnalazione stato: No; Connessione linea principale: Morsetto a vite estraibile 180°, Lunghezza cavo: 5 m, Schermatura: no |
| 1453067 | SACB-C-H180-4/ 4-10,0PUR SCO P | Cappuccio di collegamento, utilizzabile per Box sensore/attuatore, Collegamento: Connettore femmina M12-SPEEDCON Plastica, Numero degli slot: 4, Piedinatura slot: singolo, Segnalazione stato: No; Connessione linea principale: Morsetto a vite estraibile 180°, Lunghezza cavo: 10 m, Schermatura: no |
| 1453229 | SACB-C-H180-8/16 SCO P | Cappuccio di collegamento con connettore integrato, per box sensore/attuatore M12 con filettatura in plastica SPEEDCON e connessione a vite estraibile, per 4, 6 o 8 punti di connessione |
| **Elementi di protezione e di chiusura** | | |
| 1553129 | PROT-MS SCO | Tappo a vite M12 con bloccaggio rapido SPEEDCON per connettori femmina M12 non utilizzati del cavo sensore-attuatore, box e connettori da incasso |
| **Siglatura** | | |
| 0804963 | SS-ZB 17,5 WH | Nastro Zack per contattori, Striscia, bianco, in bianco, siglabile con: Plotter, Tipo di montaggio: Inserimento a scatto in scanalatura piatta portacartellini, Dimensioni campo di siglatura: 17,5 x 8 mm |
| 0824468 | SS-ZB 17,5 WH CUS | Nastro Zack per contattori, ordinabile: a righe, bianco, siglatura custom, Tipo di montaggio: Inserimento a scatto in scanalatura piatta portacartellini, Dimensioni campo di siglatura: 17,5 x 8 mm |

| | | |
|---|---|---|
| 0804976 | SS-ZB 17,5 YE | Nastro Zack per contattori, Striscia, giallo, in bianco, siglabile con: Plotter, Tipo di montaggio: Inserimento a scatto in scanalatura piatta portacartellini, Dimensioni campo di siglatura: 17,5 x 8 mm |
| 0824469 | SS-ZB 17,5 YE CUS | Nastro Zack per contattori, ordinabile: a righe, giallo, siglatura custom, Tipo di montaggio: Inserimento a scatto in scanalatura piatta portacartellini, Dimensioni campo di siglatura: 17,5 x 8 mm |

**Utensili**

| | | |
|---|---|---|
| 1208445 | SACC BIT M12-D20 | Inserto a innesto per montaggio di connettori SACC M12 liberamente confezionabili, tranne connettore M12 con connessione rapida QUICKON, per comando esagonale da 4 mm |
| 1206463 | SZK PZ2 VDE | Cacciavite, croce PZ, isolato secondo VDE, dimensioni: PZ 2 x 100 mm, manico a 2 componenti, con protezione anti-svitamento |
| 1208429 | TSD 04 SAC | Giravite dinamometrico, con coppia preimpostata a 0,4 Nm e comando esagonale da 4 mm per connettori M12 |
| 1212224 | TSD-M 1,2NM | Avvitatore a coppia, accuratezza a norma EN ISO 6789, regolabile da 0,3 - 1,2 Nm |

## Disegni

Disegno quotato

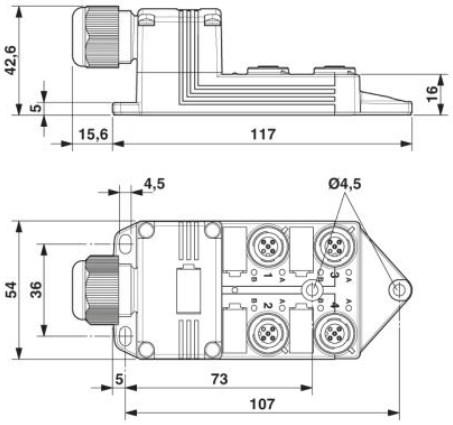


Schema di collegamento

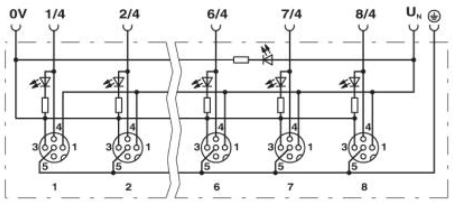

Disegno schema

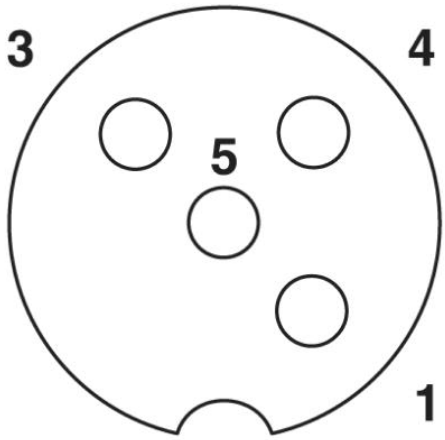


Punto di connessione femmina M12, 4 poli

## Indirizzo

PHOENIX CONTACT S.p.A.
Via Bellini, 39/41
Cusano Milanino (MI),Italy
Tel.: +39 02 660591
Fax +39 02 66059500
http://www.phoenixcontact.it



© 2010 Phoenix Contact
Con riserva di modifiche tecniche.