Dati di base

SACCBP-FSB-2CON-PG9/0,5-910SCO

Codice articolo: 1437449



http://eshop.phoenixcontact.it/phoenix/treeViewClick.do?UID=1437449

Connettore femmina da incasso sistema bus, PROFIBUS, 2 poli, M12, schermato, codifica B, SPEEDCON, montaggio posteriore/a vite, con filettatura Pg9, con cavo bus da 0,5 m, 2x 0,25 mm²

Note dei prodotti

Conforme alle direttive WEEE/RoHS dal: 01.10.2008

Verificare che i dati qui riportati siano ricavati dal catalogo online. Utilizzare tutte le informazioni e i dati della documentazione per l'utente alla pagina http://www.download.phoenixcontact.it Per il download da Internet, valgono le condizioni generali di utilizzo.

Dati commerciali

EAN	4 046356 457576
VPE	1
Tariffa doganale	85444290
Peso lordo pezzi	59,30 g
Indicazione pagine catalogo	Pagina 273 (PC-2009)

Dati tecnici

Dati generali

Corrente di dimensionamento a 40 °C	4 A
Tensione di dimensionamento	60 V
N. poli	2
Resistività di massa	≤ 3 mΩ
Resistenza di isolamento	≥ 100 MΩ

Lungh. cavo	0,5 m
Temperatura ambiente (esercizio)	-25 °C ... 85 °C (connettore / connecttore femmina)

Dati generici

Norme/Disposizioni	Connettore M12 IEC 61076-2-101
Codifica	B - inverso
Tipo di segnale/categoria	PROFIBUS
Categoria di sovratensione	II
Grado d'inquinamento	3
Grado di protezione	IP67
Materiale contatto	CuZn
Materiale superficie contatti	Ni/Au
Materiale inserto portacontatti	PA 66
Materiale ghiera	Pressogetto di zinco, nichelato
Materiale guarnizione	NBR
Segnalazione stato	No

Dati conduttore

Tipo cavo	PROFIBUS
Tipo cavo (sigla)	910
UL AWM Style	21198 (80 °C / 300 V)
Sezione conduttore	2x 0,25 mm² (linea del segnale)
Linea segnale AWG	24
Struttura conduttore segnale linea	19x 0,13 mm
Diametro cavo incluso isolamento	2,55 mm ±0,07 mm
Colori filo	rosso, verde
Cordatura intera	2 conduttori con 2 riempitori verso l'anima
Schermatura	Pellicola di alluminio rivestita in plastica, treccia di fili in rame stagnati
Copertura schermata ottica	85 %
Guaina esterna, colore	viola RAL 4001
Diametro esterno cavo D	7,8 mm ± 0,2 mm
Numero dei cicli di piegatura	2000000
Raggio di piegatura minima, inserto catene portacavi	8 x D
Corsa di posizionamento	4,5 m
Velocità di posizionamento	3 m/s

Accelerazione	3 m/s²
Guaina esterna, materiale	PUR
Materiale isolamento fili	PE espanso
Materiale conduttore	Filo Cu stagnato
Resistenza di isolamento	≥ 5 GΩ*km
resistenza del conduttore	157,2 Ω/km
Capacità	30 nF
Impedenza caratteristica	nom. 150 Ω ±10 % (3 MHz ... 20 MHz)
Attenuazione schermatura	≤ 4,9 dB (con 16 MHz)
Tensione nominale cavo	30 V
Tensione di prova filo/filo	1500 V (50 Hz, 1 min)
Tensione di prova filo/schermatura	1500 V (50 Hz, 1 min)
Resistenza alla fiamma	UL 1581, Sec. 1060 (FT-1)
	IEC 60332-1
Altra resistenza	non aderente
Temperatura ambiente (esercizio)	-40 °C ... 80 °C (cavi, posa fissa)
	-30 °C ... 70 °C (cavi, posa mobile)

Omologazioni

Omologazioni GOST, UL Recognized

Omologazioni richieste:

Omologazioni Ex:

Disegni

Disegno quotato

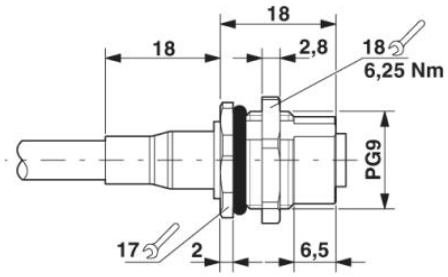

Passaparete M12

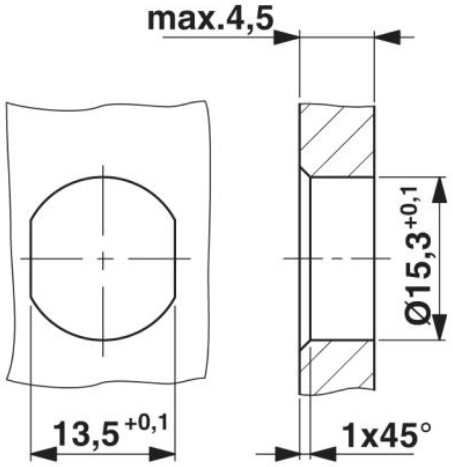

Sezione custodia per filettatura di fissaggio Pg9, parete di montaggio con foro passante (in alternativa con superficie antitorsione)

Schema di collegamento

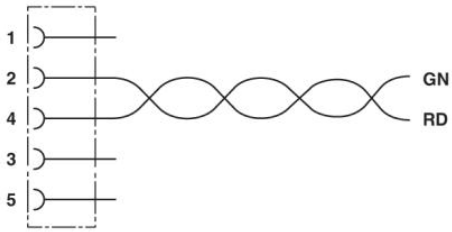

Equipaggiamento dei contatti del connettore femmina M12

Disegno schema

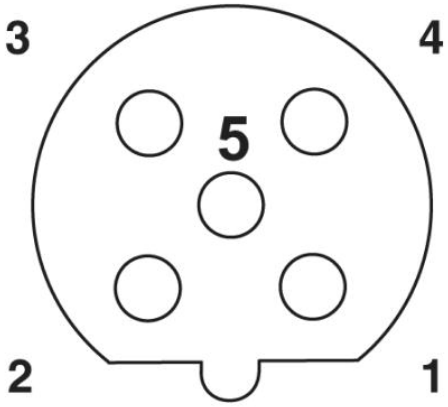

Pinning connettore femmina M12, 5 poli, codifica B, lato femmina

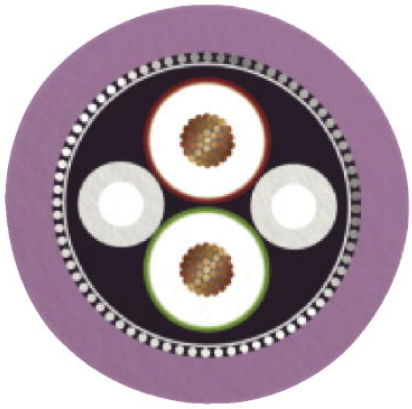

PROFIBUS [910]

Indirizzo

PHOENIX CONTACT S.p.A.
Via Bellini, 39/41
Cusano Milanino (MI),Italy
Tel.: +39 02 660591
Fax +39 02 66059500
http://www.phoenixcontact.it

© 2010 Phoenix Contact
Con riserva di modifiche tecniche.