Dati di base

SACC-DSI-M8FS-5CON-M10-L180 DN

Codice articolo: 1424241



http://eshop.phoenixcontact.it/phoenix/treeViewClick.do?UID=1424241

Connettore da incasso sensore/attuatore, femmina, 5 poli DeviceNet, M8, montaggio posteriore/a vite con filettatura di fissaggio M10, con connessione a saldare diritta

Note dei prodotti

Conforme alle direttive WEEE/RoHS dal: 19.10.2011

Verificare che i dati qui riportati siano ricavati dal catalogo online. Utilizzare tutte le informazioni e i dati della documentazione per l'utente alla pagina http://www.download.phoenixcontact.it Per il download da Internet, valgono le condizioni generali di utilizzo.

Dati commerciali

EAN	4 046356 712538
VPE	1 pcs.
Tariffa doganale	85366990
Peso lordo pezzi	6,79 g

Dati tecnici

Dati generali

Corrente di dimensionamento a 40 °C	3 A
Tensione di dimensionamento	30 V
N. poli	5
Resistività di massa	≤ 3 mΩ
Resistenza di isolamento	≥ 100 MΩ
Temperatura ambiente (esercizio)	-25 °C ... 85 °C

Dati generici

Norme/Disposizioni	Connettore M8 IEC 61076-2-104
Codifica	B - inverso
Categoria di sovratensione	II
Grado d'inquinamento	3
Grado di protezione	IP67
Materiale contatto	Lega Cu
Materiale superficie contatti	Au
Materiale inserto portacontatti	PA 66
Materiale ghiera	Pressogetto di zinco, nichelato
Tipo di montaggio	Montaggio posteriore M10 con dado piatto
Collegamento	Codoli
Segnalazione stato	No

Omologazioni

Omologazioni

Omologazioni richieste:

Omologazioni Ex:

Disegni

Dima di forat./geometria di pad di saldat.

Dima di foratura

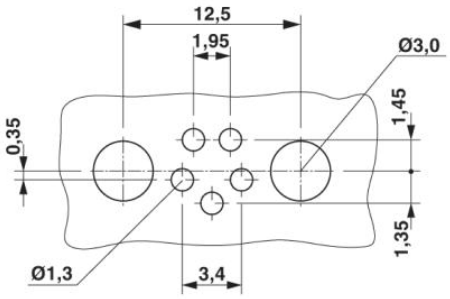

Disegno quotato

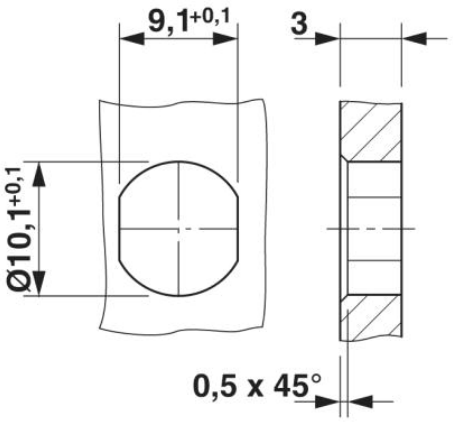

Sezione custodia per connettori da incasso M8, connettore femmina, monolitico

Disegno schema

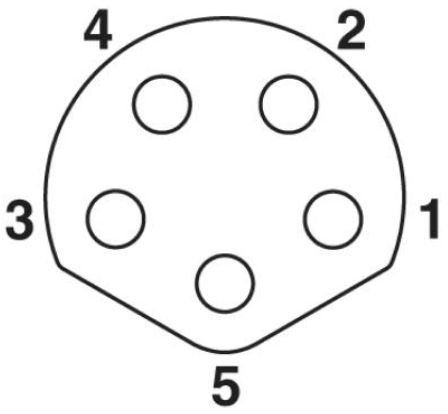

Pinning connettore femmina M8, 5 poli, codifica B, vista lato maschio

Indirizzo

PHOENIX CONTACT S.p.A.
Via Bellini, 39/41
Cusano Milanino (MI),Italy
Tel.: +39 02 660591
Fax +39 02 66059500
http://www.phoenixcontact.it

© 2010 Phoenix Contact
Con riserva di modifiche tecniche.