Dati di base

SACC-DSI-FS-17CON-PG9/0,5 SCO

Codice articolo: 1430462



http://eshop.phoenixcontact.it/phoenix/treeViewClick.do?UID=1430462

Connettore femmina da incasso sensore-attuatore, 17 poli, M12 SPEEDCON, codifica A, montaggio posteriore/a vite con filettatura Pg9, con filo TPE da 0,5 m senza alogenati, 17 x 0,14 mm²

Note dei prodotti

Conforme alle direttive WEEE/RoHS dal: 29.10.2007

Verificare che i dati qui riportati siano ricavati dal catalogo online. Utilizzare tutte le informazioni e i dati della documentazione per l'utente alla pagina http://www.download.phoenixcontact.it Per il download da Internet, valgono le condizioni generali di utilizzo.

Dati commerciali

EAN	4 046356 325820
VPE	1
Tariffa doganale	85444290
Peso lordo pezzi	34,60 g
Indicazione pagine catalogo	Pagina 27 (PC-2009)

Dati tecnici

Dati generali

Corrente di dimensionamento a 40 °C	1,5 A
Tensione di dimensionamento	30 V
N. poli	17
Resistività di massa	≤ 3 mΩ
Resistenza di isolamento	≥ 100 MΩ

Lungh. cavo	0,5 m
Temperatura ambiente (esercizio)	-25 °C ... 85 °C (connettore / connecttore femmina)

Dati generici

Norme/Disposizioni	Connettore M12 IEC 61076-2-101
Codifica	A - Standard
Categoria di sovratensione	II
Grado d'inquinamento	3
Grado di protezione	IP67
Materiale contatto	CuZn
Materiale superficie contatti	Au
Materiale inserto portacontatti	PA 66
Materiale ghiera	Pressogetto di zinco, nichelato
Materiale guarnizione	NBR
Tipo di montaggio	Montaggio posteriore Pg9 con dado piatto
Collegamento	Fili singoli
Segnalazione stato	No

Dati conduttore

Tipo cavo	Filo in TPE
Sezione conduttore	0,14 mm²
Linea segnale AWG	26
Colori filo	codifica colorata DIN 47100
Materiale isolamento fili	TPE
Materiale conduttore	Filo Cu stagnato
Temperatura ambiente (esercizio)	-25 °C ... 85 °C (cavi, posa fissa)

Omologazioni

Omologazioni GOST, UL Recognized

Omologazioni richieste:

Omologazioni Ex:

Disegni

Disegno quotato

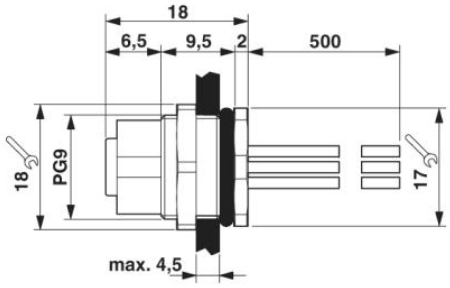

M12 Connettori da incasso

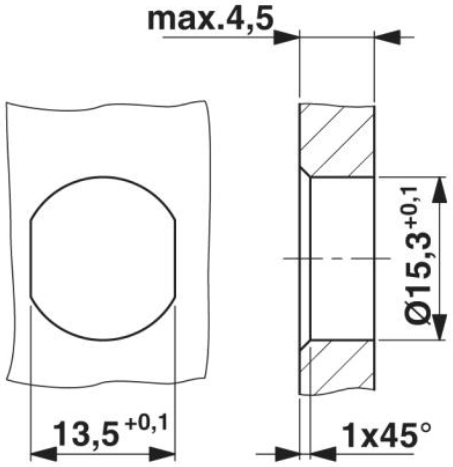

Sezione custodia per filettatura di fissaggio Pg9, parete di montaggio con foro passante (in alternativa con superficie antitorsione)

Schema di collegamento

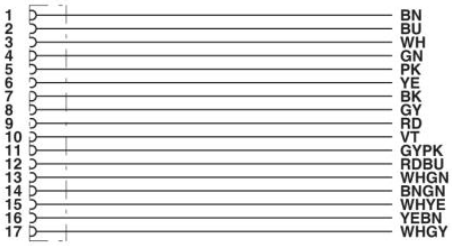

Equipaggiamento dei contatti del connettore femmina M12

Disegno schema

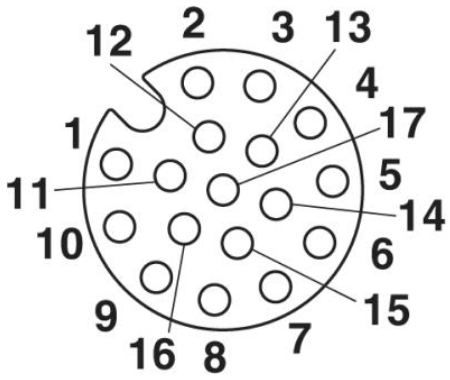

Pinning connettore femmina M12, 17 poli, vista lato femmina

Indirizzo

PHOENIX CONTACT S.p.A.
Via Bellini, 39/41
Cusano Milanino (MI),Italy
Tel.: +39 02 660591
Fax +39 02 66059500
http://www.phoenixcontact.it

© 2010 Phoenix Contact
Con riserva di modifiche tecniche.