Dati di base

SACCBP-M12FS-8CON-M16/2,0-940

Codice articolo: 1553381



http://eshop.phoenixcontact.it/phoenix/treeViewClick.do?UID=1553381

Connettore femmina da incasso sistema bus, ETHERNET, 8 poli, M12, schermato, montaggio posteriore/a vite, con filettatura M16, con cavo bus da 2 m, 4 x 2 x 0,26 mm²

Ethernet

Note dei prodotti

Conforme alle direttive WEEE/RoHS dal: 29.09.2006

Dati commerciali	
EAN	4 046356 162364
VPE	1
Tariffa doganale	85444290
Peso lordo pezzi	119,60 g

Verificare che i dati qui riportati siano ricavati dal catalogo online. Utilizzare tutte le informazioni e i dati della documentazione per l'utente alla pagina http://www.download.phoenixcontact.it Per il download da Internet, valgono le condizioni generali di utilizzo.

Dati tecnici

Dati generali

Corrente di dimensionamento a 40 °C	2 A
Tensione di dimensionamento	30 V
N. poli	8
Resistività di massa	≤ 3 mΩ
Resistenza di isolamento	≥ 100 MΩ

Lungh. cavo	2 m
Temperatura ambiente (esercizio)	-25 °C ... 90 °C (connettore / connecttore femmina)

Dati generici

Codifica	A - Standard
Categoria di sovratensione	II
Grado d'inquinamento	3
Grado di protezione	IP67
Materiale contatto	CuZn
Materiale superficie contatti	Ni/Au
Materiale inserto portacontatti	PA 66
Materiale ghiera	Ottone, nichelato
Materiale guarnizione	NBR
Segnalazione stato	No

Dati conduttore

Tipo cavo	Ethernet
Tipo cavo (sigla)	94F
Struttura cavo	4x2xAWG26/7; S/FTP
Sezione conduttore	4x 2x 0,14 mm²
Linea segnale AWG	26
Struttura conduttore segnale linea	7x 0,16 mm
Diametro cavo incluso isolamento	1,04 mm
Isolamento spessore parete	0,28 mm (linea del segnale)
	0,65 mm (Guaina esterna)
Colori filo	bianco/blu-blu, bianco/arancione-arancione, bianco/verde-verde, bianco/marrone-marrone
Cordatura a coppie	2 conduttori a coppia
Tipo di schermatura a coppie	Poliestere rivestito in alluminio
Cordatura intera	4 coppie
Schermatura	Treccia di fili in rame stagnati
Copertura schermata ottica	70 %
Guaina esterna, colore	azzurro mare RAL 5021
Diametro esterno cavo D	6,4 mm ± 0,2 mm
Raggio di piegatura minimo, fisso	25,6 mm
Raggio di piegatura minimo, mobile	51,2 mm
Peso del cavo	43 kg/km

Guaina esterna, materiale	PUR
Materiale isolamento fili	PE
Materiale conduttore	Filo Cu nudo
Resistenza di isolamento	≥ 500 MΩ*km (a 20 °C)
resistenza del conduttore	≤ 290 Ω/km (a 20 °C)
Caratteristiche di trasmissione (categoria)	$CAT6_A$
Impedenza caratteristica	100 Ω ± 5 Ω (con 100 MHz)
Runtime	5,3 ns/m
Attenuazione schermatura	≥ 80 dB (Con 30 ... 100 MHz)
Tensione nominale cavo	≤ 100 V (a 20 °C)
Tensione di prova filo/filo	700 V (50 Hz, 1 min)
Tensione di prova filo/schermatura	700 V (50 Hz, 1 min)
Resistenza alla fiamma	IEC 60332-1-2
Assenza di alogeni	a norma IEC 60754-1
Resistenza all'olio	a norma DIN EN 60811-2-1
Temperatura ambiente (esercizio)	-40 °C ... 70 °C (cavi, posa fissa)
	-10 °C ... 50 °C (cavi, posa mobile)

Omologazioni

Omologazioni

Omologazioni richieste:

Omologazioni Ex:

Disegni

Disegno quotato

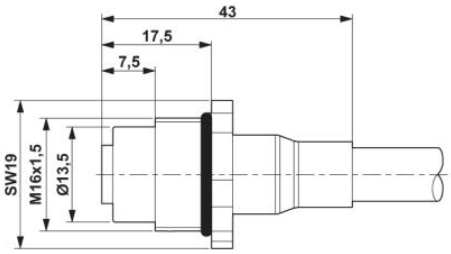

M12 Connettori da incasso

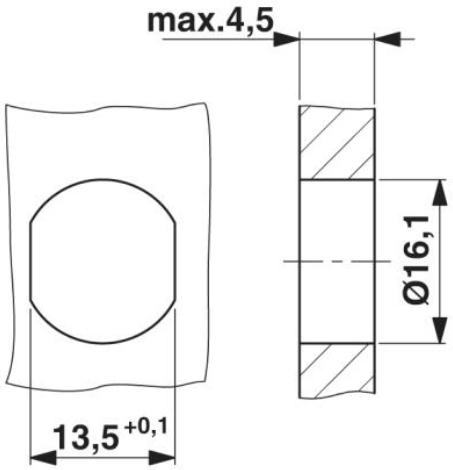

Sezione custodia per filettatura di fissaggio M16, parete di montaggio con foro passante (in alternativa con superficie antitorsione)

Schema di collegamento

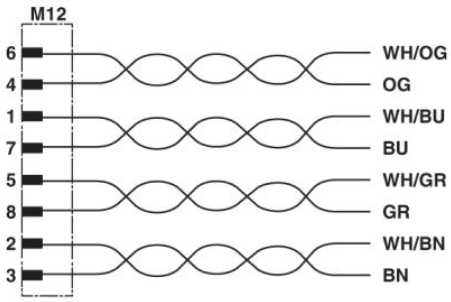

Equipaggiamento dei contatti del connettore maschio M12 e del connettore femmina M12

Disegno schema

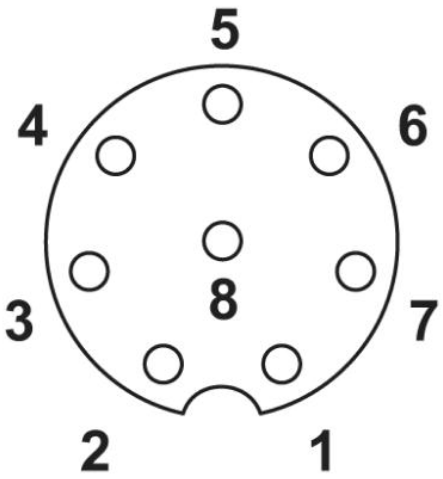

Pinning connettore femmina M12, 8 poli, codifica A, lato femmina

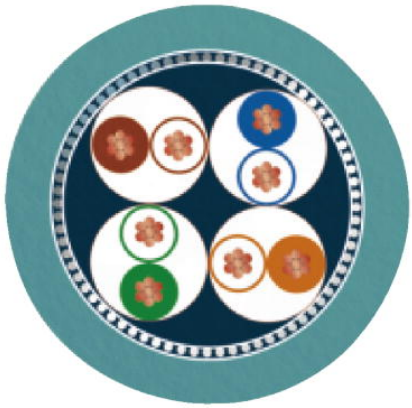

Ethernet [94F]

Indirizzo

PHOENIX CONTACT S.p.A.
Via Bellini, 39/41
Cusano Milanino (MI),Italy
Tel.: +39 02 660591
Fax +39 02 66059500
http://www.phoenixcontact.it

© 2010 Phoenix Contact
Con riserva di modifiche tecniche.