Dati di base

SAC-12P-10,0-35T/FR SH SCO

Codice articolo: 1430190



http://eshop.phoenixcontact.it/phoenix/treeViewClick.do?UID=1430190

Cavo sensore-attuatore, 12-poli, PUR/PVC, nero RAL 9005, schermata, estremità conduttore libera, su Femmina angolato M12-SPEEDCON, codifica A, Lungh. cavo: 10 m

Note dei prodotti

Conforme alle direttive WEEE/RoHS dal: 10.10.2007

Verificare che i dati qui riportati siano ricavati dal catalogo online. Utilizzare tutte le informazioni e i dati della documentazione per l'utente alla pagina http://www.download.phoenixcontact.it Per il download da Internet, valgono le condizioni generali di utilizzo.

Dati commerciali

EAN	4 046356 322461
VPE	1
Tariffa doganale	85444290
Peso lordo pezzi	916,80 g
Indicazione pagine catalogo	Pagina 98 (PC-2009)

Dati tecnici

Dati generali

Corrente di dimensionamento a 40 °C	1,5 A
Tensione di dimensionamento	30 V
N. poli	12
Resistività di massa	≤ 5 mΩ
Resistenza di isolamento	≥ 100 MΩ

Lungh. cavo	10 m
Lunghezza di spelatura dell'estremità libera	35 mm
Temperatura ambiente (esercizio)	-25 °C ... 90 °C (connettore / connecttore femmina)

Dati generici

Norme/Disposizioni	Connettore M12 IEC 61076-2-101
Codifica	A - Standard
Categoria di sovratensione	II
Grado d'inquinamento	3
Grado di protezione	IP65
	IP67
Coppia di serraggio	0,4 Nm (Connettore M12)
Materiale contatto	CuZn
Materiale superficie contatti	Ni/Au
Materiale inserto portacontatti	PA 66
Materiale impugnature	TPU, difficilmente infiammabile, autoestinguente
Materiale ghiera	Pressogetto di zinco, nichelato
Materiale guarnizione	NBR
Segnalazione stato	No

Dati conduttore

Tipo cavo	PUR/PVC nero Twisted Pair
Tipo cavo (sigla)	35T
Sezione conduttore	0,14 mm²
Linea segnale AWG	26
Struttura conduttore segnale linea	18x 0,10 mm
Diametro cavo incluso isolamento	1 mm ±0,05 mm
Colori filo	bianco-marrone, verde-giallo, grigio-rosa, blu-rosso, nero-viola, grigio/rosa-rosso/blu
Cordatura intera	6 paia intorno ai riempitori verso l'anima
Schermatura	Treccia di fili in rame stagnati
Copertura schermata ottica	85 %
Guaina esterna, colore	nero RAL 9005
Diametro esterno cavo	8,50 mm
Numero dei cicli di piegatura	2000000
Raggio di piegatura	85 mm
Corsa di posizionamento	10 m

Velocità di posizionamento	3 m/s
Accelerazione	10 m/s²
Guaina esterna, materiale	PUR
Guaina interna materiale	PVC
Materiale isolamento fili	PVC
Materiale conduttore	Filo Cu stagnato
resistenza del conduttore	142 Ω/km
Resistenza alla fiamma	DIN VDE 0472 T.804, tipo di prova B
Resistenza all'olio	DIN VDE 0472 T.803, tipo di prova B
Altra resistenza	Resistenza all'idrolisi e ai microbi a norma VDE 0282 parte 10
Temperatura ambiente (esercizio)	-40 °C ... 80 °C (cavi, posa fissa)
	-5 °C ... 80 °C (cavi, posa mobile)

Omologazioni

Omologazioni GOST

Omologazioni richieste:

Omologazioni Ex:

Accessori

Articolo	Denominazione	Descrizione
Elementi di protezione e di chiusura		
1430899	PROT-M12 MS-PA-CHAIN	Tappo M12 con nastro di fissaggio per cavi sensore, per connettori femmina M12 inutilizzati
Fusibile		
1558991	SAC-M12-EXCLIP-F	Clip di sicurezza per il lato femmina di vari connettori sensore/ attuatore M12 impedisce la separazione di connettori senza utensili

Siglatura

1051993	B-STIFT	Penna di siglatura, per la siglatura manuale delle strisce ZB in bianco, siglatura resistente a sfregamento e acqua, spessore tratto 0,5 mm
1013944	PABA RD/15	Cartellino a stecca, Striscia, rosso, in bianco, siglabile con: Plotter, Tipo di montaggio: Infilare, Diametro cavo: 0,6-50 mm, Dimensioni campo di siglatura: 15 x 4 mm
1013151	PABA WH/15	Cartellino a stecca, Striscia, bianco, in bianco, siglabile con: Plotter, Tipo di montaggio: Infilare, Diametro cavo: 0,6-50 mm, Dimensioni campo di siglatura: 15 x 4 mm
1013698	PABA YE/15	Cartellino a stecca, Striscia, giallo, in bianco, siglabile con: Plotter, Tipo di montaggio: Infilare, Diametro cavo: 0,6-50 mm, Dimensioni campo di siglatura: 15 x 4 mm
1013850	PATG 2/23	Portacartellini per conduttori, trasparente, in bianco, Tipo di montaggio: Infilare, Diametro cavo: 2-4 mm, Dimensioni campo di siglatura: 4 x 23 mm
1013863	PATG 3/23	Portacartellini per conduttori, trasparente, in bianco, Tipo di montaggio: Infilare, Diametro cavo: 4-7 mm, Dimensioni campo di siglatura: 4 x 23 mm
0808011	PATG 4/23	Portacartellini per conduttori, trasparente, in bianco, Tipo di montaggio: Infilare, Diametro cavo: 6-10 mm, Dimensioni campo di siglatura: 4 x 23 mm

Utensili

1212207	CUTFOX-S VDE	Tronchesini a taglio laterale per conduttori in rame e alluminio, testati VDE
1208432	SAC BIT M12-D15	Inserto a innesto per montaggio di cavi sensore-attuatore con connettore M12 e per connettore M12 con connessione rapida QUICKON, per comando esagonale da 4 mm
1208429	TSD 04 SAC	Giravite dinamometrico, con coppia preimpostata a 0,4 Nm e comando esagonale da 4 mm per connettori M12
1212224	TSD-M 1,2NM	Avvitatore a coppia, accuratezza a norma EN ISO 6789, regolabile da 0,3 - 1,2 Nm
1212600	TSD-M SAC-BIT ADAPTER	Bit adattatore, per avvitatori TSD-M…, azionamento E6,3-1/4", con esagono da 4 mm per l'alloggiamento di bit SAC
1212150	WIREFOX 10	Pinza spelafili, per cavi e conduttori da 0,02 - 10 mm², autoregolabile, lunghezza di spelatura fino a 18 mm, capacità di taglio fino a 10 mm² flessibile/1,5 mm² rigido, tagliacavi sostituibile
1212623	WIREFOX SAC	Pinza spelafili, per cavi sensore/attuatore senza alogenati (cavi SAC), con isolamento PUR e PVC, diametro da Ø 4,4 a 7 mm, lunghezza di spelatura a piacere

Disegni

Disegno quotato

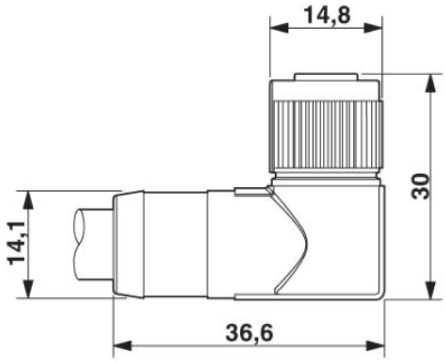

Connettore femmina M12-SPEEDCON, angolato, schermato

Schema di collegamento

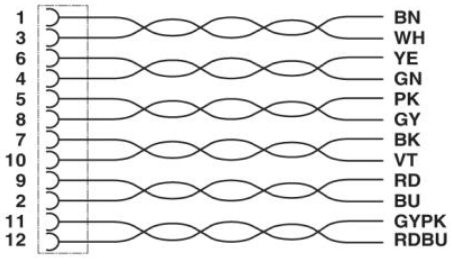

Equipaggiamento dei contatti del connettore femmina M12

Disegno schema

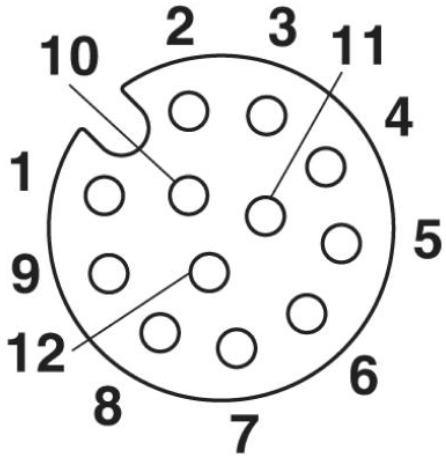

Pinning connettore femmina M12, 12 poli, vista lato femmina



PUR/PVC nero Twisted Pair [35T]

Indirizzo

PHOENIX CONTACT S.p.A.
Via Bellini, 39/41
Cusano Milanino (MI),Italy
Tel.: +39 02 660591
Fax +39 02 66059500
http://www.phoenixcontact.it

© 2010 Phoenix Contact
Con riserva di modifiche tecniche.