Morsetto per circuiti stampati - MPT 0,5/ 5-2,54 - 1725685

Please be informed that the data shown in this PDF Document is generated from our Online Catalog. Please find the complete data in the user's documentation. Our General Terms of Use for Downloads are valid (http://download.phoenixcontact.com)



La figura illustra la versione a 10 poli dell'articolo

Morsetto per c.s., Corrente nominale: 6 A, Tensione nominale: 160 V, Passo: 2,54 mm, N. poli: 5, Collegamento: Connessione a vite, Montaggio: Saldatura, Direzione di collegamento conduttore/ scheda: 0 °, Colore: verde

Product Features

- Formato a una fila con direzione di connessione orizzontale
- Applicazione in componenti con elevata densità dei contatti
- Morsetto per circuiti stampati MICRO con passo IC da 2,54 mm

Key commercial data

package_quantity	250
GTIN	4017918116286

Technical data

Dimensioni

Lunghezza	6,2 mm
Passo	2,54 mm
Misura a	10,16 mm
Dimensioni dei codoli	0,5 x 0,9 mm
Diametro foro	1,1 mm

Generalità

Famiglia articolo	MPT 0,5
Gruppo materiale isolante	I
Tensione impulsiva di dimensionamento (III/3)	1,5 kV
Tensione impulsiva di dimensionamento (III/2)	1,5 kV
Tensione impulsiva di dimensionamento (II/2)	2,5 kV
Tensione di dimensionamento (III/3)	63 V
Tensione di dimensionamento (III/2)	160 V
Tensione di dimensionamento (II/2)	320 V
Attacco a norma	EN-VDE
Corrente nominale I_N	6 A
Sezione nominale	0,5 mm²
Corrente di carico massima	6 A
Materiale isolante	PA

Morsetto per circuiti stampati - MPT 0,5/ 5-2,54 - 1725685

Technical data

Generalità

Superficie pin di saldatura	Sn
Classe di combustibilità a norma UL 94	V0
Lunghezza di spelatura	4,5 mm
N. poli	5
Filettatura	M1,6
Coppia min.	0,12 Nm
Coppia max.	0,15 Nm

Dati di collegamento

Sezione conduttore rigido min.	0,14 mm²
Sezione conduttore rigido max.	0,5 mm²
Sezione conduttore flessibile min.	0,14 mm²
Sezione conduttore flessibile max.	0,5 mm²
Sezione conduttore flessibile con capocorda senza collare in plastica min.	0,25 mm²
Sezione conduttore flessibile con capocorda senza collare in plastica max.	0,34 mm²
Sezione conduttore flessibile con capocorda con collare in plastica min.	0,25 mm²
Sezione conduttore flessibile con capocorda con collare in plastica max.	0,34 mm²
Sezione trasversale conduttore AWG/kcmil min.	26
Sezione trasversale conduttore AWG/kcmil max.	20
2 conduttori stesso diametro, rigidi min.	0,14 mm²
2 conduttori stesso diametro, rigidi max.	0,34 mm²
2 conduttori stesso diametro, flessibili min.	0,14 mm²
2 conduttori stesso diametro, flessibili max.	0,34 mm²
AWG secondo UL/CUL min	30
AWG secondo UL/CUL max	20

classifications

eCl@ss

eCl@ss 4.0	27141109
eCl@ss 4.1	27141109
eCl@ss 5.0	27141190
eCl@ss 5.1	27141190
eCl@ss 6.0	27261101
eCl@ss 7.0	27440401
eCl@ss 8.0	27440401

ETIM

ETIM 3.0	EC001121
ETIM 4.0	EC002643

Morsetto per circuiti stampati - MPT 0,5/ 5-2,54 - 1725685

classifications

ETIM

ETIM 5.0	EC002643

UNSPSC

UNSPSC 6.01	30211801
UNSPSC 7.0901	39121432
UNSPSC 11	39121432
UNSPSC 12.01	39121432
UNSPSC 13.2	39121432

approvals

CSA / UL Recognized / cUL Recognized / GOST / GOST / cULus Recognized /

Approval details

CSA

Usegroups	**B**
Tensione nominale UN	125 V
Corrente nominale IN	6 A
mm²/AWG/kcmil	28-20

UL Recognized

Usegroups	**B**
Tensione nominale UN	125 V
Corrente nominale IN	6 A
mm²/AWG/kcmil	30-20

cUL Recognized

Usegroups	**B**
Tensione nominale UN	125 V
Corrente nominale IN	6 A
mm²/AWG/kcmil	30-20

GOST

Morsetto per circuiti stampati - MPT 0,5/ 5-2,54 - 1725685

approvals

cULus Recognized

accessories

Utensile per viti

SZS 0,4X2,0 - 1205202



Segnamorsetti siglati

SK 2,54/2,8:FORTL.ZAHLEN - 0804853



Drawings

Morsetto per circuiti stampati - MPT 0,5/ 5-2,54 - 1725685

Dima di foratura

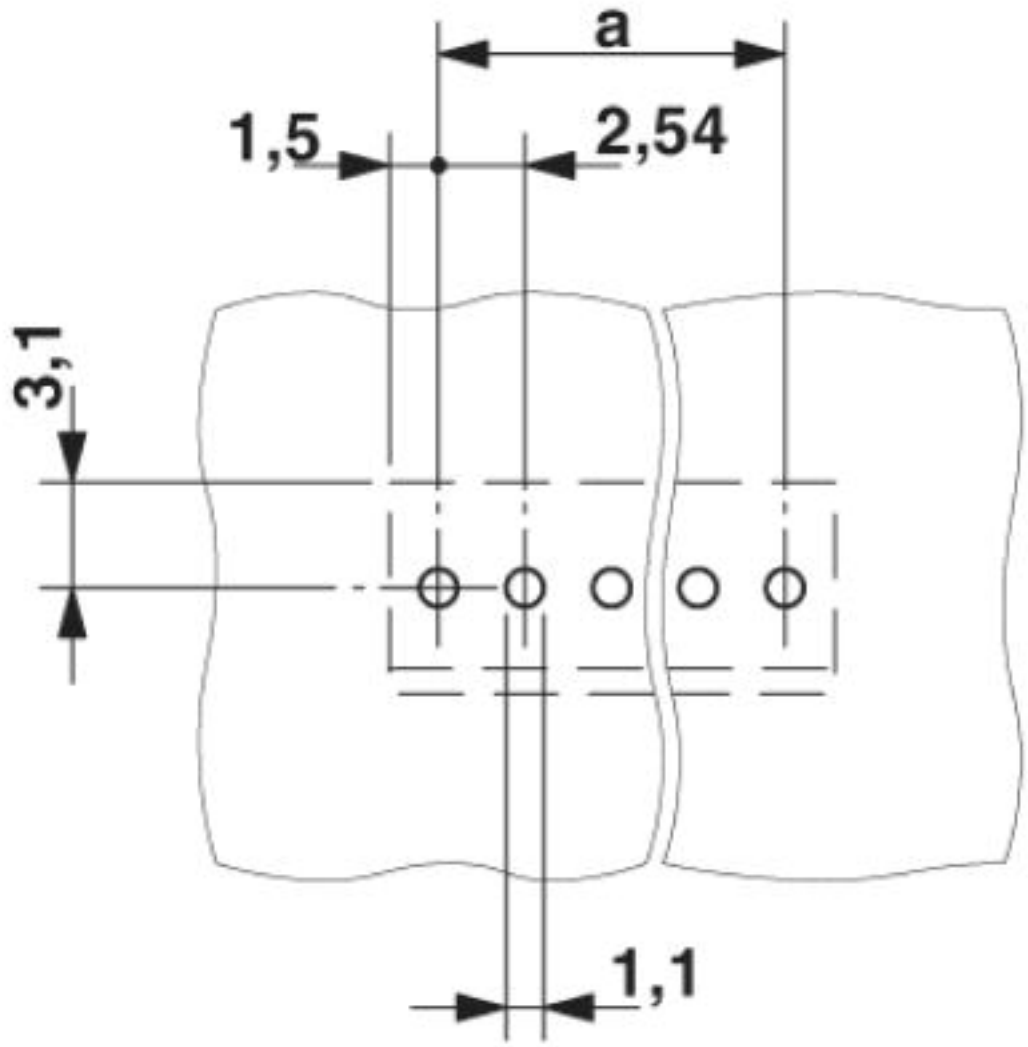

Morsetto per circuiti stampati - MPT 0,5/ 5-2,54 - 1725685

Diagramma

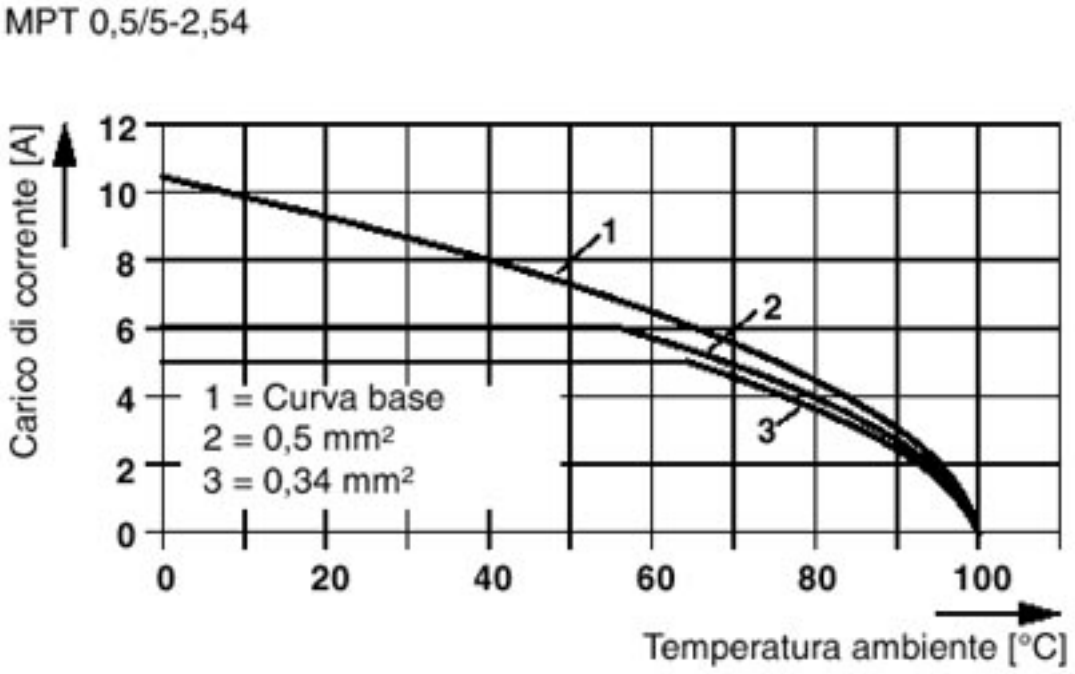

Disegno quotato

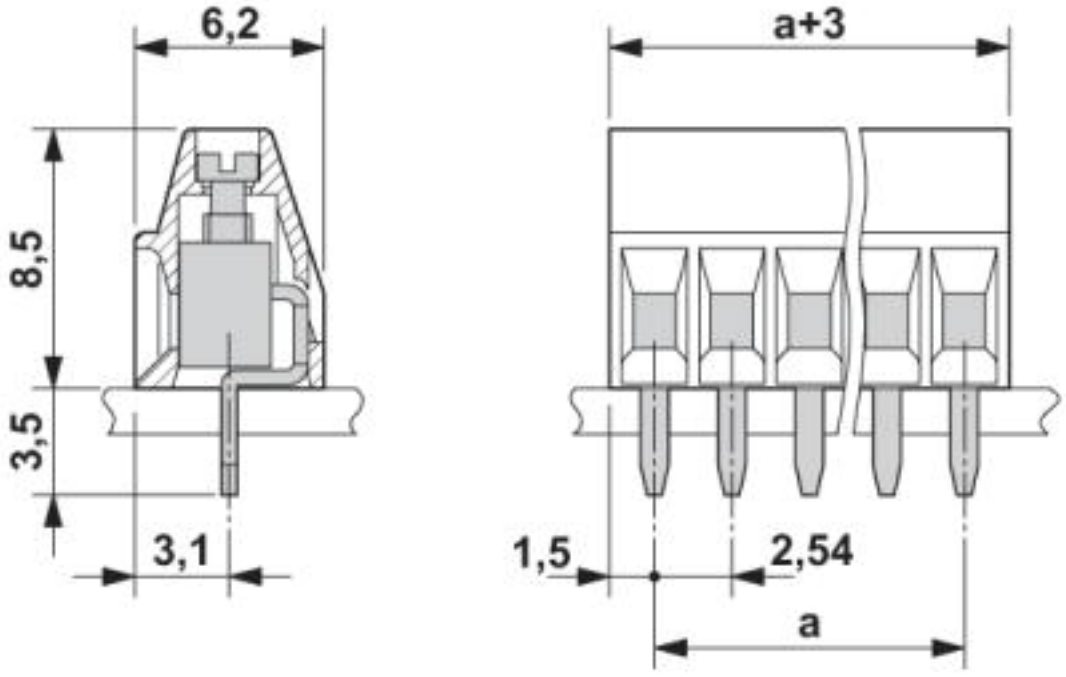

© Phoenix Contact 2013 - all rights reserved
http://www.phoenixcontact.com