Dati di base

MCV 1,5/14-G-3,5

Codice articolo: 1843729

La figura illustra la versione a 10 poli dell'articolo



http://eshop.phoenixcontact.it/phoenix/treeViewClick.do?UID=1843729

Presa base, Corrente nominale: 8 A, Tensione di dimensionamento (III/2): 160 V, N. poli: 14, Passo: 3,5 mm, Colore: verde, Superficie contatti: Stagno, Montaggio: Saldatura

Note dei prodotti

Conforme alle direttive WEEE/RoHS dal: 01.01.2003

Verificare che i dati qui riportati siano ricavati dal catalogo online. Utilizzare tutte le informazioni e i dati della documentazione per l'utente alla pagina http://www.download.phoenixcontact.it Per il download da Internet, valgono le condizioni generali di utilizzo.

Dati commerciali

EAN	4 017918 112875
VPE	50 pcs.
Tariffa doganale	85366990
Peso lordo pezzi	3,25 g
Indicazione pagine catalogo	Pagina 175 (CC-2009)

Dati tecnici

Misure/poli

Lunghezza	7,25 mm
Passo	3,5 mm
Misura a	45,5 mm
N. poli	14
Dimensioni dei codoli	0,8 x 0,8 mm
Diametro foro	1,2 mm

Dati tecnici

Famiglia articolo	MCV 1,5/..-G
Gruppo materiale isolante	IIIa
Tensione impulsiva di dimensionamento (III/3)	2,5 kV
Tensione impulsiva di dimensionamento (III/2)	2,5 kV
Tensione impulsiva di dimensionamento (II/2)	2,5 kV
Tensione di dimensionamento (III/2)	160 V
Tensione di dimensionamento (II/2)	250 V
Attacco a norma	EN-VDE
Corrente nominale I_N	8 A
Tensione nominale U_N	160 V
Corrente di carico massima	8 A
Materiale isolante	PBT
Classe di combustibilità a norma UL 94	V0
Colore	verde
Tensione nominale UL/CUL Use Group B	300 V
Corrente nominale UL/CUL Use Group B	8 A
Tensione nominale UL/CUL Use Group D	300 V
Corrente nominale UL/CUL Use Group D	8 A

Omologazioni

Omologazioni: CSA, cULus Recognized, GOST, VDE Gutachten mit Fertigungsüberwachung, CCA, IECEE CB Scheme

Omologazioni richieste:

Omologazioni Ex:

Accessori

Articolo	Denominazione	Descrizione
Siglatura		
1051993	B-STIFT	Penna di siglatura, per la siglatura manuale delle strisce ZB in bianco, siglatura resistente a sfregamento e acqua, spessore tratto 0,5 mm
0805030	SK 3,5/2,8:SO	Schede di siglatura, bianco, Tipo di montaggio: Colla, per morsetti con spessore: 3,5 mm
0803883	SK U/2,8 WH:UNBEDRUCKT	Schede di siglatura, Foglio, bianco, in bianco, siglabile con: Plotter, Office-Drucksysteme, Tipo di montaggio: Colla
Spina/adattatore		
1734634	CP-MSTB	Profilo di codifica da inserire nella scanalatura della spina o della presa base invertita, in materiale isolante rosso

Disegni

Dima di forat./geometria di pad di saldat.

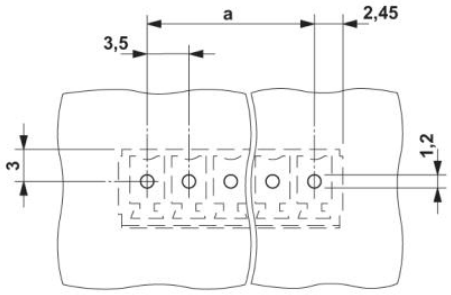

Disegno quotato

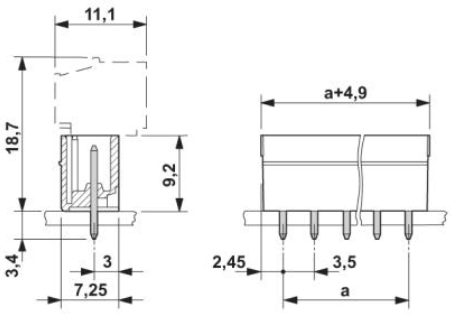

Indirizzo

PHOENIX CONTACT S.p.A.
Via Bellini, 39/41
Cusano Milanino (MI),Italy
Tel.: +39 02 660591
Fax +39 02 66059500
http://www.phoenixcontact.it

© 2010 Phoenix Contact
Con riserva di modifiche tecniche.