Dati di base

SMKDS 2,5/ 2-5,08

Codice articolo: 1705469

La figura mostra la versione a 3 poli.



http://eshop.phoenixcontact.it/phoenix/treeViewClick.do?UID=1705469

Morsetto per c.s., Corrente nominale: 20 A, Tensione nominale: 400 V, Passo: 5,08 mm, N. poli: 2, Collegamento: Connessione a vite, Montaggio: Saldatura, Direzione di collegamento conduttore/scheda: 40 °, Colore: verde, L'articolo può essere allineato con diversi numeri di poli!

Dati commerciali	
EAN	4 017918 144487
VPE	50 pcs.
Tariffa doganale	85369010
Peso lordo pezzi	4,87 g
Indicazione pagine catalogo	Pagina 71 (CC-2009)

Note dei prodotti

Conforme alle direttive WEEE/RoHS dal: 01.01.2003

Verificare che i dati qui riportati siano ricavati dal catalogo online. Utilizzare tutte le informazioni e i dati della documentazione per l'utente alla pagina http://www.download.phoenixcontact.it Per il download da Internet, valgono le condizioni generali di utilizzo.

Dati tecnici

Misure/poli

Lunghezza	14,25 mm
Passo	5,08 mm
Misura a	5,08 mm
N. poli	2

Dimensioni dei codoli	1 x 0,9 mm
Diametro foro	1,4 mm
Filettatura	M3
Coppia min.	0,5 Nm
Coppia max.	0,6 Nm

Dati tecnici

Famiglia articolo	SMKDS 2,5
Gruppo materiale isolante	I
Tensione impulsiva di dimensionamento (III/3)	4 kV
Tensione impulsiva di dimensionamento (III/2)	4 kV
Tensione impulsiva di dimensionamento (II/2)	4 kV
Tensione di dimensionamento (III/3)	250 V
Tensione di dimensionamento (III/2)	400 V
Tensione di dimensionamento (II/2)	630 V
Attacco a norma	EN-VDE
Corrente nominale I_N	20 A
Sezione nominale	2,5 mm²
Corrente di carico massima	20 A
Materiale isolante	PA
Classe di combustibilità a norma UL 94	V0
Calibro a tampone	A3
Lunghezza di spelatura	11 mm
Tensione nominale UL/CUL Use Group B	250 V
Corrente nominale UL/CUL Use Group B	10 A
Tensione nominale UL/CUL Use Group D	300 V
Corrente nominale UL/CUL Use Group D	10 A

Dati di collegamento

Sezione conduttore rigido min.	0,14 mm²
Sezione conduttore rigido max.	2,5 mm²
Sezione conduttore flessibile min.	0,14 mm²
Sezione conduttore flessibile max.	2,5 mm²
Sezione conduttore flessibile con capocorda senza collare in plastica min.	0,25 mm²
Sezione conduttore flessibile con capocorda senza collare in plastica max.	2,5 mm²

Sezione conduttore flessibile con capocorda con collare in plastica min.	0,25 mm²
Sezione conduttore flessibile con capocorda con collare in plastica max.	2,5 mm²
Sezione trasversale conduttore AWG/kcmil min.	26
Sezione trasversale conduttore AWG/kcmil max.	14
2 conduttori stesso diametro, rigidi min.	0,14 mm²
2 conduttori stesso diametro, rigidi max.	0,75 mm²
2 conduttori stesso diametro, flessibili min.	0,14 mm²
2 conduttori stesso diametro, flessibili max.	0,75 mm²
2 conduttori con stesso diametro, flessibili con AEH senza collare in plastica min.	0,25 mm²
2 conduttori con stesso diametro, flessibili con AEH senza collare in plastica max.	0,75 mm²
2 conduttori con stesso diametro, flessibili con TWIN-AEH con collare in plastica min.	0,5 mm²
2 conduttori con stesso diametro, flessibili con TWIN-AEH con collare in plastica max.	1,5 mm²
AWG secondo UL/CUL min	30
AWG secondo UL/CUL max	12

Omologazioni

Omologazioni CSA, cULus Recognized, GOST, SEV, CCA, IECEE CB Scheme

Omologazioni richieste:

Omologazioni Ex:

Accessori

Articolo	Denominazione	Descrizione
Generale		
1733169	EBP 2- 5	Ponticello a pettine, completamente isolato, per connettori con passo da 5,0 o 5,08 mm, numero di poli: 2

Siglatura

1051993	B-STIFT	Penna di siglatura, per la siglatura manuale delle strisce ZB in bianco, siglatura resistente a sfregamento e acqua, spessore tratto 0,5 mm
0805085	SK 5,08/3,8:SO	Schede di siglatura, bianco, Tipo di montaggio: Colla, per morsetti con spessore: 5,08 mm
0805412	SK 5,08/3,8:UNBEDRUCKT	Schede di siglatura, Scheda, bianco, in bianco, siglabile con: Bezeichnungsstift, Tipo di montaggio: Colla, per morsetti con spessore: 5,08 mm

Utensili

1205053	SZS 0,6X3,5	Utensile, per morsetti ST, isolato, adatto anche come cacciavite per teste a taglio, dimensioni: 0,6x3,5x100 mm, manico a 2 componenti, con protezione anti-svitamento

Disegni

Dima di forat./geometria di pad di saldat.

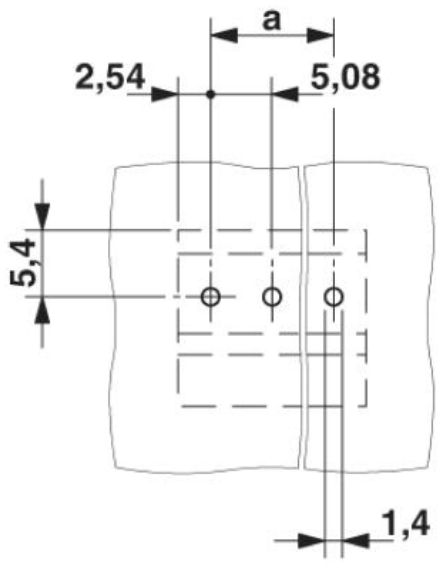

Disegno quotato

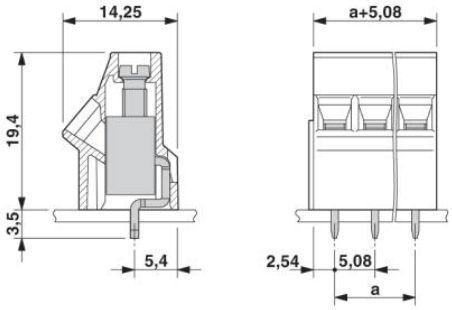

Indirizzo

PHOENIX CONTACT S.p.A.
Via Bellini, 39/41
Cusano Milanino (MI),Italy
Tel.: +39 02 660591
Fax +39 02 66059500
http://www.phoenixcontact.it

© 2010 Phoenix Contact
Con riserva di modifiche tecniche.