Morsetto per circuiti stampati - SMKDS 1/ 4-3,81 - 1728307

Please be informed that the data shown in this PDF Document is generated from our Online Catalog. Please find the complete data in the user's documentation. Our General Terms of Use for Downloads are valid (http://download.phoenixcontact.com)

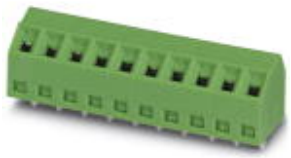

La figura illustra la versione a 10 poli dell'articolo

Morsetto per c.s., Corrente nominale: 10 A, Tensione nominale: 200 V, Passo: 3,81 mm, N. poli: 4, Collegamento: Connessione a vite, Montaggio: Saldatura, Direzione di collegamento conduttore/ scheda: 55 °, Colore: verde

Product Features

- Asse del conduttore e del cacciavite inclinati di 55° rispetto alla consueta direzione
- Disposizione in sequenza di più file di morsetti - Effetto a più piani con spessore invariato

Key commercial data

package_quantity	250
GTIN	4017918025755

Technical data

Dimensioni

Lunghezza	10 mm
Passo	3,81 mm
Misura a	11,43 mm
Dimensioni dei codoli	0,5 x 0,9 mm
Diametro foro	1,1 mm

Generalità

Famiglia articolo	SMKDS 1
Gruppo materiale isolante	I
Tensione impulsiva di dimensionamento (III/3)	2,5 kV
Tensione impulsiva di dimensionamento (III/2)	2,5 kV
Tensione impulsiva di dimensionamento (II/2)	2,5 kV
Tensione di dimensionamento (III/3)	160 V
Tensione di dimensionamento (III/2)	200 V
Tensione di dimensionamento (II/2)	400 V
Attacco a norma	EN-VDE
Corrente nominale I_N	10 A
Sezione nominale	1 mm²
Corrente di carico massima	12 A
Materiale isolante	PA
Superficie pin di saldatura	Sn

Morsetto per circuiti stampati - SMKDS 1/ 4-3,81 - 1728307

Technical data

Generalità

Classe di combustibilità a norma UL 94	V0
Lunghezza di spelatura	5 mm
N. poli	4
Filettatura	M2
Coppia min.	0,22 Nm
Coppia max.	0,25 Nm

Dati di collegamento

Sezione conduttore rigido min.	0,14 mm²
Sezione conduttore rigido max.	1,5 mm²
Sezione conduttore flessibile min.	0,14 mm²
Sezione conduttore flessibile max.	1 mm²
Sezione conduttore flessibile con capocorda senza collare in plastica min.	0,25 mm²
Sezione conduttore flessibile con capocorda senza collare in plastica max.	0,5 mm²
Sezione conduttore flessibile con capocorda con collare in plastica min.	0,25 mm²
Sezione conduttore flessibile con capocorda con collare in plastica max.	0,5 mm²
Sezione trasversale conduttore AWG/kcmil min.	26
Sezione trasversale conduttore AWG/kcmil max.	16
2 conduttori stesso diametro, rigidi min.	0,14 mm²
2 conduttori stesso diametro, rigidi max.	0,5 mm²
2 conduttori stesso diametro, flessibili min.	0,14 mm²
2 conduttori stesso diametro, flessibili max.	0,2 mm²
AWG secondo UL/CUL min	30
AWG secondo UL/CUL max	16

classifications

eCl@ss

eCl@ss 4.0	27141109
eCl@ss 4.1	27141109
eCl@ss 5.0	27141190
eCl@ss 5.1	27141190
eCl@ss 6.0	27261101
eCl@ss 7.0	27440401
eCl@ss 8.0	27440401

ETIM

ETIM 3.0	EC001121
ETIM 4.0	EC002643
ETIM 5.0	EC002643

Morsetto per circuiti stampati - SMKDS 1/ 4-3,81 - 1728307

classifications

UNSPSC

UNSPSC 6.01	30211801
UNSPSC 7.0901	39121432
UNSPSC 11	39121432
UNSPSC 12.01	39121432
UNSPSC 13.2	39121432

approvals

CSA / UL Recognized / SEV / cUL Recognized / GOST / CCA / IECEE CB Scheme / GOST / SEV / cULus Recognized /

Approval details

CSA

Usegroups	**B**	**D**
Tensione nominale UN	150 V	300 V
Corrente nominale IN	10 A	10 A
mm²/AWG/kcmil	28-16	28-16

UL Recognized

Usegroups	**B**	**D**
Tensione nominale UN	300 V	300 V
Corrente nominale IN	10 A	10 A
mm²/AWG/kcmil	30-16	30-16

SEV

Tensione nominale UN	125 V
Corrente nominale IN	
mm²/AWG/kcmil	1.5

cUL Recognized

Usegroups	**B**	**D**
Tensione nominale UN	300 V	300 V
Corrente nominale IN	10 A	10 A
mm²/AWG/kcmil	30-16	30-16

Morsetto per circuiti stampati - SMKDS 1/ 4-3,81 - 1728307

approvals

GOST

CCA

IECEE CB Scheme

Tensione nominale UN	125 V
Corrente nominale IN	12 A
mm²/AWG/kcmil	1.5

cULus Recognized

accessories

Segnamorsetti siglati

SK 3,81/2,8:FORTL.ZAHLEN - 0804109



Utensile per viti

SZS 0,4X2,5 VDE - 1205037



Morsetto per circuiti stampati - SMKDS 1/ 4-3,81 - 1728307

accessories

Segnamorsetti non siglati

SK U/2,8 WH:UNBEDRUCKT - 0803883



Penna di siglatura

B-STIFT - 1051993



accessories

SK 3,81/2,8:SO - 0805056



Drawings

Morsetto per circuiti stampati - SMKDS 1/ 4-3,81 - 1728307

Dima di foratura

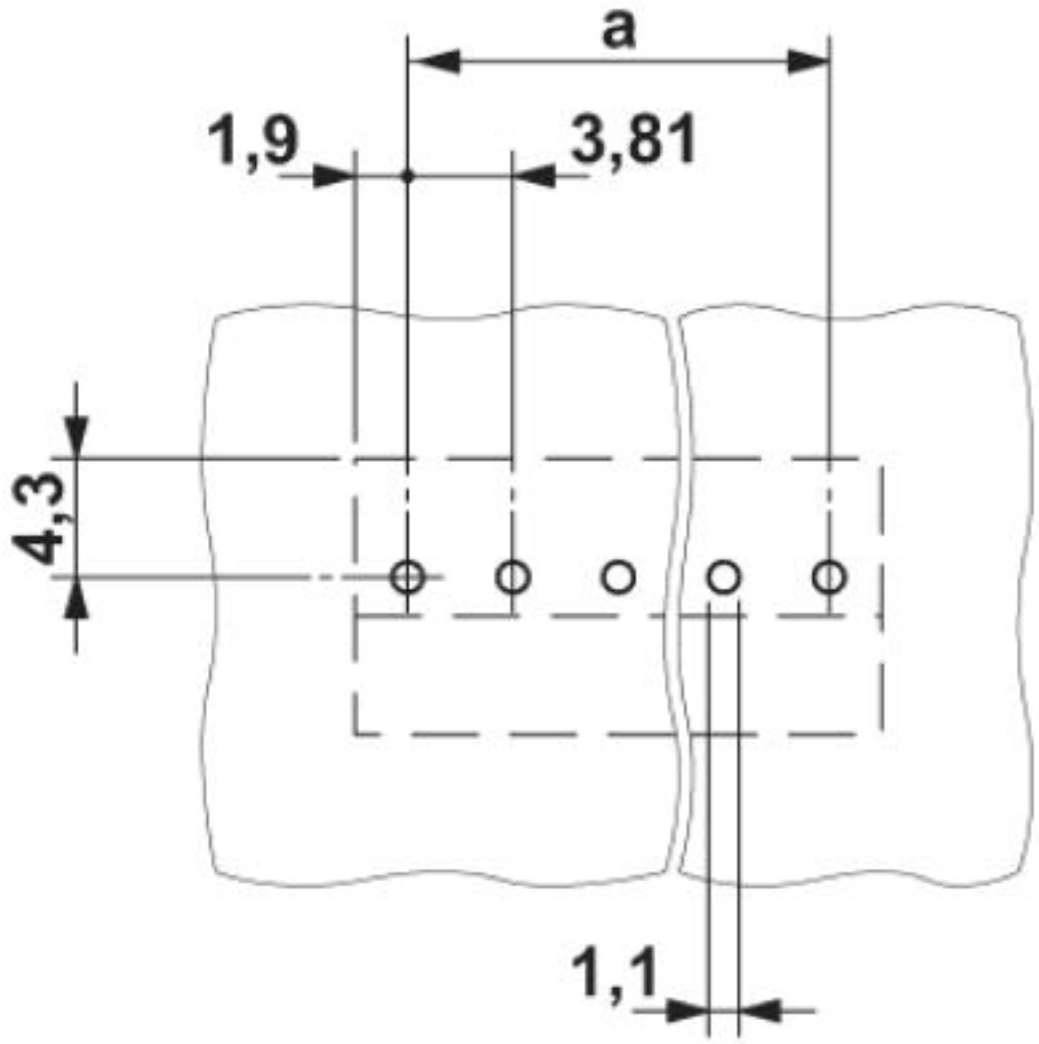

Morsetto per circuiti stampati - SMKDS 1/ 4-3,81 - 1728307

Disegno quotato

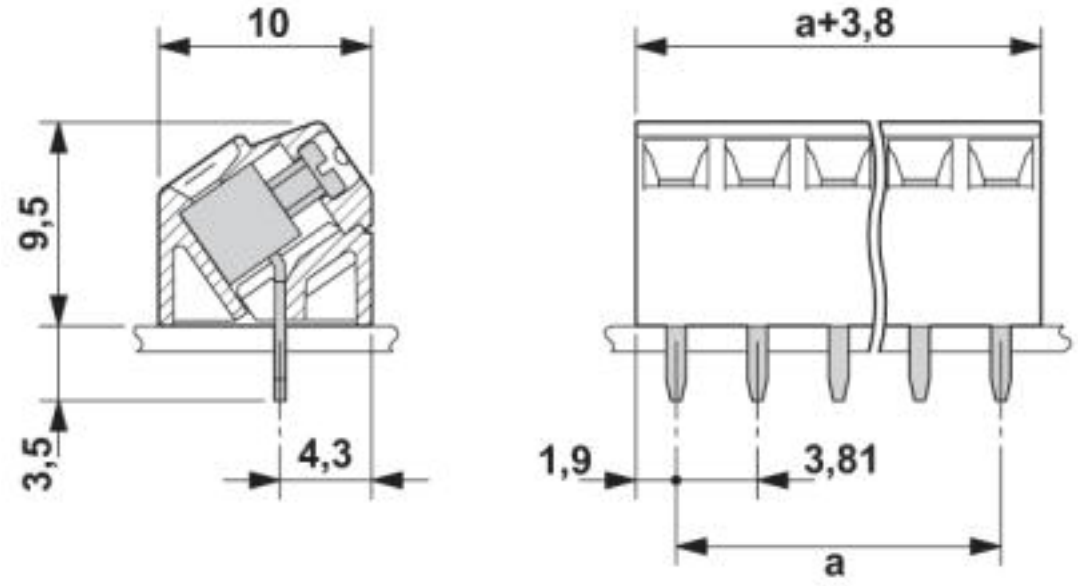

© Phoenix Contact 2013 - all rights reserved
http://www.phoenixcontact.com