Dati di base

DMC 1,5/ 8-G1F-3,5-LR P20THR

Codice articolo: 1787072

La figura illustra la versione a 10 poli dell'articolo

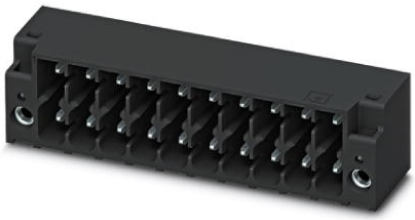

http://eshop.phoenixcontact.it/phoenix/treeViewClick.do?UID=1787072

Presa base, Corrente nominale: 8 A, Tensione di dimensionamento (III/2): 160 V, N. poli: 8, Passo: 3,5 mm, Colore: nero, Superficie contatti: Stagno, Montaggio: SMD/THT/THR

Note dei prodotti

Conforme alle direttive WEEE/RoHS dal: 12.07.2010

Dati commerciali

EAN	4 046356 596688
VPE	50
Tariffa doganale	85366990
Peso lordo pezzi	5,22 g

Verificare che i dati qui riportati siano ricavati dal catalogo online. Utilizzare tutte le informazioni e i dati della documentazione per l'utente alla pagina http://www.download.phoenixcontact.it Per il download da Internet, valgono le condizioni generali di utilizzo.

Dati tecnici

Misure/poli

Lunghezza	11,6 mm
Altezza	12,8 mm
Passo	3,5 mm
Misura a	24,5 mm
N. poli	8

Dimensioni dei codoli	0,8 x 0,8 mm
Distanza codoli	2,50 mm
Diametro foro	1,4 mm

Dati tecnici

Famiglia articolo	DMC 1,5/..-G1F-THR
Gruppo materiale isolante	IIIa
Tensione impulsiva di dimensionamento (III/3)	2,5 kV
Tensione impulsiva di dimensionamento (III/2)	2,5 kV
Tensione impulsiva di dimensionamento (II/2)	2,5 kV
Tensione di dimensionamento (III/2)	160 V
Tensione di dimensionamento (II/2)	250 V
Attacco a norma	EN-VDE
Corrente nominale I_N	8 A
Tensione nominale U_N	160 V
Corrente di carico massima	8 A
Materiale isolante	LCP
Classe di combustibilità a norma UL 94	V0
Colore	nero
Tensione nominale UL/CUL Use Group B	150 V
Corrente nominale UL/CUL Use Group B	8 A

Omologazioni

Omologazioni: cULus Recognized

Omologazioni richieste:

Omologazioni Ex:

Accessori

Articolo	Denominazione	Descrizione
Generale		
1790647	CP-DMC 1,5-THR NAT	Linguetta di codifica, per presa successiva nelle nervature di codifica della spina o della presa base, in materiale isolante, colore: naturale

Prodotti complementari

Articolo	Denominazione	Descrizione
Generale		
1790548	DFMC 1,5/ 8-ST-3,5-LR	Spina, Corrente nominale: 8 A, Tensione di dimensionamento (III/2): 160 V, N. poli: 8, Passo: 3,5 mm, Tipo di connessione: Connessione a molla, Colore: verde, Superficie contatti: Stagno
1790357	DFMC 1,5/ 8-STF-3,5	Spina, Corrente nominale: 8 A, Tensione di dimensionamento (III/2): 160 V, N. poli: 8, Passo: 3,5 mm, Tipo di connessione: Connessione a molla, Colore: verde, Superficie contatti: Stagno

Disegni

Dima di forat./geometria di pad di saldat.

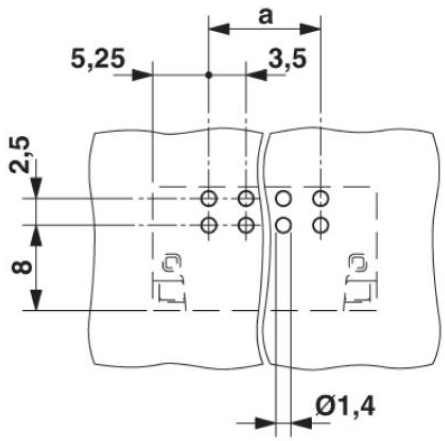

Diagramma

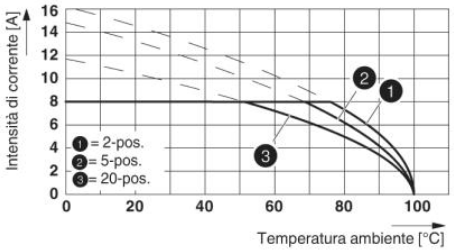

Disegno quotato

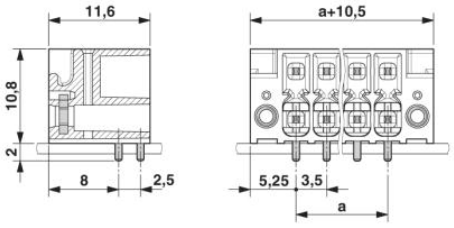

Disegno schema

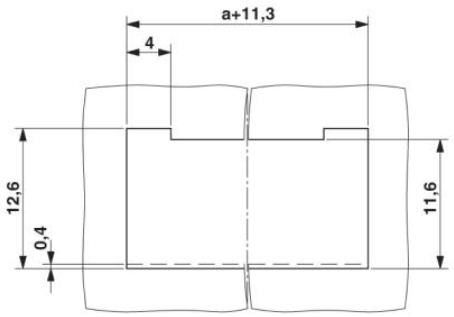

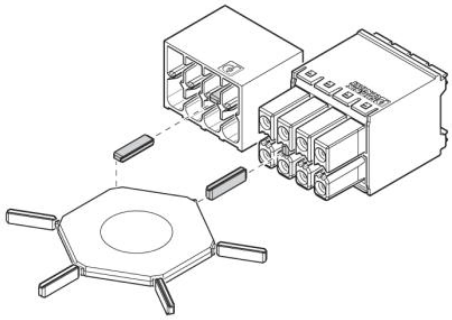

Use of the CP-DMC... coding profile

Indirizzo

PHOENIX CONTACT S.p.A.
Via Bellini, 39/41
Cusano Milanino (MI),Italy
Tel.: +39 02 660591
Fax +39 02 66059500
http://www.phoenixcontact.it

© 2010 Phoenix Contact
Con riserva di modifiche tecniche.