Dati di base

MCDV 1,5/16-G1-3,81

Codice articolo: 1847877

La figura illustra la versione a 10 poli dell'articolo

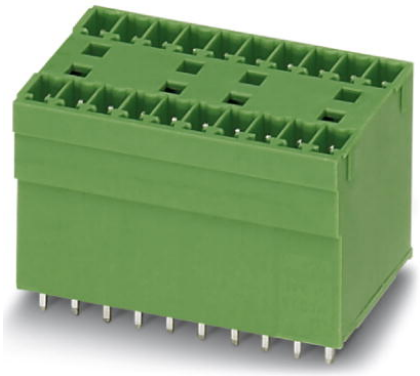

http://eshop.phoenixcontact.it/phoenix/treeViewClick.do?UID=1847877

Presa base, Corrente nominale: 8 A, Tensione di dimensionamento (III/2): 160 V, N. poli: 16, Passo: 3,81 mm, Colore: verde, Superficie contatti: Stagno, Montaggio: Saldatura, Nel caso della combinazione con i connettori MCV, utilizzare un connettore maschio MCVW e un connettore maschio MCVR.

Note dei prodotti

Conforme alle direttive WEEE/RoHS dal: 01.01.2003

Verificare che i dati qui riportati siano ricavati dal catalogo online. Utilizzare tutte le informazioni e i dati della documentazione per l'utente alla pagina http://www.download.phoenixcontact.it Per il download da Internet, valgono le condizioni generali di utilizzo.

Dati commerciali

EAN	4 017918 113995
VPE	50 pcs.
Tariffa doganale	85366990
Peso lordo pezzi	17,54 g
Indicazione pagine catalogo	Pagina 185 (CC-2009)

Dati tecnici

Misure/poli

Lunghezza	22,7 mm
Passo	3,81 mm
Misura a	57,15 mm
N. poli	16

Dimensioni dei codoli	0,8 x 0,8 mm
Diametro foro	1,2 mm

Dati tecnici

Famiglia articolo	MCDV 1,5/..-G1
Gruppo materiale isolante	I
Tensione impulsiva di dimensionamento (III/3)	2,5 kV
Tensione impulsiva di dimensionamento (III/2)	2,5 kV
Tensione impulsiva di dimensionamento (II/2)	2,5 kV
Tensione di dimensionamento (III/2)	160 V
Tensione di dimensionamento (II/2)	250 V
Attacco a norma	EN-VDE
Corrente nominale I_N	8 A
Tensione nominale U_N	160 V
Corrente di carico massima	8 A
Materiale isolante	PA
Classe di combustibilità a norma UL 94	V0
Colore	verde
Tensione nominale UL/CUL Use Group B	300 V
Corrente nominale UL/CUL Use Group B	8 A
Tensione nominale UL/CUL Use Group D	300 V
Corrente nominale UL/CUL Use Group D	8 A

Omologazioni

Omologazioni: CSA, cULus Recognized, GOST, VDE Gutachten mit Fertigungsüberwachung, CCA, IECEE CB Scheme

Omologazioni richieste:

Omologazioni Ex:

Accessori

Articolo	Denominazione	Descrizione
Spina/adattatore		
1734634	CP-MSTB	Profilo di codifica da inserire nella scanalatura della spina o della presa base invertita, in materiale isolante rosso

Prodotti complementari

Articolo	Denominazione	Descrizione
Generale		
1851180	FK-MCP 1,5/16-ST-3,81	Spina, Corrente nominale: 8 A, Tensione di dimensionamento (III/2): 160 V, N. poli: 16, Passo: 3,81 mm, Tipo di connessione: Connessione a molla, Colore: verde, Superficie contatti: Stagno
1850806	FRONT-MC 1,5/16-ST-3,81	Spina, Corrente nominale: 8 A, Tensione di dimensionamento (III/2): 160 V, N. poli: 16, Passo: 3,81 mm, Tipo di connessione: Connessione a vite, Colore: verde, Superficie contatti: Stagno
1862713	IMC 1,5/16-G-3,81	Presa base, Corrente nominale: 8 A, Tensione di dimensionamento (III/2): 160 V, N. poli: 16, Passo: 3,81 mm, Colore: verde, Superficie contatti: Stagno, Montaggio: Saldatura
1875564	IMCV 1,5/16-G-3,81	Presa base, Corrente nominale: 8 A, Tensione di dimensionamento (III/2): 160 V, N. poli: 16, Passo: 3,81 mm, Colore: verde, Superficie contatti: Stagno, Montaggio: Saldatura
1803714	MC 1,5/16-ST-3,81	Spina, Corrente nominale: 8 A, Tensione di dimensionamento (III/2): 160 V, N. poli: 16, Passo: 3,81 mm, Tipo di connessione: Connessione a vite, Colore: verde, Superficie contatti: Stagno
1852312	MCC 1/16-STZ-3,81	Spina, Corrente nominale: 8 A, Tensione di dimensionamento (III/2): 160 V, N. poli: 16, Passo: 3,81 mm, Tipo di connessione: Attacco a crimpare, Colore: verde, I rispettivi contatti a crimpare con i dati relativi alla corrente [A] e alla sezione trasversale del conduttore [mm²]: 5A/MCC-MT 0,2-0,35 (1859988); 8A/MCC-MT 0,5-1,0 (1859991)
1827266	MCVR 1,5/16-ST-3,81	Spina, Corrente nominale: 8 A, Tensione di dimensionamento (III/2): 160 V, N. poli: 16, Passo: 3,81 mm, Tipo di connessione: Connessione a vite, Colore: verde, Superficie contatti: Stagno
1827114	MCVW 1,5/16-ST-3,81	Spina, Corrente nominale: 8 A, Tensione di dimensionamento (III/2): 160 V, N. poli: 16, Passo: 3,81 mm, Tipo di connessione: Connessione a vite, Colore: verde, Superficie contatti: Stagno
1897539	QC 0,5/16-ST-3,81	Spina, Corrente nominale: 6 A, Tensione di dimensionamento (III/2): 200 V, N. poli: 16, Passo: 3,81 mm, Tipo di connessione: Attacco a perforazione di isolante QUICKON, Colore: verde, Superficie contatti: Stagno

Disegni

Dima di forat./geometria di pad di saldat.

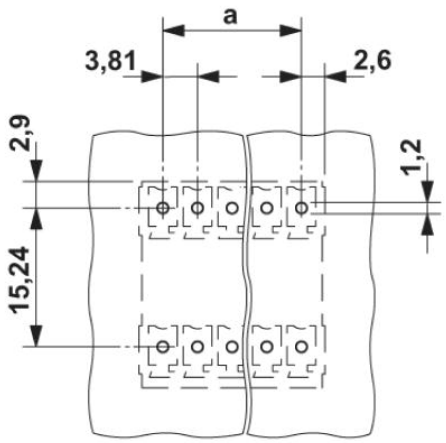

Disegno quotato

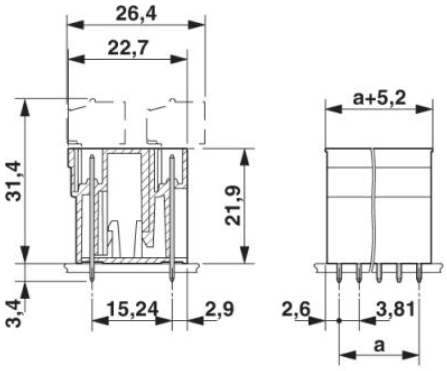

Indirizzo

PHOENIX CONTACT S.p.A.
Via Bellini, 39/41
Cusano Milanino (MI),Italy
Tel.: +39 02 660591
Fax +39 02 66059500
http://www.phoenixcontact.it

© 2010 Phoenix Contact
Con riserva di modifiche tecniche.