# Connettore per apparecchi anteriore - RF-17P1N8AWA00 - 1607860

Please be informed that the data shown in this PDF Document is generated from our Online Catalog. Please find the complete data in the user's documentation. Our General Terms of Use for Downloads are valid (http://download.phoenixcontact.com)



La figura mostra la versione a 12 poli

Connettore per apparecchi anteriore, diritto, Bloccaggio a vite, M23, N. poli: 17, Tipo contatti: Maschio, Attacco a crimpare, O-ring assiale, 4xØ3,2, schermati: sì

## Key commercial data

| | |
|---|---|
| **package_quantity** | 1 |
| **GTIN** | 4046356174947 |

## Technical data

### Generalità

| | |
|---|---|
| **Nota** | Istruzioni per l'ordine Contatti a crimpare Ø 1 mm da ordinare separatamente |
| **Tipo di bloccaggio** | Bloccaggio a vite |
| **Senso di rotazione Numerazione vano contatti** | standard |
| **Codifica** | N |
| **Tipo di collegamento contatti** | Attacco a crimpare |
| **Tipologia contatti** | Maschio |
| **N. poli** | 17 |
| **Diametro contatti Contatti di potenza** | 1 mm |
| **Tensione nominale per contatto di potenza a 25°C** | 8 A |
| **Tipo di montaggio** | 4xØ3,2 |

### Condizioni ambientali

| | |
|---|---|
| **Temperatura ambiente** | -20 °C ... 125 °C |
| **Grado di protezione** | IP67 |

### Materiale

| | |
|---|---|
| **Materiale custodia** | Parti rotanti: lega rame-zinco (CuZn), parti in pressofuso: zinco (GD-Zn) |
| **Materiale corpo isolante** | PA 66 |
| **Materiale guarnizione e O-ring** | FPM |

### Indicazioni a norma DIN EN 61984:2001

| | |
|---|---|
| **Altezza d'installazione max.** | 2000 m |

# Connettore per apparecchi anteriore - RF-17P1N8AWA00 - 1607860

## Technical data

### Indicazioni a norma DIN EN 61984:2001

| | |
|---|---|
| **Tensione nominale/d'esercizio contatti di potenza** | 100 V |
| **Tensione impulsiva di dimen. contatti di potenza** | 1,5 kV |
| **Categoria di sovratensione contatti di potenza** | III |
| **Grado di inquinamento contatti di potenza** | 3 |
| **Categoria di sovratensione contatti di segnale** | III |
| **Grado di inquinamento contatti di segnale** | 3 |

## classifications

### eCl@ss

| | |
|---|---|
| **eCl@ss 4.0** | 272607xx |
| **eCl@ss 4.1** | 27260701 |
| **eCl@ss 5.0** | 27143424 |
| **eCl@ss 5.1** | 27143424 |
| **eCl@ss 6.0** | 27143424 |
| **eCl@ss 7.0** | 27440209 |
| **eCl@ss 8.0** | 27440209 |

### ETIM

| | |
|---|---|
| **ETIM 3.0** | EC001121 |
| **ETIM 4.0** | EC001121 |
| **ETIM 5.0** | EC002635 |

### UNSPSC

| | |
|---|---|
| **UNSPSC 6.01** | 43172015 |
| **UNSPSC 7.0901** | 43201404 |
| **UNSPSC 11** | 43172015 |
| **UNSPSC 12.01** | 43201404 |
| **UNSPSC 13.2** | 43201404 |

## approvals

UL Recognized / cUL Recognized / cULus Recognized /

### Approval details

**UL Recognized**

| | |
|---|---|
| Tensione nominale UN | 125 V |

# Connettore per apparecchi anteriore - RF-17P1N8AWA00 - 1607860

## approvals

| | |
|---|---|
| Corrente nominale IN | 1 A |
| mm²/AWG/kcmil | 26 |

**cUL Recognized**

| | |
|---|---|
| Tensione nominale UN | 125 V |
| Corrente nominale IN | 1 A |
| mm²/AWG/kcmil | 26 |

**cULus Recognized**

## accessories

**Contatto a crimpare**

SF-6CP2000 - 1605559



SF-10KP004 - 1607355



SF-6AP2000 - 1605554



# Connettore per apparecchi anteriore - RF-17P1N8AWA00 - 1607860

## accessories

SF-10KP320 - 1615961



SF-10KP350 - 1615963



SF-10KP330 - 1615962



SF-10KP360 - 1615964



**Coperchio di protezione**

SF-Z0019 - 1607449



# Connettore per apparecchi anteriore - RF-17P1N8AWA00 - 1607860

## accessories

RC-Z2059 - 1604225



RC-Z2469 - 1611797



RC-Z2068 - 1604236



RC-Z2062 - 1604228



**Materiale di montaggio**

RF-Z0017 - 1620624



# Connettore per apparecchi anteriore - RF-17P1N8AWA00 - 1607860

## accessories

RF-Z0018 - 1620625



RF-Z0019 - 1620626



## Drawings

Diagramma

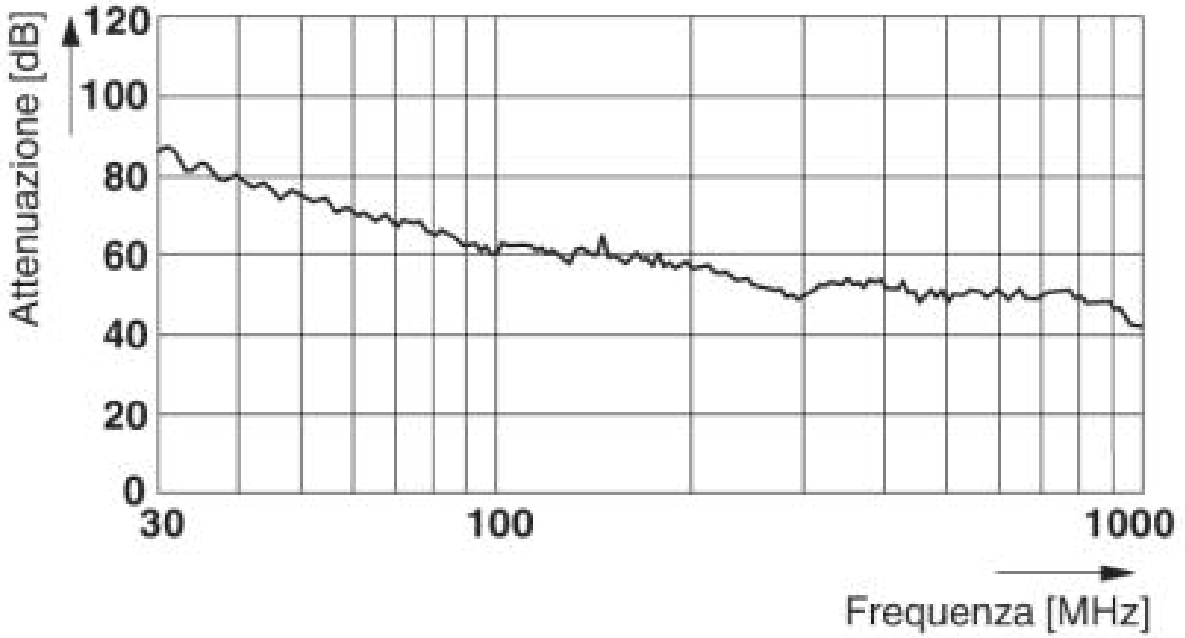

# Connettore per apparecchi anteriore - RF-17P1N8AWA00 - 1607860

Disegno quotato

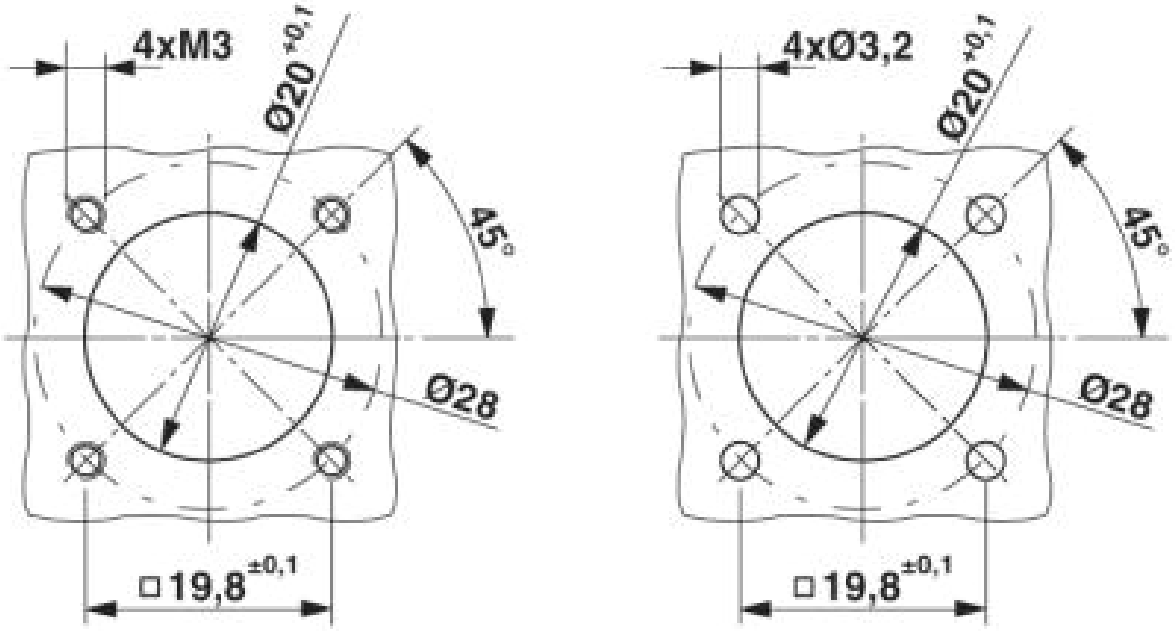


Dimensioni di montaggio

Disegno quotato

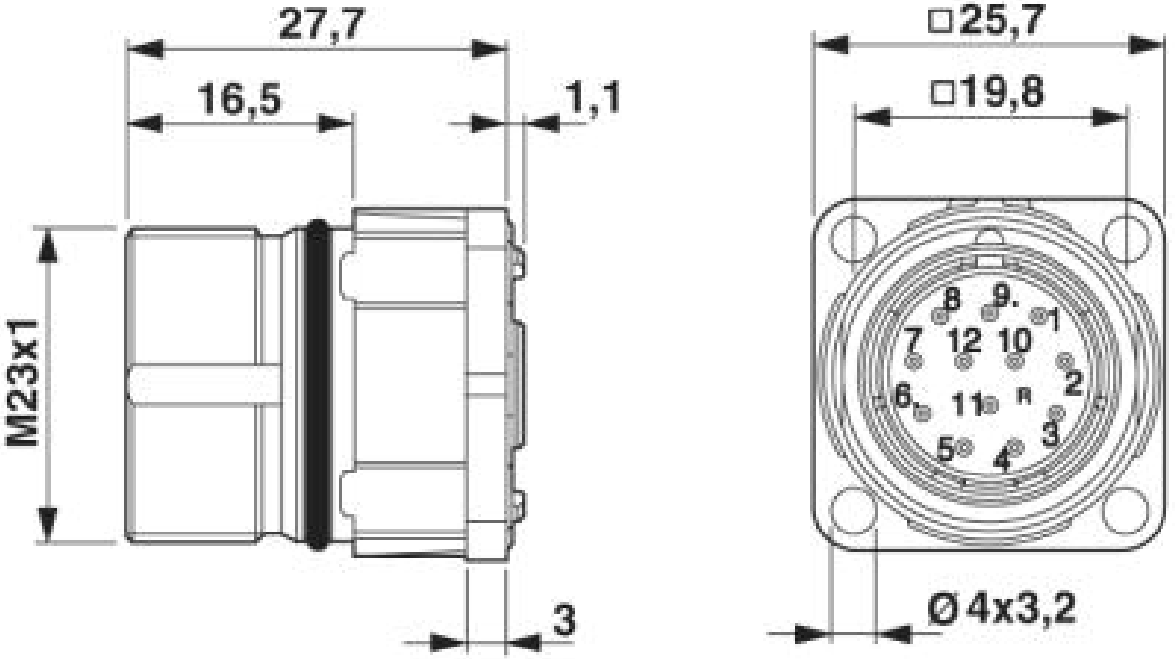


Disegno quotato

# Connettore per apparecchi anteriore - RF-17P1N8AWA00 - 1607860

Disegno schema

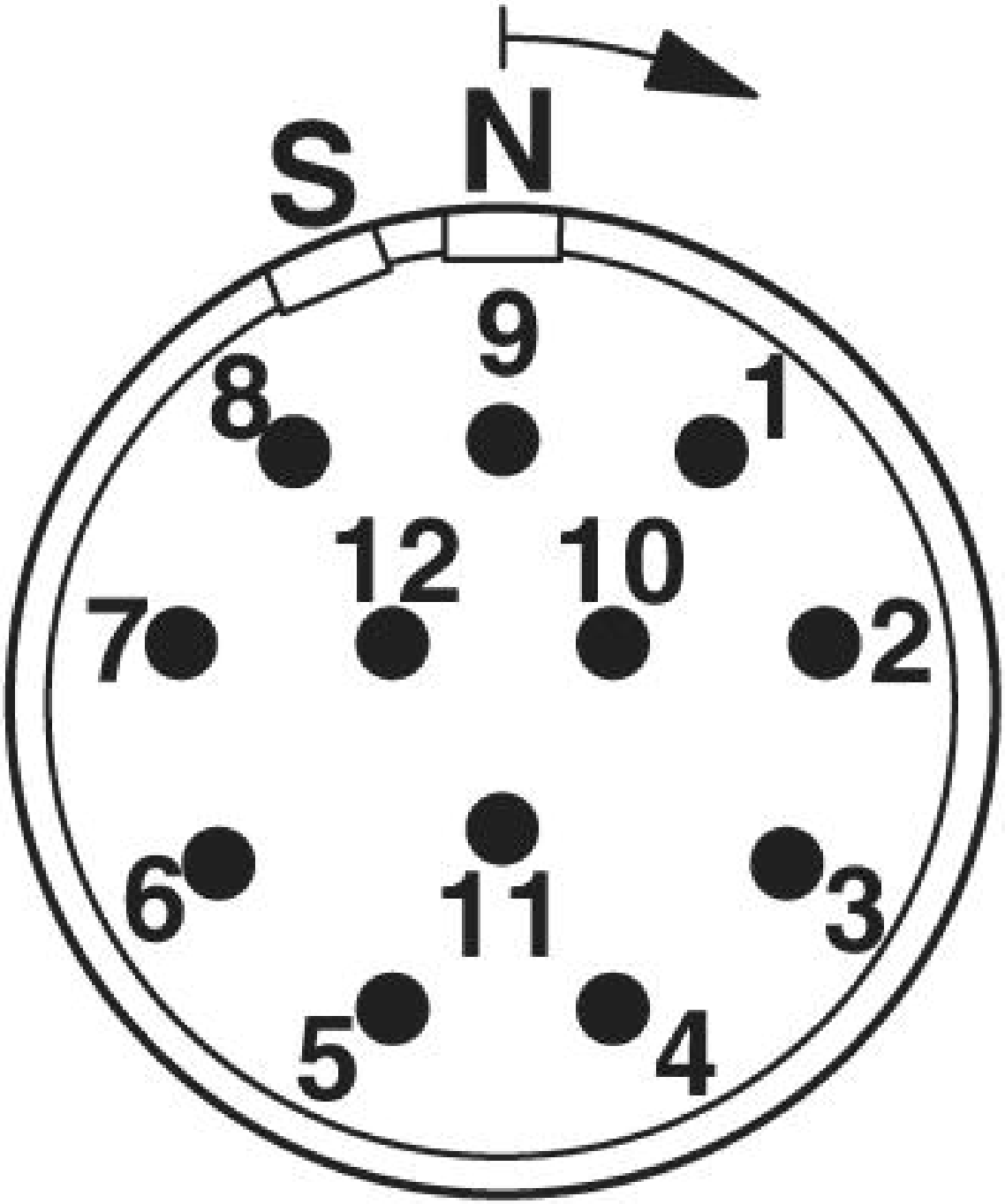


© Phoenix Contact 2014 - all rights reserved
http://www.phoenixcontact.com