renkforce

Istruzioni di montaggio

Supporto a parete per Amazon Echo

N° 1574816

Utilizzo conforme

Il prodotto serve a riporre il proprio Amazon Echo sulla parete riducendo l'ingombro. Il supporto a parete protegge in modo ottimale Amazon Echo da ribaltamenti accidentali dovuti alla presenza di animali domestici o bambini che giocano. L'anello di protezione rimovibile protegge il dispositivo da possibili graffi.

Il prodotto è destinato esclusivamente all'uso in interni asciutti.

Per motivi di sicurezza il prodotto non deve essere smontato né modificato. Nel caso in cui il prodotto venga utilizzato per scopi diversi da quelli precedentemente descritti, potrebbe subire dei danni. Inoltre, un uso improprio può rivelarsi pericoloso. Leggere attentamente le istruzioni di montaggio e conservarle con cura. Consegnare il prodotto ad altre persone solo insieme alle istruzioni di montaggio.

Il prodotto è conforme ai requisiti di legge nazionali ed europei. Tutti i nomi di società e di prodotti citati sono marchi di fabbrica dei rispettivi proprietari. Tutti i diritti riservati.

Contenuto della confezione

- Supporto a parete per Amazon Echo
- 2 viti
- 2 tasselli per cemento
- 2 rondelle
- Anello di protezione
- Istruzioni di montaggio

Istruzioni di montaggio aggiornate

È possibile scaricare le istruzioni di montaggio aggiornate al link www.conrad.com/downloads o con la scansione del codice QR mostrato. Seguire le istruzioni sul sito web.

Avvertenze per la sicurezza

Leggere attentamente le istruzioni di montaggio e rispettare in particolare le avvertenze per la sicurezza. Nel caso in cui non siano osservate le avvertenze per la sicurezza e le indicazioni relative all'utilizzo conforme contenute in queste istruzioni di montaggio, la Società declina qualsivoglia responsabilità per eventuali danni a cose o persone risultanti. Inoltre in questi casi la garanzia decade.

a) Generalità

- Questo prodotto non è un giocattolo. Tenerlo fuori dalla portata dei bambini e degli animali domestici.
- Non lasciare incustodito il materiale di imballaggio. Potrebbe trasformarsi in un pericoloso giocattolo per i bambini.
- Non sottoporre il prodotto ad alcuna sollecitazione meccanica.
- Maneggiare il prodotto con cautela. Urti, colpi o la caduta anche da un'altezza minima potrebbero danneggiarlo.
- Notare anche le avvertenze per la sicurezza e le istruzioni per l'uso di Amazon Echo.
- Eseguire solo gli interventi necessari per il montaggio. Non eseguire in alcun caso alterazioni o tentativi di riparazione. Non apportare alcuna modifica.
- Non stringere eccessivamente le viti. Un serraggio eccessivo danneggia la filettatura e può compromettere la tenuta delle viti. Occasionalmente, verificare tutti i fissaggi delle viti.
- Se necessario, collocare tutti i cavi del dispositivo in modo che non siano schiacciati o incastrati nel supporto a parete.
- Non sovraccaricare il prodotto. Osservare le indicazioni fornite in "Dati tecnici".
- Il fissaggio dell'anello di protezione può prevenire possibili graffi al dispositivo.
- Controllare il corretto posizionamento dell'anello di protezione sull'apertura del supporto a parete prima di inserire il dispositivo.
- Rivolgersi ad un esperto in caso di dubbi relativi al funzionamento, alla sicurezza o alle modalità di collegamento del prodotto.

b) Montaggio

- Consultare in ogni caso le immagini di montaggio di seguito nell'ordine corretto.
- Verificare il contenuto della confezione prima di iniziare il montaggio. Non eseguire il montaggio in caso di contenuto mancante.
- Il montaggio a parete è consentito esclusivamente laddove reso possibile dalla composizione della parete stessa. Di norma, pareti leggere sottili o in cartongesso non sono idonee. Nei negozi specializzati sono disponibili, ad esempio, tasselli speciali per questi luoghi di montaggio. In caso di dubbi, rivolgersi a un tecnico specializzato prima del montaggio effettivo.
- Prima di procedere, verificare che le viti e i tasselli in dotazione siano adatti per il montaggio a parete corrispondente. I tasselli e le viti in dotazione sono idonei esclusivamente per l'utilizzo su pareti solide (ad. es., cemento, legno duro). Non sono adatti per pareti leggere.
- La scelta di un luogo di montaggio non indicato può causare danni a cose o persone.
- Pianificare attentamente il luogo di montaggio in modo che il supporto a parete si trovi nel punto desiderato (altezza e posizione) dopo l'installazione.
- Assicurarsi che il luogo di montaggio sia sufficientemente stabile e solido per sostenere il prodotto e il dispositivo.
- Quando si praticano i fori di montaggio o si serrano le viti, assicurarsi di non danneggiare cavi o tubature (anche idrauliche).
- Quando si utilizzano utensili elettrici (ad es. un trapano) fare attenzione alla vostra sicurezza. Osservare le istruzioni di sicurezza nei manuali corrispondenti.
- In caso di dubbi, non eseguire il montaggio autonomamente. Rivolgersi a un tecnico qualificato.

Dati tecnici

Capacità .....max. 1,5 kg

Condizioni di funzionamento e stoccaggio ....da 0 a +50 °C, 20 – 85 % di umidità relativa (senza condensa)

Dimensioni (A x L x P) .....153 x 120 x 100 mm

Peso .....248 g

Questa è una pubblicazione Conrad Electronic SE, Klaus-Conrad-Str. 1, D-92240 Hirschau (www.conrad.com).

Tutti i diritti, compresa la traduzione, sono riservati. È vietata la riproduzione di qualsivoglia genere, quali fotocopie, microfilm o memorizzazione in attrezzature per l'elaborazione elettronica dei dati, senza il permesso scritto dell'editore. È altresì vietata la riproduzione sommaria. La pubblicazione è aggiornata fino al momento della stampa.
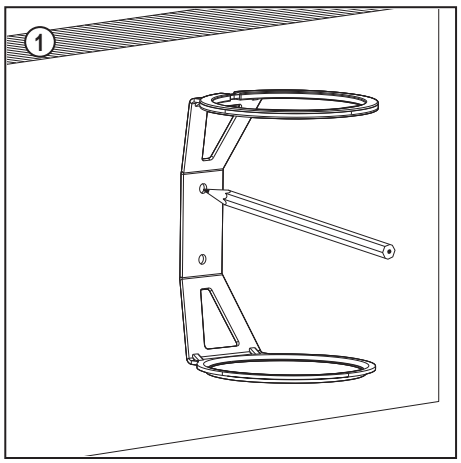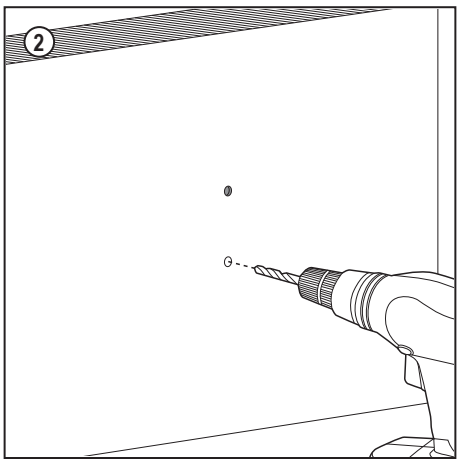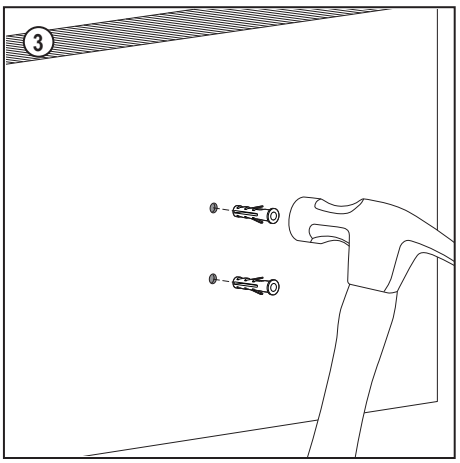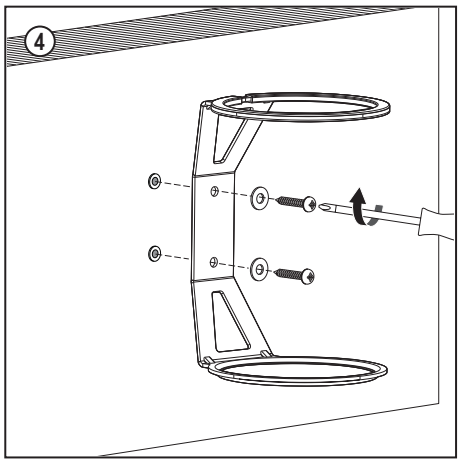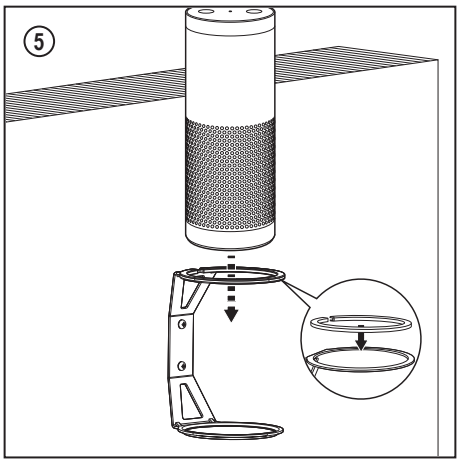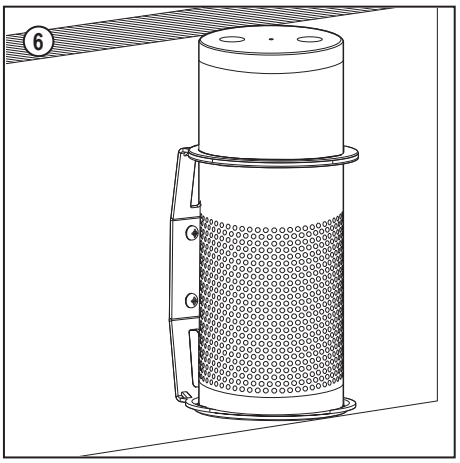
Copyright 2017 by Conrad Electronic SE. *1574816_V1_1017_02_LS_m_it