SIEMENS

Datenblatt 3NP1133-1BC23

SENTRON, Sicherungslasttrennschalter 3NP1, 3-polig, NH00, 160 A, für Sammelschienensystem 8US 60mm, Rahmenklemme, Sicherungsüberwachung: elektronisch EFM20, Abdeckebene 32/70mm

Ausführung	
Produkt-Markenname	SENTRON
Produkt-Bezeichnung	Sicherungslasttrennschalter 3NP1
Ausführung des Produkts	Abdeckebene 32/70 mm
Ausführung der Sammelschiene	Sammelschienendicke 5 oder 10 mm
Ausführung der Sicherungsüberwachung	elektronisch EFM20
Ausführung des Betätigungselements	Deckelgriff
Ausführung des Lastschalters / Leistenform	Nein
Ausführung des Schaltantriebs / Motorantrieb	Nein
Allgemeine technische Daten	
Polzahl	3
Bauart des Geräts	für Sammelschienensystem 8US 60mm
Baugröße der Trennlasche	00 und 000
Baugröße des Sicherungseinsatzes	NH000, NH00
Durchlassstrom / bei geschlossenem Schalter / maximal zulässig	23 kA
mechanische Lebensdauer (Schaltspiele) / typisch	2 000
Leistungsfaktor	
● bei AC-22 B	0,65
● bei AC-23 B	0,45
● bei kapazitiver Last	-0,25
Sicherungssystem	NH-Sicherung
Verschmutzungsgrad	2
Spannung	
Isolationsspannung	
● Bemessungswert	690 V
● bei Verschmutzungsgrad 3 / bei AC / Bemessungswert	690 V
● bei Verschmutzungsgrad 2 / bei AC / Bemessungswert	1 000 V
Leistungsfaktor / bei AC-21 B	0,95
Stoßspannungsfestigkeit / Bemessungswert	8 kV
Betriebsspannung	
● bei AC / Bemessungswert / minimal	230 V
● bei AC / Bemessungswert / maximal	690 V
Schutzart und Schutzklasse	
Schutzart IP	
● bei geschlossenem Schalter / mit Blende oder Kabelschuhabdeckung	IP40
● bei geschlossenem Schalter / ohne Blende oder	IP30

Änderungen vorbehalten
© Copyright Siemens

Kabelschuhabdeckung	
● frontseitig	IP40
● offen	IP20
Verlustleistung	
Verlustleistung [W]	
● bei konventionellem thermischen Bemessungsstrom / ohne Sicherung / je Pol	5 W
● bei konventionellem thermischen Bemessungsstrom / ohne Sicherung / je Gerät	15 W
● bei Bemessungswert Strom / bei AC / bei warmem Betriebszustand / je Pol	17 W
● der Sicherung / je Sicherung / maximal	12 W
Strom	
Betriebsstrom	
● bei 35 °C / Bemessungswert	160 A
● bei 40 °C / Bemessungswert	155 A
● bei 45 °C / Bemessungswert	145 A
● bei 50 °C / Bemessungswert	140 A
● bei 55 °C / Bemessungswert	133 A
● bei AC / Bemessungswert	160 A
● bei AC-23 B / bei 690 V / Bemessungswert	35 A
● bei AC-23 B / bei 500 V / Bemessungswert	63 A
● bei AC-23 B / bei 400 V / Bemessungswert	160 A
● bei AC-23 B / bei 240 V / Bemessungswert	160 A
● bei AC-22 B / bei 690 V / Bemessungswert	125 A
● bei AC-22 B / bei 500 V / Bemessungswert	160 A
● bei AC-22 B / bei 400 V / Bemessungswert	160 A
● bei AC-22 B / bei 240 V / Bemessungswert	160 A
● bei AC-21 B / bei 690 V / Bemessungswert	160 A
● bei AC-21 B / bei 500 V / Bemessungswert	160 A
● bei AC-21 B / bei 400 V / Bemessungswert	160 A
● bei AC-21 B / bei 240 V / Bemessungswert	160 A
Durchlassstrom / bei zügigem Einschalten / maximal zulässig	15 kA
Hauptstromkreis	
Betriebsstrom	
● Bemessungswert	160 A
● bei kapazitiver Last / bei 400 V / Bemessungswert	72 A
● bei kapazitiver Last / bei 500 V / Bemessungswert	55 A
Hilfsstromkreis	
Anzahl der Wechsler / für Hilfskontakte	0
Anzahl der Öffner / für Hilfskontakte	0
Anzahl der Schließer / für Hilfskontakte	0
Eignung	
Eignung zur Verwendung	
● Hauptschalter	Nein
● Lasttrennschalter	Ja
● NOT-AUS-Schalter	Nein
● Sicherheitsschalter	Ja
● Wartungs-/Reparaturschalter	Ja
Produktdetails	
Produktausstattung / Verriegelung	Ja
● Produktbestandteil / Ausgelöstmelder	Ja
● Produktfunktion / Phasenausfallüberwachung	Ja
● Produktbestandteil / Unterspannungsauslöser	Nein
● Produktbestandteil / Unterspannungsauslöser mit voreilendem Kontakt	Nein
Produkteigenschaft / plombierbar	Ja
Produkterweiterung / Hilfsschalter	Ja
Produkterweiterung / optional	

Änderungen vorbehalten
© Copyright Siemens

● Abschließbarkeit	Ja
● Motorantrieb	Nein
● Spannungsauslöser	Nein
Produktfunktion	
Produktfunktion	
● Sicherungsüberwachung	Ja
● Überspannungsschutzüberwachung	Ja
Anschlüsse	
Anordnung des elektrischen Anschlusses / für Hauptstromkreis	sonstige
anschließbarer Leiterquerschnitt / für Hauptkontakte	
● eindrähtig oder mehrdrähtig / minimal	6 mm²
● eindrähtig oder mehrdrähtig / maximal	70 mm²
● feindrähtig / mit Aderendbearbeitung / minimal	6 mm²
● feindrähtig / mit Aderendbearbeitung / maximal	50 mm²
● mehrdrähtig / minimal	6 mm²
● mehrdrähtig / maximal	70 mm²
Anzugsdrehmoment / bei Schraubanschluss	
● minimal	10 N·m
● maximal	10 N·m
Art der anschließbaren Leiterquerschnitte / der lamellierten Leiter / maximal	9 x 12 mm
Art der Anschlusstechnik	Rahmenklemme
Ausführung des elektrischen Anschlusses / für Hauptstromkreis	Rahmenklemme
Mechanischer Aufbau	
Höhe	206,2 mm
Breite	105,8 mm
Tiefe	177,2 mm
Befestigungsart	Sammelschiene
Befestigungsart	
● Bodenmontage	Nein
● Frontmontage mit 4-Loch Befestigung	Nein
● Frontmontage mit Zentralbefestigung	Nein
● Schienen-Montage	Ja
Einbaulage	horizontal/vertikal
Schienenmittenabstand	60 mm
Nettogewicht	1,12 kg
Umgebungsbedingungen	
Umgebungstemperatur / während Betrieb	
● minimal	-25 °C
● maximal	55 °C
Umgebungstemperatur / während Lagerung	
● minimal	-50 °C
● maximal	80 °C

allgemeine Produktzulassung					Konformitätserklärung
Bestätigungen	CCC	UR	Sonstige	EAC	CE EG-Konf.

Konformitätserklärung	Prüfbescheinigungen	Marine / Schiffbau		Sonstige
UK-Konformitätserklärung	Typprüfbescheinigung/Werkszeugnis	Lloyd's Register LRS	DNV·GL	Sonstige

Änderungen vorbehalten
© Copyright Siemens

Weitere Informationen

Information- and Downloadcenter (Kataloge, Broschüren,…)
http://www.siemens.de/lowvoltage/kataloge
Industry Mall (Online-Bestellsystem)
https://mall.industry.siemens.com/mall/de/de/Catalog/product?mlfb=3NP1133-1BC23
Service&Support (Handbücher, Betriebsanleitungen, Zertifikate, Kennlinien, FAQs,…)
https://support.industry.siemens.com/cs/ww/de/ps/3NP1133-1BC23
Bilddatenbank (Produktfotos, 2D-Maßzeichnungen, 3D-Modelle, Geräteschaltpläne, …)
http://www.automation.siemens.com/bilddb/cax_de.aspx?mlfb=3NP1133-1BC23
CAx-Online-Generator
http://www.siemens.com/cax
Ausschreibungstexte (Leistungsverzeichnisse)
http://www.siemens.de/ausschreibungstexte

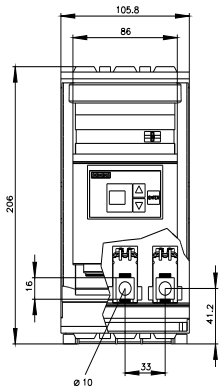

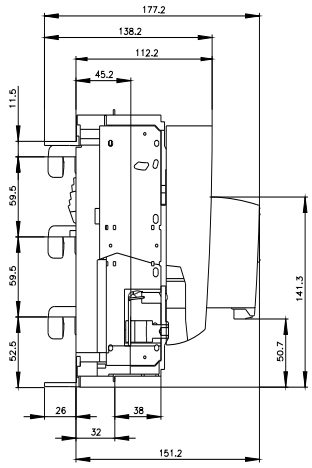

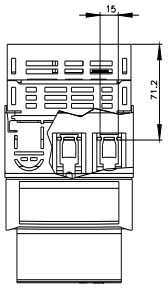

Änderungen vorbehalten
© Copyright Siemens

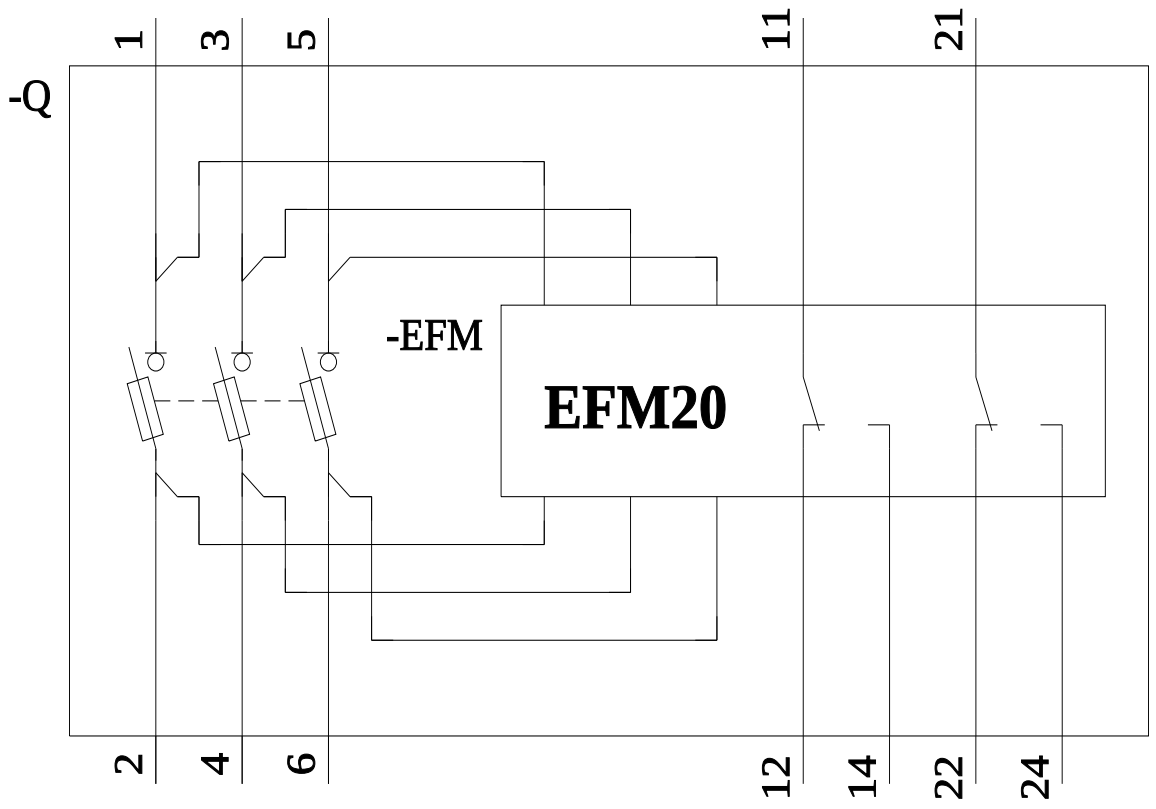

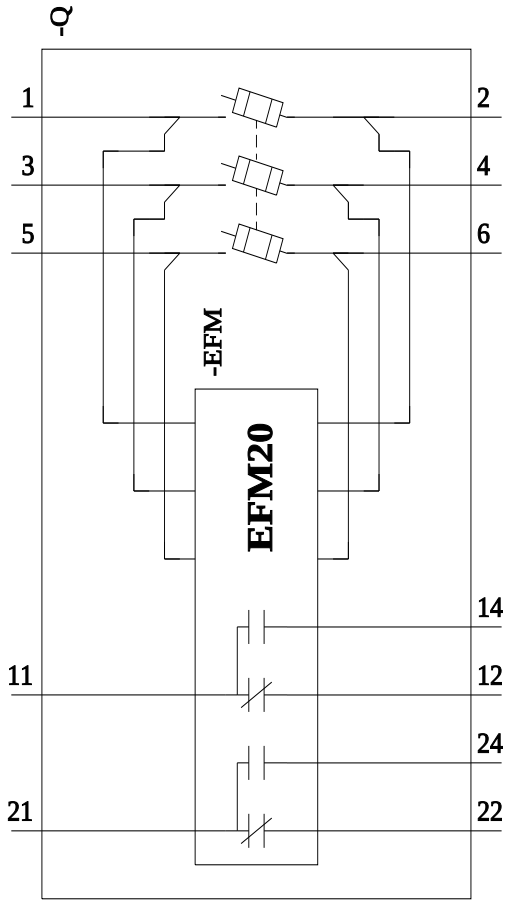

Änderungen vorbehalten
© Copyright Siemens

Änderungen vorbehalten
© Copyright Siemens