SAIE-M12SB-4-H10TL

Weidmüller Interface GmbH & Co. KG
Klingenbergstraße 16
D-32758 Detmold
Germany
Fon: +49 5231 14-0
Fax: +49 5231 14-292083
www.weidmueller.com

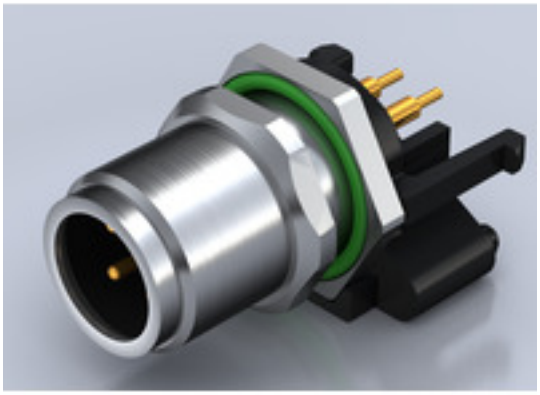

Weidmüller è oggi uno dei fornitori di connettori leader di settore a livello internazionale. Un importante punto di forza in questa famiglia di prodotti sono i connettori circolari, raggruppati da Weidmüller con il nome prodotto SAI. Nello sviluppo dei prodotti SAI, gli ingegneri di Weidmüller sono sempre stati focalizzati su concetti di montaggio razionali e convenienti dal punto di vista economico e, in collaborazione con i principali utilizzatori, hanno fornito al mercato prodotti ben progettati, che hanno fissato gli standard internazionali in termini di funzionalità e qualità. I migliori esempi sono i nuovi distributori di potenza con M12 codificati S e T. Questi moduli sono caratterizzati da correnti e tensioni particolarmente elevate. Questo, ad esempio, permette di utilizzarli anche sui motori trifase.

Dati generali per l'ordinazione

Tipo	SAIE-M12SB-4-H10TL
Nr.Cat.	2423990000
Versione	Spina incorporata, M12, Numero di poli: 4
GTIN (EAN)	4050118431933
CPZ	10 Pezzo

SAIE-M12SB-4-H10TL

Weidmüller Interface GmbH & Co. KG
Klingenbergstraße 16
D-32758 Detmold
Germany
Fon: +49 5231 14-0
Fax: +49 5231 14-292083
www.weidmueller.com

Dati tecnici

Dimensioni e peso

Peso netto	15 g

Conformità ambientale del prodotto

REACH SVHC	Lead 7439-92-1

Dati tecnici del connettore per circuito stampato

Altezza di fissaggio	10 mm	Codifica	B
Collegamento schermato	Sì	Custodie	Maschio M12
Filettatura di montaggio	M12	Numero di poli	4
Superficie custodia	nichelato	Tipo di montaggio	Montaggio pannello posteriore
Tensione nominale	250 V	Tensione di dimensionamento	250 V
Corrente nominale	4 A	Corrente nominale	4 A
Campo delle temperature	-30...80 °C	Grado di protezione	IP67
Superficie dei contatti	Au (oro)	Materiale base della custodia	CuZn, nichelato
Filettatura del collegamento	M12	Coppia di serraggio del collegamento	M12: 0,8 Nm
Filettatura di montaggio	M 12	Campo della coppia di serraggio	1.2 Nm
Montaggio su circuito stampato	Saldatura a immersione	Resistenza contro l'isolamento	100 MΩ
Grado di lordura	3 (2 all'interno dell'area sigillata)	Cicli di inserimento	≥ 100
Materiale dei contatti	CuZn	Materiale controdado	CuZn, nichelato
Materiale della custodia a flangia	CuZn, nichelato		

Dati caratteristici del sistema

Montaggio su circuito stampato	Saldatura a immersione	Cicli di inserimento	≥ 100
Grado di protezione	IP67	Numero di poli	4
Numero di serie di poli	1	Resistenza contro l'isolamento	100 MΩ

Dati del materiale

Materiale dei contatti	CuZn	Superficie dei contatti	Au (oro)

Classificazioni

ETIM 6.0	EC002638	eClass 6.2	27-26-07-02
eClass 9.0	27-44-03-09	eClass 9.1	27-44-03-09

Approvazioni

ROHS	Conforme

Downloads

Brochure/Catalogo	FL FIELDWIRING EN
Dati ingegneristici	STEP

SAIE-M12SB-4-H10TL

Weidmüller Interface GmbH & Co. KG
Klingenbergstraße 16
D-32758 Detmold
Germany
Fon: +49 5231 14-0
Fax: +49 5231 14-292083
www.weidmueller.com

Disegni

Disegno quotato

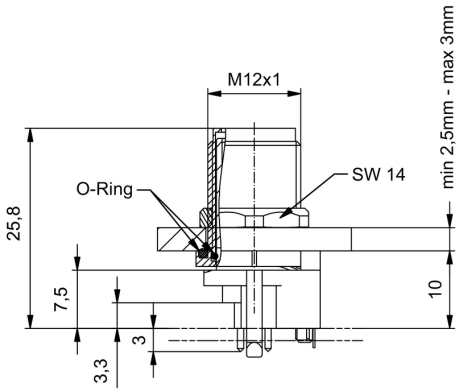

Disegno del circuito stampato

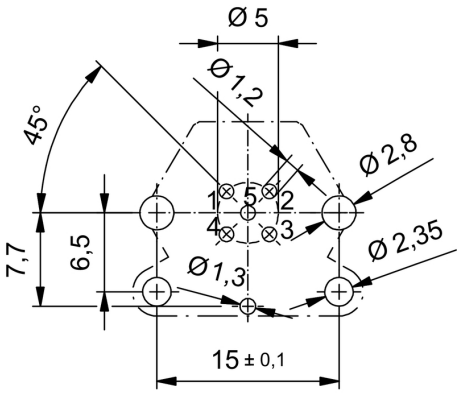

Sezione del pannello frontale

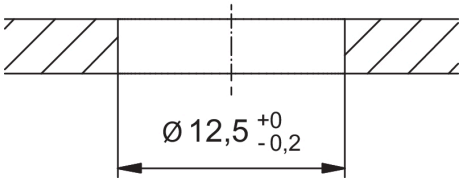

Schema dei poli

