VOLTCRAFT

Istruzioni per l'uso

# VC-CJS71 Sistema di avviamento di emergenza 4 in 1 con compressore d'aria

N. d'ordine: 2436040

## 1 Uso previsto

Il prodotto consiste in un avviatore di emergenza per motori a benzina (max. 8 l) e a diesel (max. 6 l). Altre funzionalità incluse:

- Luce LED
- Powerbank
- Compressore d'aria

Il contatto con l'umidità deve essere evitato in qualunque circostanza.

Qualora si utilizzi il prodotto per scopi diversi da quelli previsti, questo potrebbe danneggiarsi.

L'utilizzo improprio può causare cortocircuiti, incendi, scosse elettriche o altri pericoli.

Questo prodotto è conforme ai relativi requisiti nazionali ed europei.

Per motivi di sicurezza e in base alle normative, l'alterazione e/o la modifica del prodotto non sono consentite.

Leggere attentamente le istruzioni e conservarle in un luogo sicuro. In caso di cessione del prodotto a terzi, accludere anche le presenti istruzioni per l'uso.

Tutti i nomi di aziende e le denominazioni di prodotti ivi contenuti sono marchi dei rispettivi proprietari. Tutti i diritti sono riservati.

## 2 Contenuto della confezione

- Cacciavite
- Tubo dell'aria
- Cavi di avviamento "intelligenti"
- Cavo di carica da USB-C™ a USB-A
- 3 connettori per valvole
- Istruzioni per l'uso

## 3 Informazioni aggiornate sul prodotto

È possibile scaricare le informazioni più recenti sul prodotto sul sito www.conrad.com/downloads o eseguendo la scansione del codice QR. Seguire le istruzioni sul sito web.

## 4 Descrizione dei simboli

Il simbolo del punto esclamativo in un triangolo viene utilizzato per indicare informazioni importanti nel presente documento. Leggere sempre attentamente queste informazioni.

Leggere attentamente le istruzioni per l'uso.

## 5 Istruzioni per la sicurezza

**Leggere attentamente le istruzioni per l'uso e osservare nello specifico le informazioni sulla sicurezza. In caso di mancato rispetto delle istruzioni per la sicurezza e delle informazioni sul corretto utilizzo del prodotto, si declina qualsiasi responsabilità per eventuali danni a persone o cose. In questi casi, la garanzia decade.**

### 5.1 Informazioni generali

- Il prodotto non è un giocattolo. Tenere fuori dalla portata di bambini e animali domestici.
- Non lasciare il materiale di imballaggio incustodito. Potrebbe diventare un giocattolo pericoloso per i bambini.
- Non esitare a contattare il nostro servizio assistenza o altro personale tecnico competente, in caso di domande che non trovano risposta nel manuale di istruzioni del prodotto.
- Far eseguire i lavori di manutenzione, adattamento e riparazione esclusivamente da un esperto o da un laboratorio specializzato.

### 5.2 Gestione

- Maneggiare il prodotto con cautela. Sobbalzi, urti o cadute, anche da altezze ridotte, possono danneggiare il prodotto.

### 5.3 Condizioni di esercizio

- Non sottoporre il prodotto a sollecitazioni meccaniche.
- Proteggere l'apparecchiatura da temperature estreme, forti urti, gas, vapori e solventi infiammabili.
- Proteggere il prodotto da condizioni di umidità e bagnato.
- Proteggere il prodotto dalla luce solare diretta.
- Non accendere il prodotto dopo che è stato spostato da un ambiente freddo a uno caldo. La condensa generata potrebbe danneggiarlo irrimediabilmente. Lasciare che il prodotto raggiunga la temperatura ambiente prima dell'uso.

### 5.4 Funzionamento

- Consultare un esperto in caso di dubbi sul funzionamento, la sicurezza o la connessione dell'apparecchio.
- Se non è più possibile utilizzare il prodotto in tutta sicurezza, metterlo fuori servizio e proteggerlo da qualsiasi uso accidentale. NON tentare di riparare il prodotto da soli. Il corretto funzionamento non è più garantito se il prodotto:
  - è visibilmente danneggiato,
  - non funziona più correttamente,
  - è stato conservato per lunghi periodi in condizioni ambientali avverse o
  - è stato sottoposto a gravi sollecitazioni legate al trasporto.

### 5.5 Batteria agli ioni di litio

- Non danneggiare la batteria ricaricabile. Il danneggiamento dell'involucro della batteria ricaricabile potrebbe causare esplosioni o incendi!
- Non cortocircuitare i contatti della batteria ricaricabile. Non gettare la batteria o il prodotto nel fuoco. Vi è rischio di incendio e di esplosione.
- Caricare la batteria ricaricabile regolarmente, anche se non si utilizza il prodotto. A causa della tecnologia della batteria ricaricabile in uso non è necessario far scaricare la batteria prima di ricaricarla.
- Non caricare mai la batteria ricaricabile del prodotto senza sorveglianza.
- Durante la ricarica, posizionare il prodotto su una superficie non termosensibile. È normale che una certa quantità di calore venga generata durante la ricarica.

### 5.6 Luce LED

- Non dirigere gli occhi verso la luce LED.
- Non guardare il raggio direttamente o mediante strumenti ottici.

### 5.7 Dispositivi collegati

- Osservare anche le istruzioni di sicurezza e di funzionamento di qualunque altro dispositivo collegato al prodotto.

## 6 Panoramica prodotto

### 6.1 Prodotto

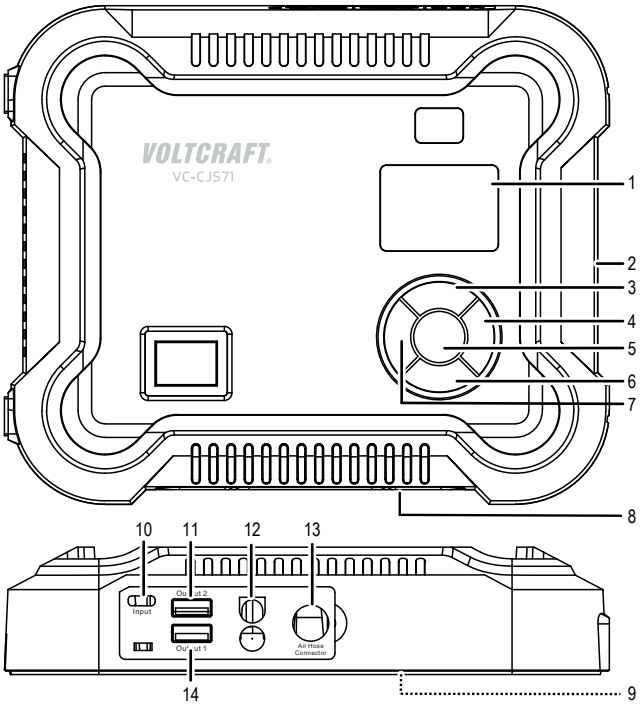


| | | | |
|---|---|---|---|
| 1 | Display | 2 | Maniglia per il trasporto |
| 3 | △ Pulsante per aumentare | 4 | Pulsante della luce |
| 5 | ⏻ Pulsante di accensione | 6 | ▽ Pulsante per diminuire |
| 7 | M Pulsante di selezione della modalità | 8 | Pannello luminoso |
| 9 | Tubo dell'aria (alloggiamento) | 10 | **Charging Input:** ingresso di ricarica (USB-C™) |
| 11 | **Output 2**: uscita caricabatterie (USB-A) | 12 | Presa cavi avviamento motore |
| 13 | **Air Hose Connector**: connettore per tubo dell'aria: | 14 | **Output 1**: uscita caricabatterie (USB-A) |

### 6.2 Cavi di avviamento motore

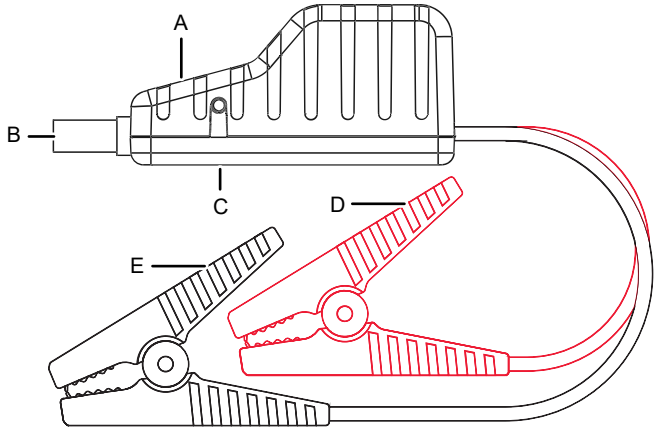


| | | | |
|---|---|---|---|
| A | Spia stato avviamento motore | B | Spinotto cavi avviamento motore |
| C | Pulsante di avvio forzato | D | Pinza rossa avviamento motore (+) |
| E | Pinza nera avviamento motore (-) | | |

## 7 Messa in carica della batteria del prodotto

**Importante:**
- Per la ricarica del powerbank evitare di usare le porte USB-A di un computer. La corrente fornita da questo tipo di porte potrebbe non essere sufficiente e il computer si potrebbe danneggiare.
- Per prolungare la durata della batteria, si consiglia di ricaricarla completamente ogni 3 - 6 mesi.
- Non effettuare l'avviamento del veicolo mentre si stanno caricando le batterie!

- Gli indicatori del livello della batteria indicano il livello di carica: (● = 25%, ●● = 50%, ●●● = 75%, ●●●● = 100%).
- Per ricaricare la batteria, collegare un'estremità del cavo di ricarica all'alimentazione mentre l'altra estremità all'ingresso di ricarica USB-C™ **Input** sul prodotto.
  - Indicatori del livello della batteria lampeggianti: ricarica in corso
  - Indicatori livello batteria accesi in modo fisso: ricarica completa.

## 8 Powerbank

Requisiti:
✔ Per utilizzare questo prodotto come powerbank, è necessario un cavo di ricarica adeguato.

1. Collegare un'estremità di un cavo di ricarica al proprio dispositivo mobile, mentre l'altra estremità all'uscita del caricabatterie sul prodotto.
2. Tenere premuto a lungo il ⏻ pulsante per avviare la ricarica.

## 9 Luce LED

- Tenere premuto a lungo il 💡 pulsante per accendere/spegnere la luce.
- Premere più volte 💡 il pulsante per scorrere tra le modalità: Acceso (bianco) → SOS (bianco) → Acceso (rosso) → Luce stroboscopica (rosso).

## 10 Compressore d'aria

### 10.1 Impostazioni

| Pulsante | Azione | Descrizione |
|---|---|---|
| M | Pressione breve | Premere più volte per scorrere tra le impostazioni predefinite della pressione: 🚗 (auto), 🏍 (moto), 🚲 (bicicletta), ⚽ (pallone), nessuna icona (modalità di impostazione manuale). |
| M | Premere e tenere premuto | Quando l'unità di misura della pressione lampeggia, premere più volte per selezionare un'unità di misura della pressione: PSI, BAR, KPA, Kg/cm². |
| △ / ▽ | Pressione breve | Aumento/diminuzione del livello di pressione dell'aria. |
| ⏻ | Pressione breve | Avvio/arresto del compressore. |

**Suggerimento:**
Selezionare un'impostazione predefinita della pressione, poi premere △ / ▽ per ottimizzare la regolazione del livello di pressione dell'aria

### 10.2 Gonfiaggio

**Importante:**
- Controllare il prodotto prima del gonfiaggio. Assicurarsi che la valvola e il tubo dell'aria non siano danneggiati.
- Evitare di piegare o schiacciare il tubo dell'aria quando il compressore non è in uso.
- Pericolo di danneggiamento in caso di pioggia; evitare l'uso del prodotto in condizioni di pioggia o umidità.
- In caso di guasto elettrico o meccanico, spegnere il prodotto immediatamente e scollegarlo dall'alimentazione.
- Utilizzare il prodotto solo per oggetti gonfiabili (ad es. pneumatici, palloni, materassini ad aria). Prestare particolare attenzione a non gonfiare eccessivamente.
- Fare riferimento al manuale del proprio veicolo per conoscere la pressione dei pneumatici richiesta per il proprio veicolo.
- Osservare attentamente le unità di misura della pressione e dell'aria in caso di utilizzo della "modalità di impostazione manuale". Un gonfiaggio eccessivo potrebbe provocare l'esplosione dell'oggetto.
- Lasciare che il veicolo si raffreddi prima di eseguire il gonfiaggio.

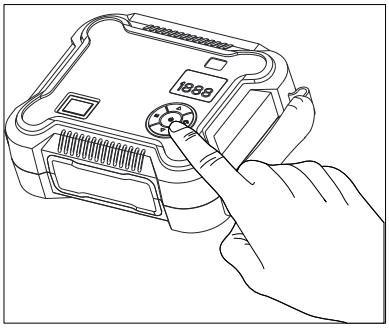

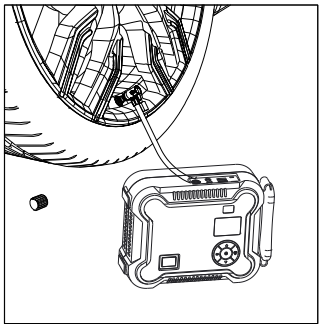

Requisiti:
✔ L'utente ha letto tutte le informazioni sulla sicurezza e conosce la corretta pressione di gonfiaggio per il compito da svolgere.

1. Premere e tenere premuto ⏻ per l'accensione.
2. Assicurarsi di aver selezionato l'unità di misura corretta per la pressione.
3. Selezionare un livello di pressione predefinito e/o regolare manualmente il livello di pressione dell'aria.
4. (Se necessario) fissare all'estremità del tubo dell'aria un connettore per valvole.
5. Collegare il tubo dell'aria al connettore per il tubo dell'aria: **Air Hose Connector** uscita sul prodotto.
6. Collegare il tubo dell'aria alla valvola dell'oggetto che si intende gonfiare.
   → Sul display verrà visualizzato il livello di pressione dell'oggetto.
7. Premere ⏻ per avviare/arrestare il compressore.
8. Premere e tenere premuto ⏻ per lo spegnimento.
9. Scollegare il tubo dell'aria.

**Importante:**
Prevenire il surriscaldamento. Dopo ogni 8 minuti di utilizzo continuo, il prodotto deve essere lasciato raffreddare per 5 minuti prima del suo successivo utilizzo.

## 11 Sistema di avviamento rapido

**Importante:**
- Utilizzare esclusivamente i cavi di avviamento inclusi.
- Prima di collegare i cavi, pulire i morsetti della batteria del veicolo corrosi o sporchi.
- Non utilizzare se un cavo o una pinza sono danneggiati.
- Per evitare danni al prodotto, utilizzare solo con impianti di bordo del veicolo a 12 V.
- Non cortocircuitare mai i terminali bipolari, ad es. non collegare i due cavi uno all'altro e non agganciarli mai entrambi ad uno stesso materiale conduttivo.

### 11.1 Prima di effettuare l'avviamento del veicolo

- Preparare il veicolo per l'accensione del motore. Mettere il cambio in posizione di stazionamento/folle e inserire il freno di emergenza.
- Spegnere tutti i componenti elettronici del veicolo, ad esempio aria condizionata, riscaldamento, impianto stereo e fari.
- Assicurarsi che vi sia almeno il 50% di carica nel sistema di avviamento.

### 11.2 Metodo di avviamento normale

**Importante:**

Se dopo 3 tentativi non si riesce ad effettuare l'accensione, scollegare il sistema di avviamento rapido, attendere 5 minuti, quindi provare il Metodo di avviamento forzato [▶ 3].

1. Collegare la spina dei cavi di avviamento del motore nell'apposita presa.
2. Agganciare i cavi con le pinze rossa e nera agli elettrodi della batteria del veicolo nella sequenza seguente.
   – Pinza rossa all'elettrodo positivo (+).
   – Pinza nera all'elettrodo negativo (-).
3. Controllare l'indicatore di stato dell'avviamento motore:
   – Lampeggiamento alternato rosso/verde (normale) → passare al punto 4.
   – Stato LED differente: fare riferimento alla sezione Indicatori di stato [▶ 3].
4. Provare ad avviare il veicolo.
   – Non avviare l'accensione per più di 3 secondi alla volta.
   – Lasciare raffreddare l'avviamento per 30 secondi tra un tentativo di avviamento e l'altro.
   – Massimo 3 tentativi nell'ambito di 2 minuti.
5. Se il motore si avvia, scollegare prima il terminale nero e poi il terminale rosso. Riposizionare la copertura sulle prese.

→ Lasciare il veicolo in funzione per circa 30 minuti per ricaricare la batteria.

### 11.3 Metodo di avviamento forzato

**Importante:**

Utilizzare tale metodo di avviamento nel caso in cui quello normale non vada a buon fine.

Se dopo 3 tentativi non si riesce ad effettuare l'accensione, scollegare il sistema di avviamento rapido e contattare un'officina specializzata.

1. Collegare la spina dei cavi di avviamento del motore nell'apposita presa.
2. Agganciare i cavi con le pinze rossa e nera agli elettrodi della batteria del veicolo nella sequenza seguente.
   – Pinza rossa all'elettrodo positivo (+)
   – Pinza nera all'elettrodo negativo (-)
3. Controllare gli indicatori di stato dell'avviamento motore:
   – Lampeggiamento alternato rosso/verde (normale) → passare al punto 4.
   – Stato LED differente: fare riferimento alla sezione Indicatori di stato [▶ 3].
4. Tenere premuto il **pulsante di Avvio forzato** per 3 secondi finché il LED di stato non diventa verde fisso.
   – Avviare il veicolo entro 30 secondi non appena il LED diventa verde fisso.
   – Provare ad avviare il veicolo. Non avviare l'accensione per più di 3 secondi alla volta.
   – Lasciare raffreddare l'avviamento per 30 secondi tra un tentativo di avviamento e l'altro.
   – Massimo 3 tentativi nell'ambito di 2 minuti.
5. Se il motore si avvia, scollegare il sistema di avviamento rapido e rimettere in posizione la copertura sulle prese.

→ Lasciare il veicolo in funzione per circa 30 minuti per ricaricare la batteria.

## 12 Indicatori di stato

### 12.1 Normale

| Indicatore di stato | Stato |
|---|---|
| Lampeggio rosso/verde in modo alternato | Il sistema di avvio rapido è pronto/avviamento in corso. |
| Luce verde fissa | La modalità di avviamento forzato è attivata. |

### 12.2 Modalità di protezione

| Indicatore di stato | Stato |
|---|---|
| Rosso fisso/rosso lampeggiante | Errore di collegamento. Controllare tutti i contatti. |
| Luce rossa accesa/ emissione segnale acustico | ■ Polarità invertita: controllare se i morsetti sono collegati in modo errato.<br>■ Cortocircuito: I due cavi sono collegati uno all'altro oppure agganciati entrambi ad uno stesso materiale conduttivo. |
| Luce rossa accesa fissa | ■ È scattata la protezione carica inversa. La tensione della batteria collegata è >12,6 V.<br>■ L'avviamento di emergenza non è necessario poiché la batteria del veicolo è sufficiente per avviare il veicolo. |
| Luce rossa lampeggiante rapidamente | Sovratemperatura: Morsetto >65 (±5) °C. Rimuovere i morsetti fino a quando l'indicatore di stato di avviamento del motore non torna alla normalità (lampeggio rosso/verde in modo alternato). |
| Lampeggio lento in verde | La carica della batteria del sistema di avviamento rapido è troppo bassa, ricaricarla. |

## 13 Pulizia e manutenzione

**Importante:**

– Non utilizzare detergenti aggressivi, alcol o altre soluzioni chimiche. Possono danneggiare l'alloggiamento e causare il malfunzionamento del prodotto.
– Non immergere il prodotto nell'acqua.

1. Scollegare il prodotto dall'alimentazione.
2. Pulire il prodotto con un panno asciutto e privo di lanugine.

## 14 Smaltimento

Tutte le apparecchiature elettriche ed elettroniche introdotte sul mercato europeo devono essere etichettate con questo simbolo. Questo simbolo indica che l'apparecchio deve essere smaltito separatamente dai rifiuti urbani non differenziati al termine della sua vita utile.

Ciascun proprietario di RAEE è tenuto a smaltire gli stessi separatamente dai rifiuti urbani non differenziati. Gli utenti finali sono tenuti a rimuovere senza distruggere le batterie e gli accumulatori esauriti che non sono integrati nell'apparecchiatura, nonché a rimuovere le lampade dall'apparecchiatura destinata allo smaltimento prima di consegnarla presso un centro di raccolta.

I rivenditori di apparecchiature elettriche ed elettroniche sono tenuti per legge a ritirare gratuitamente le vecchie apparecchiature. Conrad mette a disposizione le seguenti opzioni di restituzione **gratuite** (ulteriori informazioni sono disponibili sul nostro sito internet):

- presso le nostre filiali Conrad
- presso i centri di raccolta messi a disposizione da Conrad
- presso i centri di raccolta delle autorità pubbliche di gestione dei rifiuti o presso i sistemi di ritiro istituiti da produttori e distributori ai sensi della ElektroG

L'utente finale è responsabile della cancellazione dei dati personali sul vecchio dispositivo destinato allo smaltimento.

Tenere presente che in paesi al di fuori della Germania possono essere applicati altri obblighi per la restituzione e il riciclaggio di vecchie apparecchiature.

## 15 Dati tecnici

### 15.1 Informazioni generali

| | |
|---|---|
| Ingresso di ricarica (USB-C™) | 5 V/CC 2,0 A |
| Pacco batteria (ricaricabile) | Li-ion, da 14,8 V 59,2 Wh (non rimovibile),16000 mAh |
| Pacco batteria (tempo di ricarica) | circa 8 - 9 ore |
| Protezione | da cortocircuito, sovraccarico, bassa tensione, sovratensione, carica eccessiva, sovratemperatura, inversione di carica, inversione di polarità |
| Protezione da sovrascarica | ≤13 V ±0,3 V |
| Protezione da sovratemperatura | >65 °C ±5 °C |
| Protezione da inversione di carica | ≥(12,6 V ±0,3 V) |
| Condizioni di esercizio/di conservazione | da -20 a +60 °C, 40 – 85% UR (senza condensa) |
| Dimensioni (L x P x A) | 207 x 170 x 86 mm |
| Peso | 1,5 kg |

### 15.2 Powerbank

| | |
|---|---|
| uscita caricabatterie (USB-A) | Uscita 1: 5 V/CC 3 A, 9 V/CC 2 A, 12 V/CC 1,5 A (max. 18 W)<br>Uscita 2: 5 V/CC 3 A |

### 15.3 Avviamento di emergenza

| | |
|---|---|
| Sistema a bordo del veicolo | 12 V/CC |
| Corrente di avviamento (valore di picco) | 600 A (1200 A) |
| Avvii di emergenza | circa 15 (influenzati da fattori come la temperatura ambiente, le dimensioni e le condizioni meccaniche del motore) |
| Tipi di motore adatti | Benzina (cilindrata ≤8,0 l), diesel (cilindrata ≤6,0 l) |

### 15.4 Compressore d'aria

| | |
|---|---|
| Ciclo di lavoro | 8 minuti accesso, 5 minuti spento |
| Pressione dell'aria | max. 10 bar (150 psi) |

**15.5 Luce LED**

| | |
|---|---|
| Luce..... | Bianco: 4000 K, 200 lm, 2 W<br>Rosso: 80 lm, 2 W |
| Modalità di illuminazione ..... | Acceso (bianco) → SOS (bianco) → Acceso (rosso) → Luce stroboscopica (rosso) |

Pubblicato da Conrad Electronic SE, Klaus-Conrad-Str. 1, D-92240 Hirschau (www.conrad.com).

Tutti i diritti, compresa la traduzione, riservati. La riproduzione con qualunque mezzo (ad es. fotocopie, microfilm o memorizzazione su sistemi di elaborazione elettronica dei dati) è rigorosamente vietata senza la previa autorizzazione scritta dell'editore. È vietata la ristampa, anche parziale. La presente pubblicazione rappresenta lo stato tecnico al momento della stampa.

Copyright by Conrad Electronic SE.

*2436040_V3_0323_dh_mh_it 18014398881457931 I3/O3 en