3.14.100.606/0000

RF 15 N, contatti argentati, non illuminato, 2,9 ± 0,6 N, 1 n.a.



Campi di applicazione / principali

- Misurazione-Controllo-Regolazione
- Settore meccanico ed impiantistico
- Automotive
- Elettromedicina

Funzionalità speciali

- Contatti argentati, commutazione sicura a correnti medie
- Possibilità di telaio portatasti stretto di 15,24 mm
- Altezza costruttiva ridotta di soli 6,2 mm
- Altezza costruttiva variabile mediante innesto di pistoni
- Opzione: illuminazione puntiforme
- Tecnica di collegamento: THT

CE

Descrizione

Il pulsante RF 15N consente di ottenere un'altezza costruttiva minima, pari a 6,2 mm, che può essere variata con pistoni di prolunga da innestare nella cavità a croce dell'elemento di pressione.

Fino a un'altezza costruttiva di 10 mm (quindi pistone assente o piccolo), i LED possono essere posizionati sul circuito stampato solo separatamente, accanto ai pulsanti. A partire da un'altezza costruttiva di 12 mm, è possibile inserire max. 2 LED anche in incavi dell'alloggiamento della pulsantiera. Per ottenere un'illuminazione soddisfacente, a partire da un'altezza costruttiva di 12,5 mm è opportuno posizionare i LED su boccole distanziatrici.

Dati tecnici

Dati generali

Temperatura di esercizio min.	-25 °C
Temperatura di esercizio max.	70 °C
Temperatura di immagazzinaggio min.	-25 °C
Temperatura di immagazzinaggio max.	70 °C
illuminabile	no
Durata max. brasatura a mano	5 sec
Temperatura di brasatura a mano	350 °C
Temperatura di brasatura a onda	260 °C
Metodo di brasatura	a mano / a onda
Resistenza al calore di brasatura secondo la norma	DIN EN 60068-2-20
Confezione	Barra
Unità di imballaggio	32 pezzi
Peso netto	1,6 g

Link diretti

- eCatalog RAFI

Le informazioni della presente scheda tecnica forniscono solo una descrizione generale e / o le caratteristiche prestazionali, che potrebbero non valere esattamente, come descritto, per l'applicazione desiderata e che potrebbero subire modifiche a seguito di migliorie al prodotto. I dati tecnici, le illustrazioni e le altre informazioni riguardanti i nostri prodotti sono semplicemente il frutto di singole prove tecniche. Tali descrizioni e le altre caratteristiche riportate sui prodotti sono vincolanti solo se espressamente concordate all'atto della stipulazione di un contratto vincolante. In tutti gli altri casi, ci riserviamo il diritto di apportare modifiche tecniche e variare la disponibilità dei prodotti. Le immagini e le altre rappresentazioni grafiche sono meramente indicative. Tutte le denominazioni dei prodotti possono essere marchi o brand del gruppo RAFI o di suoi possibili fornitori. Il loro utilizzo da parte di terzi, per scopi personali, potrebbe violare i diritti del soggetto che ne è titolare.

RAFI GmbH & Co. KG

Ravensburger Str. 128–134
88276 Berg/Ravensburg
Germania
www.rafi-group.com,
info.headquarters@rafi-group.com

Durata	1.000.000 cicli
B10	1.300.000 cicli
MOQ ordine	32 pezzi
Conforme a RoHS	sì
Conforme a REACH	sì

Dimensioni di montaggio

Dimensione esterna lunghezza	15 mm
Dimensioni esterne larghezza	15 mm
Dimensione esterna altezza	6,2 mm
Altezza di incasso	6,2 mm
Telaio min.	19.05 mm

Valori caratteristici meccanici

Modalità di azionamento	momentaneo
Forza di azionamento min.	2,9 ± 0.6 N
Corsa di azionamento	$0,5^{+0,2}$ mm
Funzione contatto	1 n.a.
Sistema di contatti	Contatti change-over
Materiale dei contatti	argento
Fissaggio	Brasatura
Brasabilità	sì
Collegamento sul retro	THT

Valori caratteristici elettrici

Tensione di comando min.	3 Volt
Tensione di comando max.	35 Volt
Corrente di comando min.	0,0001 A
Corrente di comando max.	0,25 A
Potenza di comando max.	12,5 Watt

Le informazioni della presente scheda tecnica forniscono solo una descrizione generale e / o le caratteristiche prestazionali, che potrebbero non valere esattamente, come descritto, per l'applicazione desiderata e che potrebbero subire modifiche a seguito di migliorie al prodotto. I dati tecnici, le illustrazioni e le altre informazioni riguardanti i nostri prodotti sono semplicemente il frutto di singole prove tecniche. Tali descrizioni e le altre caratteristiche riportate sui prodotti sono vincolanti solo se espressamente concordate all'atto della stipulazione di un contratto vincolante. In tutti gli altri casi, ci riserviamo il diritto di apportare modifiche tecniche e variare la disponibilità dei prodotti. Le immagini e le altre rappresentazioni grafiche sono meramente indicative. Tutte le denominazioni dei prodotti possono essere marchi o brand del gruppo RAFI o di suoi possibili fornitori. Il loro utilizzo da parte di terzi, per scopi personali, potrebbe violare i diritti del soggetto che ne è titolare.

RAFI GmbH & Co. KG

Ravensburger Str. 128–134
88276 Berg/Ravensburg
Germania
www.rafi-group.com,
info.headquarters@rafi-group.com

Disegni

Disegni quotati

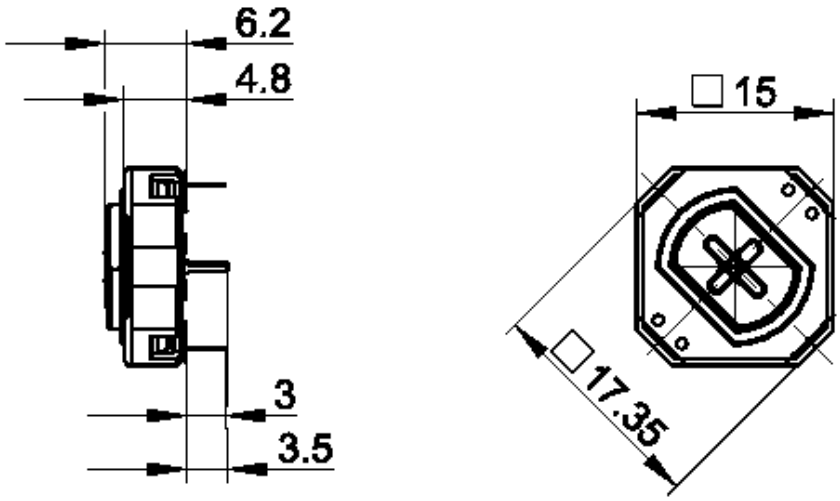

Disegni quotati

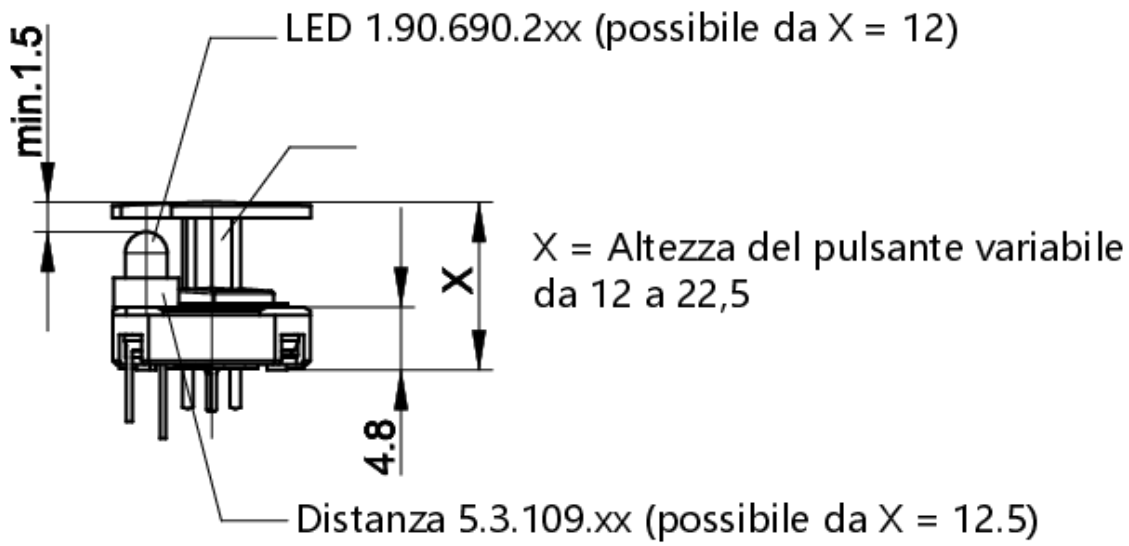

Le informazioni della presente scheda tecnica forniscono solo una descrizione generale e / o le caratteristiche prestazionali, che potrebbero non valere esattamente, come descritto, per l'applicazione desiderata e che potrebbero subire modifiche a seguito di migliorie al prodotto. I dati tecnici, le illustrazioni e le altre informazioni riguardanti i nostri prodotti sono semplicemente il frutto di singole prove tecniche. Tali descrizioni e le altre caratteristiche riportate sui prodotti sono vincolanti solo se espressamente concordate all'atto della stipulazione di un contratto vincolante. In tutti gli altri casi, ci riserviamo il diritto di apportare modifiche tecniche e variare la disponibilità dei prodotti. Le immagini e le altre rappresentazioni grafiche sono meramente indicative. Tutte le denominazioni dei prodotti possono essere marchi o brand del gruppo RAFI o di suoi possibili fornitori. Il loro utilizzo da parte di terzi, per scopi personali, potrebbe violare i diritti del soggetto che ne è titolare.

RAFI GmbH & Co. KG

Ravensburger Str. 128–134
88276 Berg/Ravensburg
Germania
www.rafi-group.com,
info.headquarters@rafi-group.com

3.14.100.606/0000

Disegno sistema

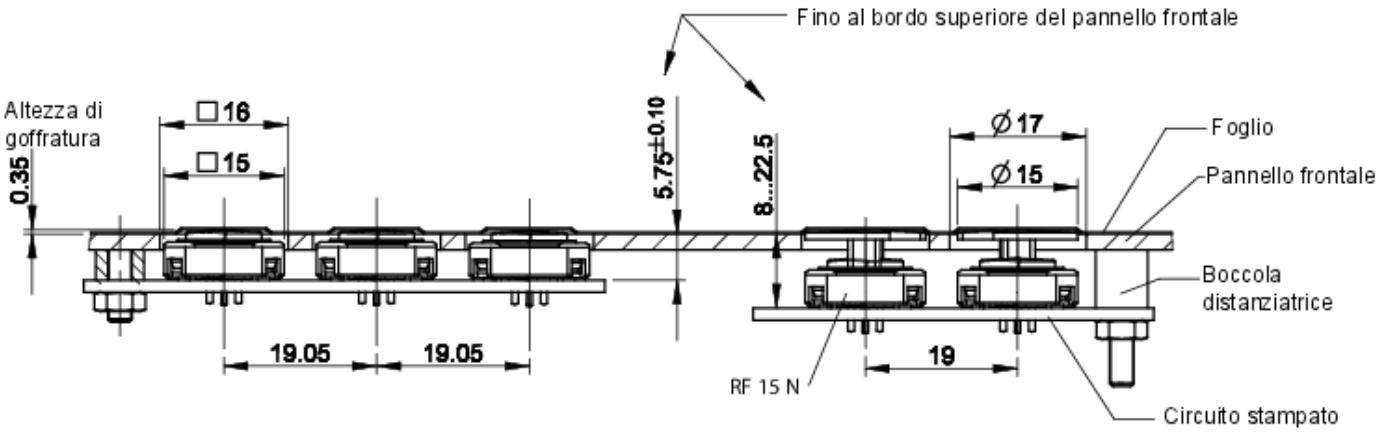

Disegno circuito stampato

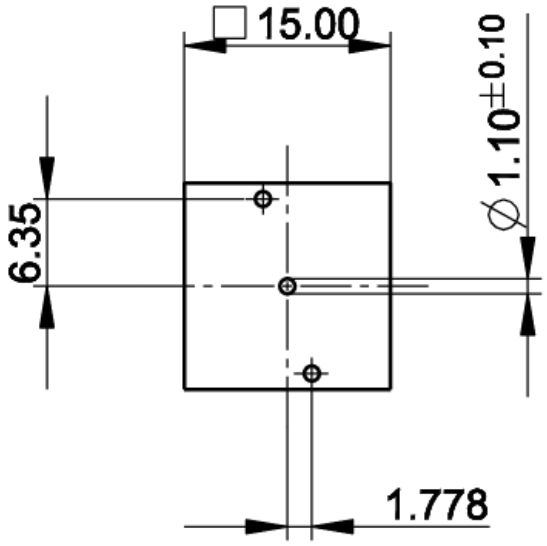

Tasto non illuminato

Le informazioni della presente scheda tecnica forniscono solo una descrizione generale e / o le caratteristiche prestazionali, che potrebbero non valere esattamente, come descritto, per l'applicazione desiderata e che potrebbero subire modifiche a seguito di migliorie al prodotto. I dati tecnici, le illustrazioni e le altre informazioni riguardanti i nostri prodotti sono semplicemente il frutto di singole prove tecniche. Tali descrizioni e le altre caratteristiche riportate sui prodotti sono vincolanti solo se espressamente concordate all'atto della stipulazione di un contratto vincolante. In tutti gli altri casi, ci riserviamo il diritto di apportare modifiche tecniche e variare la disponibilità dei prodotti. Le immagini e le altre rappresentazioni grafiche sono meramente indicative. Tutte le denominazioni dei prodotti possono essere marchi o brand del gruppo RAFI o di suoi possibili fornitori. Il loro utilizzo da parte di terzi, per scopi personali, potrebbe violare i diritti del soggetto che ne è titolare.

RAFI GmbH & Co. KG

Ravensburger Str. 128–134
88276 Berg/Ravensburg
Germania
www.rafi-group.com,
info.headquarters@rafi-group.com

Disegno pannello frontale

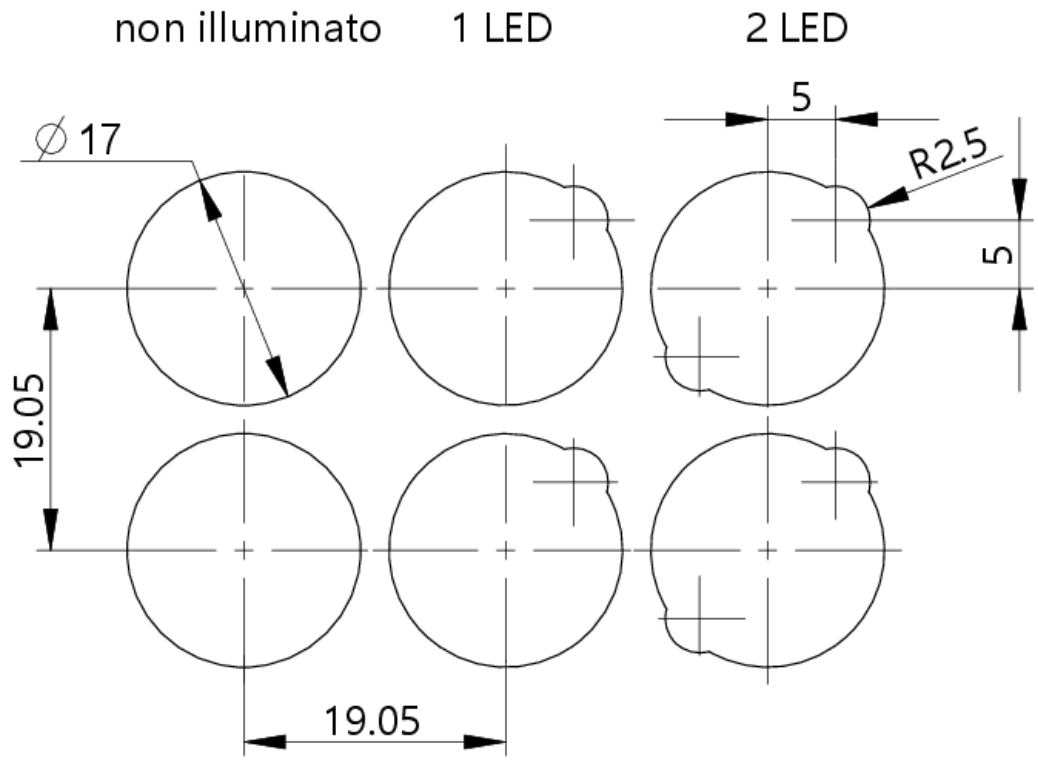

Disegno pannello frontale

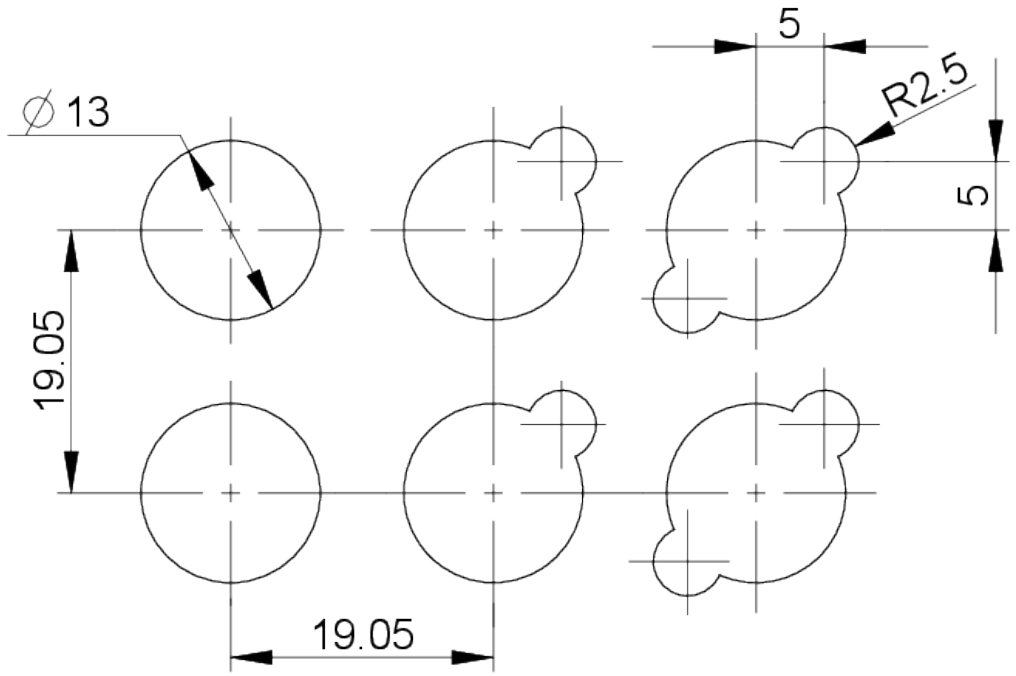

Le informazioni della presente scheda tecnica forniscono solo una descrizione generale e / o le caratteristiche prestazionali, che potrebbero non valere esattamente, come descritto, per l'applicazione desiderata e che potrebbero subire modifiche a seguito di migliorie al prodotto. I dati tecnici, le illustrazioni e le altre informazioni riguardanti i nostri prodotti sono semplicemente il frutto di singole prove tecniche. Tali descrizioni e le altre caratteristiche riportate sui prodotti sono vincolanti solo se espressamente concordate all'atto della stipulazione di un contratto vincolante. In tutti gli altri casi, ci riserviamo il diritto di apportare modifiche tecniche e variare la disponibilità dei prodotti. Le immagini e le altre rappresentazioni grafiche sono meramente indicative. Tutte le denominazioni dei prodotti possono essere marchi o brand del gruppo RAFI o di suoi possibili fornitori. Il loro utilizzo da parte di terzi, per scopi personali, potrebbe violare i diritti del soggetto che ne è titolare.

RAFI GmbH & Co. KG

Ravensburger Str. 128–134
88276 Berg/Ravensburg
Germania
www.rafi-group.com,
info.headquarters@rafi-group.com

Disegno pannello frontale

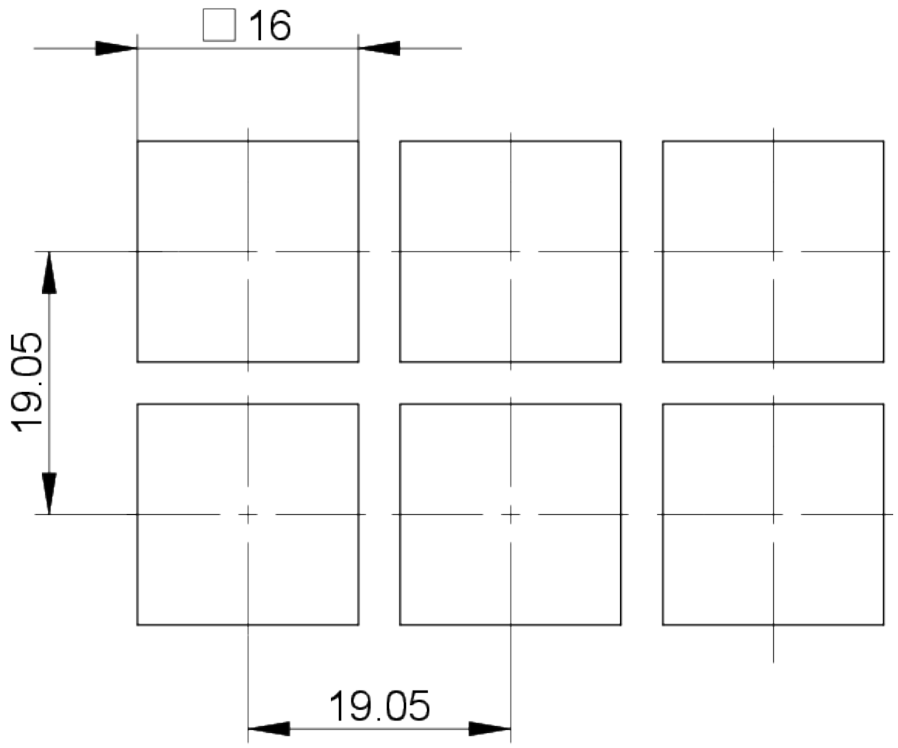

Le informazioni della presente scheda tecnica forniscono solo una descrizione generale e / o le caratteristiche prestazionali, che potrebbero non valere esattamente, come descritto, per l'applicazione desiderata e che potrebbero subire modifiche a seguito di migliorie al prodotto. I dati tecnici, le illustrazioni e le altre informazioni riguardanti i nostri prodotti sono semplicemente il frutto di singole prove tecniche. Tali descrizioni e le altre caratteristiche riportate sui prodotti sono vincolanti solo se espressamente concordate all'atto della stipulazione di un contratto vincolante. In tutti gli altri casi, ci riserviamo il diritto di apportare modifiche tecniche e variare la disponibilità dei prodotti. Le immagini e le altre rappresentazioni grafiche sono meramente indicative. Tutte le denominazioni dei prodotti possono essere marchi o brand del gruppo RAFI o di suoi possibili fornitori. Il loro utilizzo da parte di terzi, per scopi personali, potrebbe violare i diritti del soggetto che ne è titolare.

RAFI GmbH & Co. KG

Ravensburger Str. 128–134
88276 Berg/Ravensburg
Germania
www.rafi-group.com,
info.headquarters@rafi-group.com