LUMOTAST 75 IP40, pulsante luminoso, collare quadrato, calotta piatta, momentaneo, 1 n.c. + 1 n.a.



Campi di applicazione / principali

- Misurazione-Controllo-Regolazione
- Settore meccanico ed impiantistico
- Sistemi di segnaletica

Funzionalità speciali

- Diametro di incasso 16,2 mm
- 3 forme di collare, anche rettangolare
- 20 diversi elementi di azionamento e di visualizzazione
- Interruttore a chiave a 2 posizioni di manovra con design compatibile, tondo e rettangolare
- Portalampada: T4,5, possibilità di illuminazione di tutta la superficie tramite LED
- Contatti argentati con contatti elastici a ponte autopulenti per una commutazione sicura, per correnti elevate (max. 250 V / 4 A)
- Protezione dagli spruzzi d'acqua IP 40 frontale
- Piedinature disponibili: 1 n.c. +1 n.a. o 2 n.c. + 2 n.a.
- Collegamento brasato

Descrizione

I pulsanti luminosi e le lampade segnaletiche LUMOTAST 75 sono prodotti consolidati da decenni e rappresentano i pulsanti singoli di maggior successo della storia RAFI. Le numerose forme dei collari dal design classico e le note soluzioni di collegamento ed etichettatura fanno della serie LUMOTAST 75 i fidati componenti per ogni impianto. Con lo stesso design sono disponibili anche gli interruttori a chiave. La variante di base del LUMOTAST 75 offre il grado di protezione IP 40 a norma DIN.
Le persiane e i dischi spargitori devono essere ordinati separatamente.

Dati tecnici

Dati generali

Colore collare	nero
Forma collare	quadrata
Temperatura di esercizio min.	-25 °C
Temperatura di esercizio max.	55 °C
Temperatura di immagazzinaggio min.	-40 °C
Temperatura di immagazzinaggio max.	80 °C
illuminabile	sì

Link diretti

- eCatalog RAFI

Le informazioni della presente scheda tecnica forniscono solo una descrizione generale e / o le caratteristiche prestazionali, che potrebbero non valere esattamente, come descritto, per l'applicazione desiderata e che potrebbero subire modifiche a seguito di migliorie al prodotto. I dati tecnici, le illustrazioni e le altre informazioni riguardanti i nostri prodotti sono semplicemente il frutto di singole prove tecniche. Tali descrizioni e le altre caratteristiche riportate sui prodotti sono vincolanti solo se espressamente concordate all'atto della stipulazione di un contratto vincolante. In tutti gli altri casi, ci riserviamo il diritto di apportare modifiche tecniche e variare la disponibilità dei prodotti. Le immagini e le altre rappresentazioni grafiche sono meramente indicative. Tutte le denominazioni dei prodotti possono essere marchi o brand del gruppo RAFI o di suoi possibili fornitori. Il loro utilizzo da parte di terzi, per scopi personali, potrebbe violare i diritti del soggetto che ne è titolare.

RAFI GmbH & Co. KG

Ravensburger Str. 128–134
88276 Berg/Ravensburg
Germania
www.rafi-group.com,
info.headquarters@rafi-group.com

Portalampada	T4,5
Confezione	Cartone
Unità di imballaggio	10 pezzi
Peso netto	11 g
Durata elettrica	200.000 (2A / 250V AC) cicli 60000_4_250 cicli
B10	260.000 cicli
Grado di protezione anteriore a norma DIN EN 60529	IP40
Classe	II
MOQ ordine	20 pezzi
Conforme a RoHS	sì
Conforme a REACH	sì

Dimensioni di montaggio

Dimensione esterna lunghezza	18 mm
Dimensioni esterne larghezza	18 mm
Dimensione esterna altezza	49 mm
Apertura di incasso	16,2 mm
Profondità di montaggio	41,5 mm
Altezza di incasso	7,5 mm

Valori caratteristici meccanici

Modalità di azionamento	momentaneo
Forza di azionamento max.	6,5 N
Forza di azionamento min.	3 N
Corsa di azionamento max.	2,7 mm
Funzione contatto	1 n.c. + 1 n.a.
Sistema di contatti	Contatti change-over a ponte
Materiale dei contatti	argento
Fissaggio	Ghiera filettata
Brasabilità	sì
Collegamento sul retro	Collegamento brasato

Valori caratteristici elettrici

Tensione di comando min.	12 Volt
Tensione di comando max.	230 Volt
Corrente di comando min.	0,05 A
Corrente di comando max.	4 A

Le informazioni della presente scheda tecnica forniscono solo una descrizione generale e / o le caratteristiche prestazionali, che potrebbero non valere esattamente, come descritto, per l'applicazione desiderata e che potrebbero subire modifiche a seguito di migliorie al prodotto. I dati tecnici, le illustrazioni e le altre informazioni riguardanti i nostri prodotti sono semplicemente il frutto di singole prove tecniche. Tali descrizioni e le altre caratteristiche riportate sui prodotti sono vincolanti solo se espressamente concordate all'atto della stipulazione di un contratto vincolante. In tutti gli altri casi, ci riserviamo il diritto di apportare modifiche tecniche e variare la disponibilità dei prodotti. Le immagini e le altre rappresentazioni grafiche sono meramente indicative. Tutte le denominazioni dei prodotti possono essere marchi o brand del gruppo RAFI o di suoi possibili fornitori. Il loro utilizzo da parte di terzi, per scopi personali, potrebbe violare i diritti del soggetto che ne è titolare.

RAFI GmbH & Co. KG

Ravensburger Str. 128–134
88276 Berg/Ravensburg
Germania
www.rafi-group.com,
info.headquarters@rafi-group.com

1.15.108.251/0000

Disegni

Disegni quotati

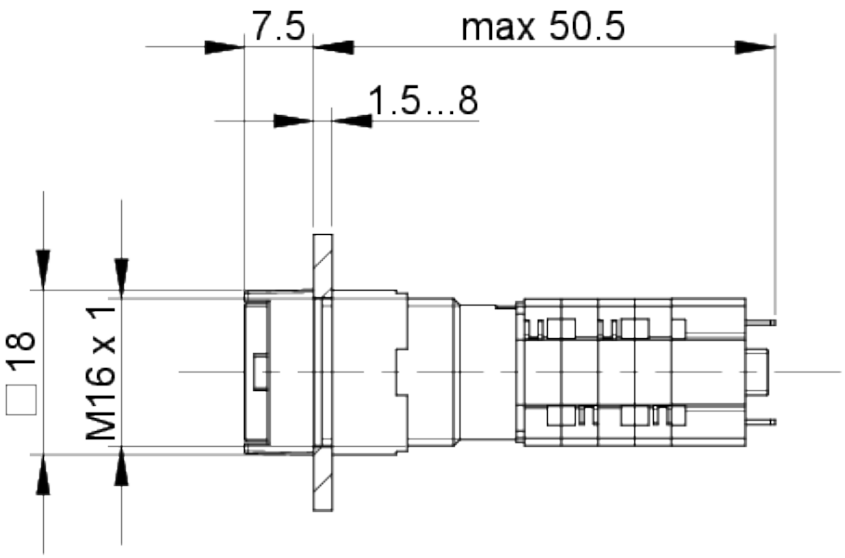

Disegni aperture di incasso

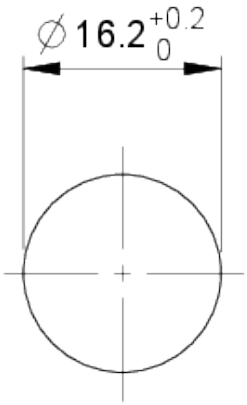

Le informazioni della presente scheda tecnica forniscono solo una descrizione generale e / o le caratteristiche prestazionali, che potrebbero non valere esattamente, come descritto, per l'applicazione desiderata e che potrebbero subire modifiche a seguito di migliorie al prodotto. I dati tecnici, le illustrazioni e le altre informazioni riguardanti i nostri prodotti sono semplicemente il frutto di singole prove tecniche. Tali descrizioni e le altre caratteristiche riportate sui prodotti sono vincolanti solo se espressamente concordate all'atto della stipulazione di un contratto vincolante. In tutti gli altri casi, ci riserviamo il diritto di apportare modifiche tecniche e variare la disponibilità dei prodotti. Le immagini e le altre rappresentazioni grafiche sono meramente indicative. Tutte le denominazioni dei prodotti possono essere marchi o brand del gruppo RAFI o di suoi possibili fornitori. Il loro utilizzo da parte di terzi, per scopi personali, potrebbe violare i diritti del soggetto che ne è titolare.

RAFI GmbH & Co. KG

Ravensburger Str. 128–134
88276 Berg/Ravensburg
Germania
www.rafi-group.com,
info.headquarters@rafi-group.com