MICON 5, THT standard, 3,0 ± 0,6 N, 1 n.a.



Campi di applicazione / principali

- Misurazione-Controllo-Regolazione
- Settore meccanico ed impiantistico
- Automotive
- Elettromedicina

Funzionalità speciali

- Contatti dorati, commutazione sicura alle basse correnti
- Particolare feedback tattile
- Ingombro minimo nell'imballaggio, grazie al fattore forma ridotto (5,1 x 6,4 mm)
- Forze di azionamento differenti
- Illuminazione ad anello e illuminazione piena della superficie del tasto attraverso il pistone
- Altezze costruttive variabili a seconda del pistone
- Tecnica di collegamento: SMT
- Traceability grazie alla codifica dei prodotti a norma DIN EN ISO 9001

CE

Descrizione

I pulsanti a corsa breve MICON 5 sono elementi che garantiscono una commutazione estremamente precisa e un ingombro ridottissimo. Possono essere disposti singolarmente, in fila o raggruppati in una tastiera. Per l'impiego sotto membrana è consigliabile combinare i pulsanti MICON-5 con i pistoni. Ecco le loro caratteristiche in breve:

- idonei per i principali metodi di brasatura
- bagno per brasatura a onda per le versioni THT
- brasatura reflow per le versioni SMT
- brasatura a fase di vapore per versioni SMT
- brasatura a mano
- lavorazione dell'esecuzione SMT con sistemi automatici di posizionamento SMT dei componenti (macchine pick & place)
- inserimento nel sistema IMDS

MICON 5, THT standard, idoneo per cappucci per tasti della gamma di accessori confezione: barre da 102 pezzi

Dati tecnici

Dati generali

Temperatura di esercizio min.	-40 °C
Temperatura di esercizio max.	90 °C
Temperatura di immagazzinaggio min.	-40 °C
Temperatura di immagazzinaggio max.	90 °C
illuminabile	no

Link diretti

- eCatalog RAFI

Le informazioni della presente scheda tecnica forniscono solo una descrizione generale e / o le caratteristiche prestazionali, che potrebbero non valere esattamente, come descritto, per l'applicazione desiderata e che potrebbero subire modifiche a seguito di migliorie al prodotto. I dati tecnici, le illustrazioni e le altre informazioni riguardanti i nostri prodotti sono semplicemente il frutto di singole prove tecniche. Tali descrizioni e le altre caratteristiche riportate sui prodotti sono vincolanti solo se espressamente concordate all'atto della stipulazione di un contratto vincolante. In tutti gli altri casi, ci riserviamo il diritto di apportare modifiche tecniche e variare la disponibilità dei prodotti. Le immagini e le altre rappresentazioni grafiche sono meramente indicative. Tutte le denominazioni dei prodotti possono essere marchi o brand del gruppo RAFI o di suoi possibili fornitori. Il loro utilizzo da parte di terzi, per scopi personali, potrebbe violare i diritti del soggetto che ne è titolare.

RAFI GmbH & Co. KG

Ravensburger Str. 128–134
88276 Berg/Ravensburg
Germania
www.rafi-group.com,
info.headquarters@rafi-group.com

Metodo di brasatura	a mano / a onda
Resistenza al calore di brasatura secondo la norma	DIN EN 60068-2-20
Confezione	Barra
Unità di imballaggio	102 pezzi
Peso netto	0,1 g
Durata	1.000.000 cicli
B10	1.300.000 cicli
MSL Moisture Sensitivity Level	1
Resistenza agli urti a norma IEC 60068-2-27	100 g con ampiezza di 6 ms semisinusoidale
Resistenza alle vibrazioni a norma IEC 60068-2-6	5 g a10-500 Hz
MOQ ordine	510 pezzi
Conforme a RoHS	sì
Conforme a REACH	sì

Dimensioni di montaggio

Dimensione esterna lunghezza	6,4 ± 0.1 mm
Dimensioni esterne larghezza	5,1 ± 0.1 mm
Altezza di incasso	3,85 ± 0.1 mm
Telaio min.	6 x 7.8 mm

Valori caratteristici meccanici

Modalità di azionamento	momentaneo
Forza di azionamento max.	4 N
Forza di azionamento min.	3 ± 0.6 N
Corsa di azionamento	0,7 ± 0.15 mm
Funzione contatto	1 n.a.
Sistema di contatti	Contatti change-over SPST - Single Pole Single Throw
Materiale dei contatti	oro
Brasabilità	sì
Collegamento sul retro	THT

Valori caratteristici elettrici

Tensione di comando min.	0,02 Volt
Tensione di comando max.	35 Volt
Resistenza alle tensioni	250 Volt
Corrente di comando min.	0,00001 A
Corrente di comando max.	0,1 A
Potenza di comando max.	1 Watt

Le informazioni della presente scheda tecnica forniscono solo una descrizione generale e / o le caratteristiche prestazionali, che potrebbero non valere esattamente, come descritto, per l'applicazione desiderata e che potrebbero subire modifiche a seguito di migliorie al prodotto. I dati tecnici, le illustrazioni e le altre informazioni riguardanti i nostri prodotti sono semplicemente il frutto di singole prove tecniche. Tali descrizioni e le altre caratteristiche riportate sui prodotti sono vincolanti solo se espressamente concordate all'atto della stipulazione di un contratto vincolante. In tutti gli altri casi, ci riserviamo il diritto di apportare modifiche tecniche e variare la disponibilità dei prodotti. Le immagini e le altre rappresentazioni grafiche sono meramente indicative. Tutte le denominazioni dei prodotti possono essere marchi o brand del gruppo RAFI o di suoi possibili fornitori. Il loro utilizzo da parte di terzi, per scopi personali, potrebbe violare i diritti del soggetto che ne è titolare.

RAFI GmbH & Co. KG

Ravensburger Str. 128–134
88276 Berg/Ravensburg
Germania
www.rafi-group.com,
info.headquarters@rafi-group.com

Disegni

Disegni quotati

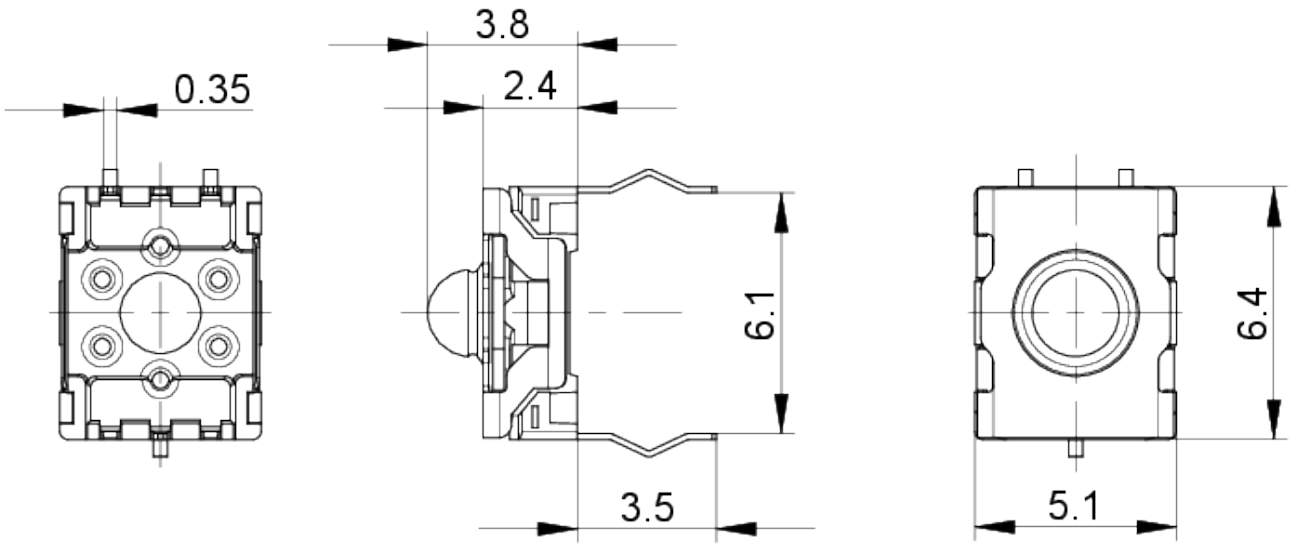

Disegno sistema

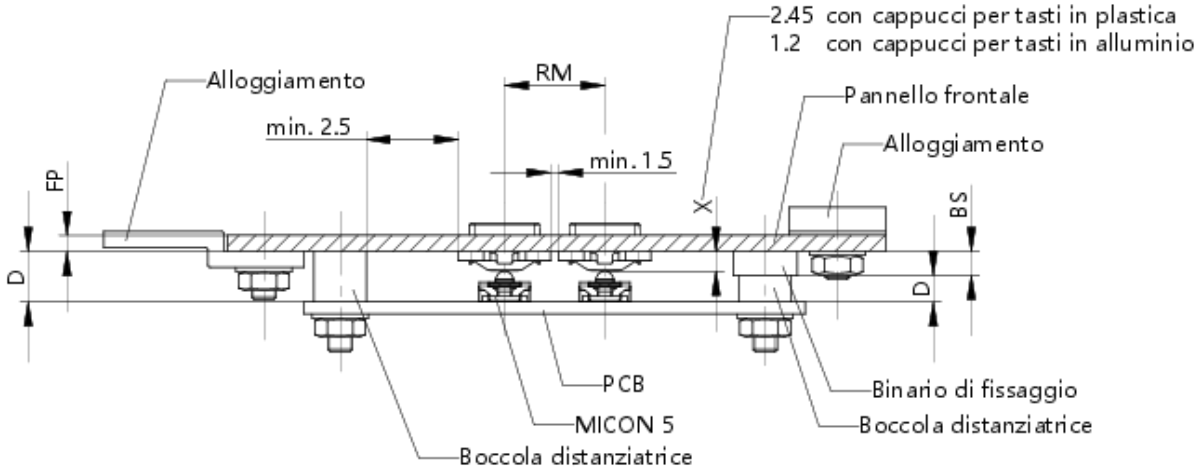

Le informazioni della presente scheda tecnica forniscono solo una descrizione generale e / o le caratteristiche prestazionali, che potrebbero non valere esattamente, come descritto, per l'applicazione desiderata e che potrebbero subire modifiche a seguito di migliorie al prodotto. I dati tecnici, le illustrazioni e le altre informazioni riguardanti i nostri prodotti sono semplicemente il frutto di singole prove tecniche. Tali descrizioni e le altre caratteristiche riportate sui prodotti sono vincolanti solo se espressamente concordate all'atto della stipulazione di un contratto vincolante. In tutti gli altri casi, ci riserviamo il diritto di apportare modifiche tecniche e variare la disponibilità dei prodotti. Le immagini e le altre rappresentazioni grafiche sono meramente indicative. Tutte le denominazioni dei prodotti possono essere marchi o brand del gruppo RAFI o di suoi possibili fornitori. Il loro utilizzo da parte di terzi, per scopi personali, potrebbe violare i diritti del soggetto che ne è titolare.

RAFI GmbH & Co. KG

Ravensburger Str. 128–134
88276 Berg/Ravensburg
Germania
www.rafi-group.com,
info.headquarters@rafi-group.com

Disegno circuito stampato

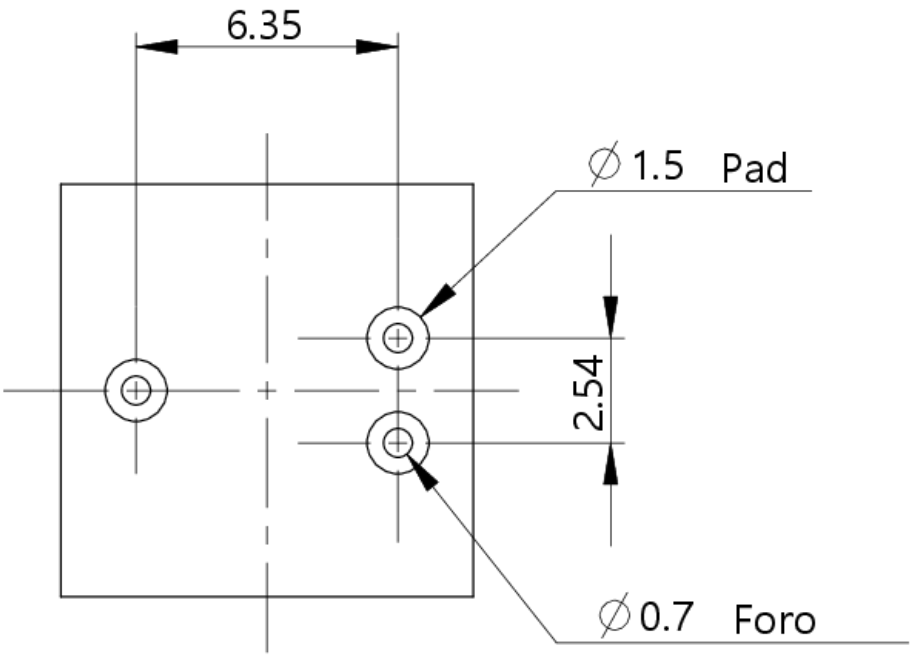

Disegno circuito stampato

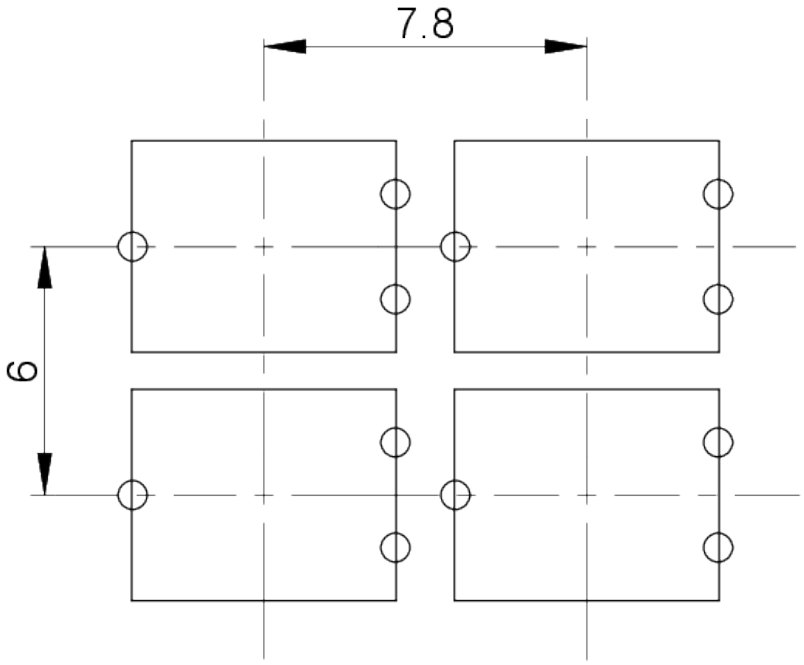

MICON 5 THT

Le informazioni della presente scheda tecnica forniscono solo una descrizione generale e / o le caratteristiche prestazionali, che potrebbero non valere esattamente, come descritto, per l'applicazione desiderata e che potrebbero subire modifiche a seguito di migliorie al prodotto. I dati tecnici, le illustrazioni e le altre informazioni riguardanti i nostri prodotti sono semplicemente il frutto di singole prove tecniche. Tali descrizioni e le altre caratteristiche riportate sui prodotti sono vincolanti solo se espressamente concordate all'atto della stipulazione di un contratto vincolante. In tutti gli altri casi, ci riserviamo il diritto di apportare modifiche tecniche e variare la disponibilità dei prodotti. Le immagini e le altre rappresentazioni grafiche sono meramente indicative. Tutte le denominazioni dei prodotti possono essere marchi o brand del gruppo RAFI o di suoi possibili fornitori. Il loro utilizzo da parte di terzi, per scopi personali, potrebbe violare i diritti del soggetto che ne è titolare.

RAFI GmbH & Co. KG

Ravensburger Str. 128–134
88276 Berg/Ravensburg
Germania
www.rafi-group.com,
info.headquarters@rafi-group.com

Disegno schema elettrico

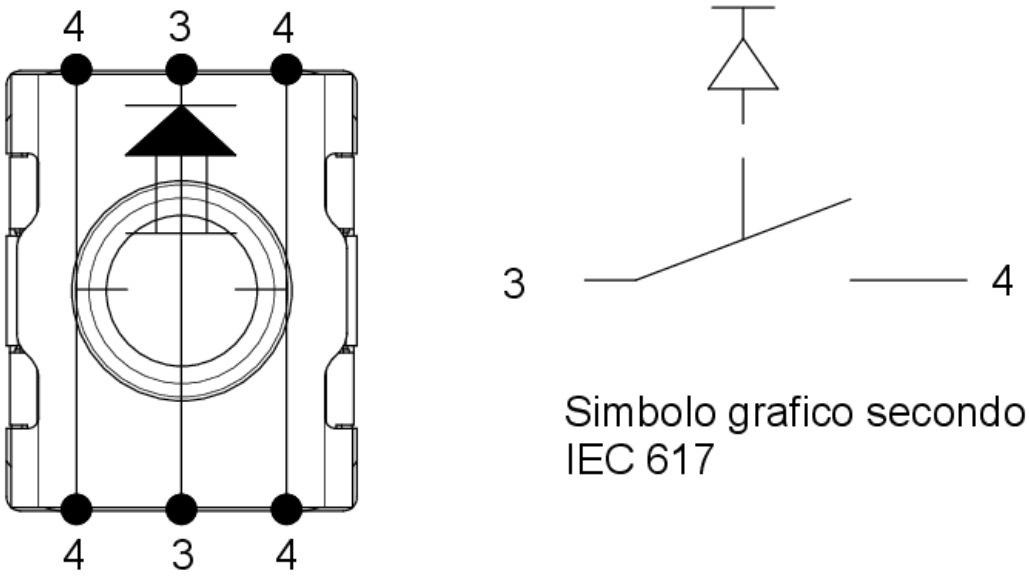

Disegno codifica prodotto

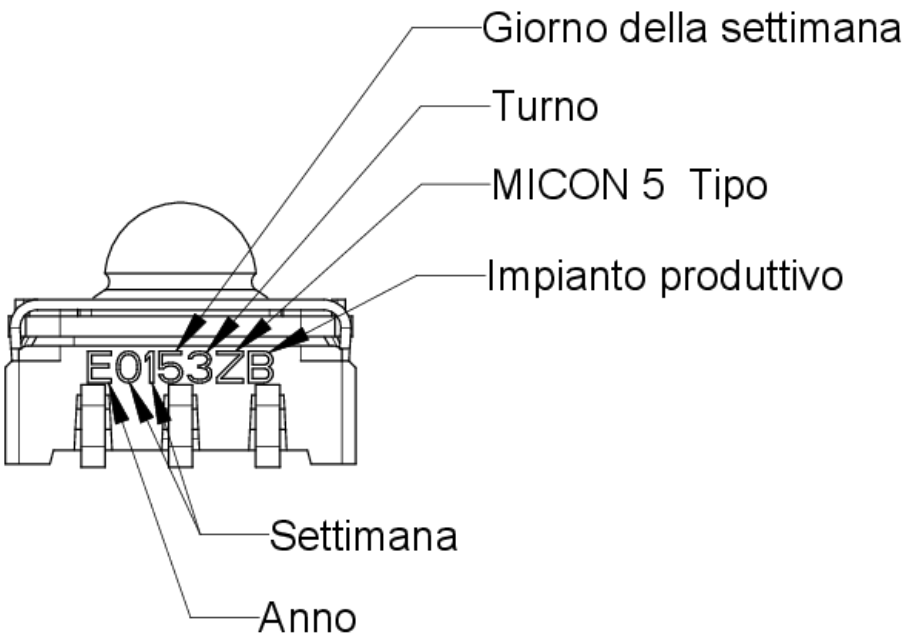

Le informazioni della presente scheda tecnica forniscono solo una descrizione generale e / o le caratteristiche prestazionali, che potrebbero non valere esattamente, come descritto, per l'applicazione desiderata e che potrebbero subire modifiche a seguito di migliorie al prodotto. I dati tecnici, le illustrazioni e le altre informazioni riguardanti i nostri prodotti sono semplicemente il frutto di singole prove tecniche. Tali descrizioni e le altre caratteristiche riportate sui prodotti sono vincolanti solo se espressamente concordate all'atto della stipulazione di un contratto vincolante. In tutti gli altri casi, ci riserviamo il diritto di apportare modifiche tecniche e variare la disponibilità dei prodotti. Le immagini e le altre rappresentazioni grafiche sono meramente indicative. Tutte le denominazioni dei prodotti possono essere marchi o brand del gruppo RAFI o di suoi possibili fornitori. Il loro utilizzo da parte di terzi, per scopi personali, potrebbe violare i diritti del soggetto che ne è titolare.

RAFI GmbH & Co. KG

Ravensburger Str. 128–134
88276 Berg/Ravensburg
Germania
www.rafi-group.com,
info.headquarters@rafi-group.com