TOOLCRAFT

Istruzioni per l'uso

Lampeggiante a LED ricaricabile (arancione) con telecomando

N. d'ordine: 3758237

1 Istruzioni per il download

Accedere al link www.conrad.com/downloads (in alternativa eseguire la scansione del codice QR) per scaricare le istruzioni per l'uso complete (o le versioni nuove/attuali, se disponibili). Seguire le istruzioni riportate nella pagina web.

2 Intended use

Questo prodotto è un lampeggiante a LED rotante ricaricabile dotato di segnale acustico e telecomando.

Importante:

Lampeggiante a LED: il prodotto offre un grado di protezione IP65. È resistente agli spruzzi ed è adatto per l'uso in ambienti esterni. Non immergere in acqua.

Telecomando: non offre alcun grado di protezione IP; evitare ogni contatto con l'umidità.

Qualora si utilizzi il prodotto per scopi diversi da quelli previsti, questo potrebbe danneggiarsi.

L'uso improprio può provocare cortocircuiti, incendi o altri pericoli.

Questo prodotto è conforme ai relativi requisiti nazionali ed europei.

Per motivi di sicurezza e in base alle normative, l'alterazione e/o la modifica del prodotto non sono consentite.

Leggere attentamente le istruzioni e conservarle in un luogo sicuro. In caso di cessione del prodotto a terzi, accludere anche le presenti istruzioni per l'uso.

Tutti i nomi di aziende e le denominazioni di prodotti ivi contenuti sono marchi dei rispettivi proprietari. Tutti i diritti sono riservati.

3 Contenuto della confezione

- Prodotto
- Cavo di ricarica USB
- Telecomando (con batteria installata)
- Istruzioni per l'uso

4 Descrizione dei simboli

I seguenti simboli si trovano sul prodotto/apparecchio o sono usati nel testo:

Il simbolo avverte sulla presenza di pericoli che potrebbero portare a lesioni personali.

Leggere attentamente le istruzioni per l'uso.

Omologazione E9.

5 Istruzioni per la sicurezza

Leggere attentamente le istruzioni per l'uso e osservare nello specifico le informazioni sulla sicurezza. In caso di mancato rispetto delle istruzioni per la sicurezza e delle informazioni sul corretto utilizzo del prodotto, si declina qualsiasi responsabilità per eventuali danni a persone o cose. In questi casi, la garanzia decade.

5.1 Informazioni generali

- Il prodotto non è un giocattolo. Tenere fuori dalla portata di bambini e animali domestici.
- Non lasciare il materiale di imballaggio incustodito. Potrebbe diventare un giocattolo pericoloso per i bambini.
- Non esitare a contattare il nostro servizio assistenza o altro personale tecnico competente, in caso di domande che non trovano risposta nel manuale di istruzioni del prodotto.
- Far eseguire i lavori di manutenzione, adattamento e riparazione esclusivamente da un esperto o da un laboratorio specializzato.

5.2 Gestione

- Maneggiare il prodotto con cautela. Sobbalzi, urti o cadute, anche da altezze ridotte, possono danneggiare il prodotto.

5.3 Condizioni di esercizio

- Non sottoporre il prodotto a sollecitazioni meccaniche.
- Proteggere l'apparecchiatura da temperature estreme, forti urti, gas, vapori e solventi infiammabili.
- Proteggere il prodotto dalla luce solare diretta.

5.4 Batterie

- Durante l'inserimento della batteria è necessario rispettare la corretta polarità.
- La batteria deve essere rimossa dal dispositivo se non viene utilizzata per un lungo periodo di tempo, al fine di evitare danni dovuti ad eventuali perdite. Le batterie con perdite o danneggiate possono causare ustioni da acido a contatto con la pelle; si raccomanda pertanto di utilizzare guanti protettivi adatti per maneggiare le batterie corrotte.
- Tenere le batterie fuori dalla portata dei bambini. Non lasciare batterie incustodite, in quanto vi è il rischio che bambini o animali domestici le ingoino.
- Le batterie non devono essere smantellate, cortocircuitate o gettate nel fuoco. Non ricaricare le batterie non ricaricabili. Vi è il rischio di esplosione!

5.5 Telecomando: Batterie a cella (a bottone)

⚠ AVVERTENZA

PERICOLO DI INGESRIMENTO

Le batterie a cella (a bottone) sono piccole e rappresentano un serio pericolo se ingerite.

Se ingerita, la batteria può causare gravi ustioni interne e provocare lesioni gravi o la morte in appena 2 ore.

Tenere sempre le batterie nuove e usate fuori dalla portata dei bambini.

Se si sospetta che una batteria sia stata ingerita o introdotta in qualsiasi parte del corpo, rivolgersi immediatamente a un medico.

5.6 Luce LED

- Non dirigere gli occhi verso la luce LED.
- Non guardare il raggio direttamente o mediante strumenti ottici.

5.7 Panoramica del prodotto

5.7.1 Lampeggiante a LED

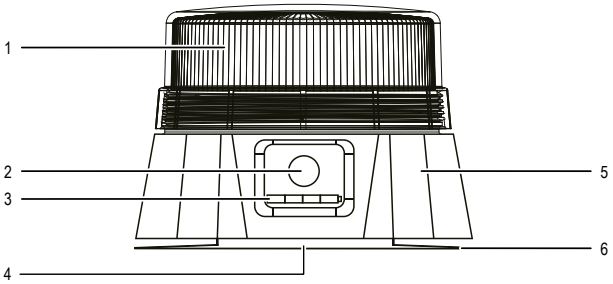

1	Copertura del LED	2	Pulsante di accensione/spegnimento
3	Spia della batteria	4	Magnete
5	Base	6	Ventosa

5.7.2 Telecomando

Accendere l'unità principale prima di utilizzare il telecomando per controllarla.

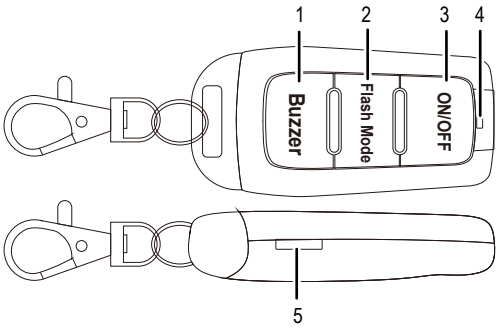

1	Pulsante **Buzzer**	2	Pulsante **Flash Mode** (modalità lampeggiante)
3	Pulsante di **accensione/spegnimento**	4	Stato del LED
5	Fessura di apertura del vano batteria		

6 Ricarica del lampeggiante a LED

1. Collegare il cavo di ricarica USB fornito in dotazione alla presa di ricarica e a un'alimentazione idonea.
   → La ricarica si avvierà automaticamente al momento della connessione.
   → Quando la ricarica è completa, tutti e quattro gli indicatori di carica si accendono.
2. Scollegare l'alimentazione quando la batteria è completamente carica.

7 Batteria del telecomando

Nota:
Se dal vano batteria sporge una linguetta isolante, estrarla per attivare l'alimentazione

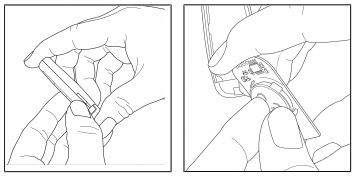

1. Aprire delicatamente il vano batteria attraverso l'apposita fessura di apertura laterale.
2. Sostituire la batteria rispettando la polarità indicata.
3. Riposizionare con cautela la scheda elettronica e chiudere il vano.

8 Impostazioni dei selettori DIP per luce e suono

Nota:
Svitare la copertura dalla base per accedere ai selettori DIP.

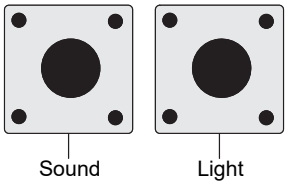

Pulsante	Funzione
Suono	Segnale acustico di avviso attivato
	Segnale acustico di avviso disattivato
Luce	Lampeggio singolo (veloce)
	Doppio lampeggio
	Lampeggio rotante
	Quattro lampeggi
	Undici lampeggi
	Lampeggio singolo (lento)

9 Pulizia e manutenzione

Importante:
– Non utilizzare detergenti aggressivi, alcol o altre soluzioni chimiche. Possono danneggiare l'alloggiamento e causare il malfunzionamento del prodotto.
– Non immergere il prodotto nell'acqua.

1. Scollegare il prodotto dall'alimentazione.
2. Pulire il prodotto con un panno asciutto e privo di lanugine.

10 Dichiarazione di conformità

La Società, Conrad Electronic SE, Klaus-Conrad-Straße 1, D-92242 Hirschau, dichiara che il prodotto è conforme alla direttiva 2014/53/UE.

- Il testo integrale della dichiarazione di conformità UE è disponibile al seguente indirizzo Internet: www.conrad.com/downloads

Inserire il numero d'ordine nel campo di ricerca; successivamente sarà possibile scaricare la dichiarazione di conformità UE nelle lingue disponibili.

11 Smaltimento

11.1 Prodotto

Tutte le apparecchiature elettriche ed elettroniche introdotte sul mercato europeo devono essere etichettate con questo simbolo. Questo simbolo indica che l'apparecchio deve essere smaltito separatamente dai rifiuti urbani non differenziati al termine della sua vita utile.

Ciascun proprietario di RAEE (Rifiuti di apparecchiature elettriche ed elettroniche) è tenuto a smaltire gli stessi separatamente dai rifiuti urbani non differenziati. Gli utenti finali sono tenuti a rimuovere senza distruggere le batterie e gli accumulatori esauriti che non sono integrati nell'apparecchiatura, nonché a rimuovere le lampade dall'apparecchiatura destinata allo smaltimento prima di consegnarla presso un centro di raccolta.

I rivenditori di apparecchiature elettriche ed elettroniche sono tenuti per legge a ritirare gratuitamente le vecchie apparecchiature. Conrad mette a disposizione le seguenti opzioni di restituzione **gratuite** (ulteriori informazioni sono disponibili sul nostro sito internet):

- presso le nostre filiali Conrad
- presso i centri di raccolta messi a disposizione da Conrad
- presso i centri di raccolta delle autorità pubbliche di gestione dei rifiuti o presso i sistemi di ritiro istituiti da produttori e distributori ai sensi della ElektroG

L'utente finale è responsabile della cancellazione dei dati personali sul vecchio dispositivo destinato allo smaltimento.

Tenere presente che in paesi al di fuori della Germania possono essere applicati altri obblighi per la restituzione e il riciclaggio di vecchie apparecchiature.

11.2 Batterie/accumulatori

Rimuovere le batterie/gli accumulatori inseriti e smaltirli separatamente dal prodotto. In qualità di utente finale, si è tenuti per legge (Ordinanza sulle batterie) a restituire tutte le batterie/gli accumulatori usati; lo smaltimento nei rifiuti domestici è proibito.

Le batterie/gli accumulatori contaminati sono etichettati con questo simbolo, che indica che lo smaltimento tra i rifiuti domestici è proibito. Le denominazioni principali per i metalli pesanti sono: Cd=cadmio, Hg=mercurio, Pb=piombo (l'indicazione si trova sulle batterie/batterie ricaricabili, per es. sotto il simbolo del bidone dell'immondizia indicato a sinistra).

È possibile consegnare le batterie e gli accumulatori usati negli appositi centri di raccolta comunali, nelle nostre filiali o in qualsiasi punto vendita di batterie e accumulatori! In questo modo si rispettano gli obblighi di legge contribuendo al contempo alla tutela ambientale.

Prima dello smaltimento, è necessario coprire completamente i contatti esposti delle batterie/degli accumulatori con un pezzo di nastro adesivo per evitare cortocircuiti. Anche se le batterie/gli accumulatori sono scarichi, l'energia residua che contengono può essere pericolosa in caso di corto circuito (scoppio, forte riscaldamento, incendio, esplosione).

12 Dati tecnici

12.1 Lampeggiante a LED

Ingresso	5 V/CC, 2 A tramite USB
Batteria ricaricabile	2 batterie agli ioni di litio, 3,7 V, 2.000 mAh 18650
Durata di funzionamento	Circa 11 ore (a carica completa)
Tempo di ricarica	Circa 4 - 6 ore
LED	36 SMD 2835
Colore del fascio luminoso	Ambra
Materiale	Coperchio: PC Corpo: ABS
Marchio di omologazione E	E9 65R00/10 6604 00
Grado di protezione	IP65
Segnale acustico di avviso	104 dB
Meccanismo di fissaggio	Magnete e ventosa forza di tenuta circa 15 kg
Lunghezza cavo di ricarica	1 m
Condizioni di esercizio/ conservazione	da -30 a +50 °C
Peso	475 g

Dimensioni

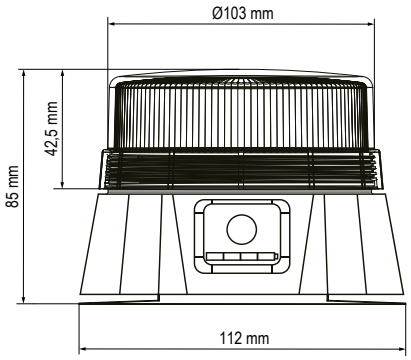

12.2 Telecomando

Alimentazione	1 batteria CR2032
Frequenza di trasmissione	432,042 – 435,670 MHz
Spaziatura tra i canali	200 kHz, banda stretta; 1 canale totale
Potenza di trasmissione	0,135 mW / -8,54 dBm
Portata di trasmissione	100 m
Peso	34 g

Pubblicato da Conrad Electronic SE, Klaus-Conrad-Str. 1, D-92242 Hirschau (www.conrad.com).

Tutti i diritti, compresa la traduzione, riservati. La riproduzione con qualunque mezzo (ad es. fotocopie, microfilm o memorizzazione su sistemi di elaborazione elettronica dei dati) è rigorosamente vietata senza la previa autorizzazione scritta dell'editore. È vietata la ristampa, anche parziale. La presente pubblicazione rappresenta lo stato tecnico al momento della stampa.

Copyright by Conrad Electronic SE.

*3758237_V3_1026__mh_it 27021600787863563 I4/O3 en