SPEAKA PROFESSIONAL

ⓘ Istruzioni per la sicurezza

Lavagna in vetro con superficie in feltro

N. d'ordine: 3758549 (SP-SMW-003)

1 Istruzioni per il download

Accedere al link www.conrad.com/downloads (in alternativa eseguire la scansione del codice QR) per scaricare le istruzioni per l'uso complete (o le versioni nuove/attuali, se disponibili). Seguire le istruzioni riportate nella pagina web.

2 Uso previsto

Il prodotto è una lavagna con superfici in vetro e feltro.

Qualora si utilizzi il prodotto per scopi diversi da quelli previsti, questo potrebbe danneggiarsi.

L'uso improprio può provocare pericoli.

Questo prodotto è conforme ai relativi requisiti nazionali ed europei.

Per motivi di sicurezza e in base alle normative, l'alterazione e/o la modifica del prodotto non sono consentite.

Leggere attentamente le istruzioni di sicurezza e altre eventuali istruzioni che accompagnano il prodotto e conservarle in un luogo sicuro. In caso di cessione del prodotto a terzi, accludere anche le istruzioni di sicurezza e altre eventuali istruzioni che accompagnano il prodotto.

Tutti i nomi di aziende e le denominazioni di prodotti ivi contenuti sono marchi dei rispettivi proprietari. Tutti i diritti sono riservati.

3 Descrizione dei simboli

I seguenti simboli si trovano sul prodotto/apparecchio o sono usati nel testo:

Il simbolo avverte sulla presenza di pericoli che potrebbero portare a lesioni personali.

4 Istruzioni per la sicurezza

Leggere attentamente il presente documento e le istruzioni per l'uso che accompagnano il prodotto e osservare, in particolare, le informazioni sulla sicurezza. In caso di mancato rispetto delle istruzioni per la sicurezza e delle informazioni sul corretto utilizzo del prodotto, si declina qualsiasi responsabilità per eventuali danni a persone o cose. In questi casi, la garanzia decade.

4.1 Informazioni generali

- Il prodotto non è un giocattolo. Tenere fuori dalla portata di bambini e animali domestici.
- Non lasciare il materiale di imballaggio incustodito. Potrebbe diventare un giocattolo pericoloso per i bambini.
- Non esitare a contattare il nostro servizio assistenza o altro personale tecnico competente, in caso di domande che non trovano risposta nel manuale di istruzioni del prodotto.
- Far eseguire i lavori di manutenzione, adattamento e riparazione esclusivamente da un esperto o da un laboratorio specializzato.

4.2 Non usare in modo improprio

- Non sedersi, stare in piedi, aggrapparsi o sostenersi al prodotto. Il prodotto può cedere o cadere e causare lesioni.
- Non appendere oggetti al prodotto. Il prodotto può cedere o cadere e causare lesioni.

4.3 Gestione

- Maneggiare il prodotto con cautela. Sobbalzi, urti o cadute, anche da altezze ridotte, possono danneggiare il prodotto.

4.4 Il vetro può rompersi

- Il vetro può rompersi e provocare tagli. Maneggiare i componenti in vetro con molta attenzione.

4.5 Bordi taglienti

- I bordi del prodotto possono essere taglienti e causare tagli se toccati o sfregati. Maneggiare i bordi taglienti con molta attenzione. Se necessario, indossare guanti protettivi.

4.6 Non sovraccaricare

- Il prodotto può collassare se sovraccaricato e causare gravi lesioni personali. Rispettare il carico utile massimo indicato nelle specifiche del prodotto.

4.7 Utilizzo

- Una regolazione o un movimento a scatti può far ribaltare il prodotto e causare lesioni o danni al prodotto. Regolare e spostare il prodotto con attenzione.
- Serrare i freni (se disponibili) dopo aver portato il carrello in posizione.

4.8 Manutenzione

- Nel tempo la regolazione e lo spostamento del prodotto possono causare l'allentamento dei collegamenti a vite. I componenti possono cadere o staccarsi e causare lesioni. Controllare di tanto in tanto tutti i collegamenti a vite.

5 Pulizia e manutenzione

Importante:

– Non utilizzare detergenti aggressivi, alcol o altre soluzioni chimiche. Possono danneggiare l'alloggiamento e causare il malfunzionamento del prodotto.

– Non immergere il prodotto nell'acqua.

1. Pulire il prodotto con un panno asciutto e privo di lanugine.

6 Dati tecnici

Materiale della superficie	Vetro e feltro
Ruote con freni	sì
Peso	18,74 kg

Dimensioni (mm):

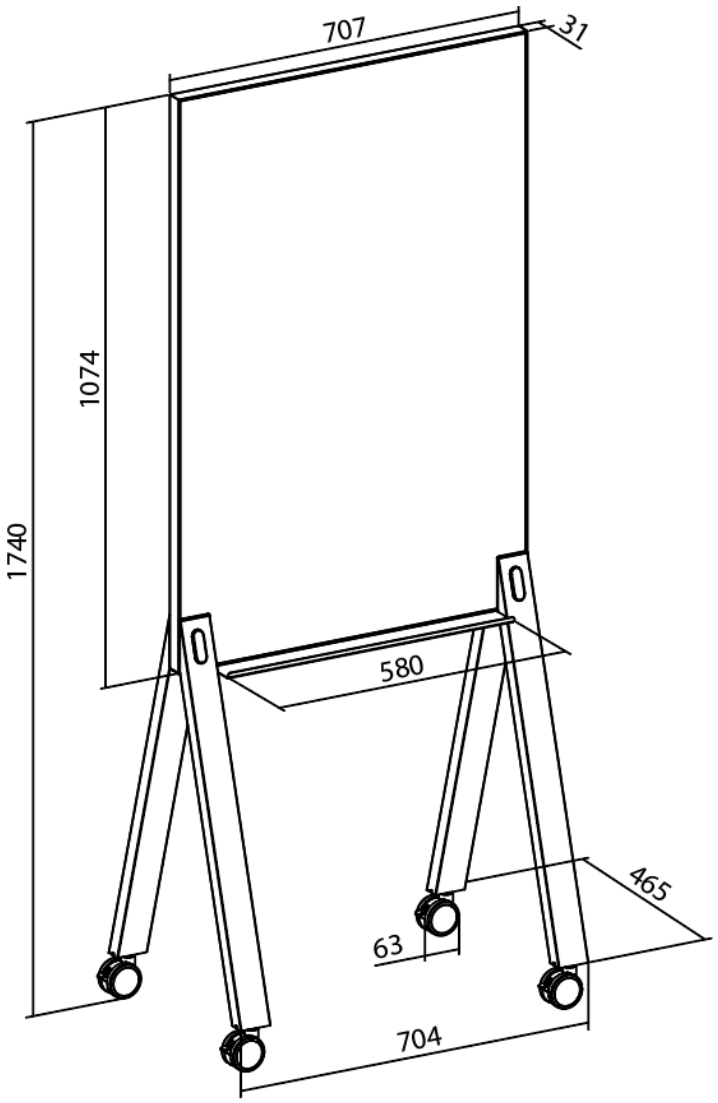

Pubblicato da Conrad Electronic SE, Klaus-Conrad-Str. 1, D-92242 Hirschau (www.conrad.com).

Tutti i diritti, compresa la traduzione, riservati. La riproduzione con qualunque mezzo (ad es. fotocopie, microfilm o memorizzazione su sistemi di elaborazione elettronica dei dati) è rigorosamente vietata senza la previa autorizzazione scritta dell'editore. È vietata la ristampa, anche parziale. La presente pubblicazione rappresenta lo stato tecnico al momento della stampa.

Copyright by Conrad Electronic SE.

*3758549 (SP-SMW-003)_V2_0526__ss_it 2990024587 I1/O2 en