**Greep uit de online catalogus**

# SPT 5/ 6-V-7,5-ZB

Artikelnummer: 1719354

De afbeelding toont een 5-polige variant van het artikel

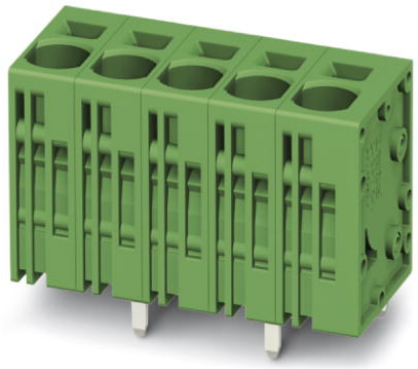

http://catalog.phoenixcontact.net/phoenix/treeViewClick.do?UID=1719354

Printklem, nominale stroom: 41 A, nominale spanning: 1000 V, rastermaat: 7,5 mm, aantal polen: 6, aansluitmethode: veerdrukaansluiting, montage: solderen, aansluitrichting ader/ printplaat: 90 °, kleur: groen

Houd er a.u.b. rekening mee dat de hier aangegeven gegevens uit de online catalogus afkomstig zijn. De volledige informatie en gegevens vindt u in de gebruikersdocumentatie onder http://www.download.phoenixcontact.de Op alle internet downloads zijn de Algemene gebruiksvoorwaarden van toepassing.

## Commerciële gegevens

| | |
|---|---|
| EAN | 4 046356 141451 |
| Opmerking | Opdrachtsgebonden productie |
| sales group | E520 |
| VPE | 50 Pcs. |
| Douanetarief | 85369010 |
| Brutogewicht per stuk | KG |
| Nettogewicht per stuk | KG |
| Zie cataloguspagina | Pagina 465 (CAT-1-2013) |

## Technische gegevens

### Afmetingen / Polen

| | |
|---|---|
| rastermaat | 7,5 mm |
| afm. a | 37,5 mm |
| aantal polen | 6 |
| stiftafmetingen | 1,7 x 0,8 |
| stiftafstand | 7,5 mm |

| | |
|---|---|
| printgatdiameter | 2,1 mm |

**Technische gegevens**

| | |
|---|---|
| artikelfamilie | SPT 5/..-V |
| isolatiemateriaalgroep | I |
| teststootspanning (III/3) | 8 kV |
| teststootspanning (III/2) | 8 kV |
| teststootspanning (II/2) | 6 kV |
| nominale spanning (III/3) | 800 V |
| nominale spanning (III/2) | 1000 V |
| nominale spanning (II/2) | 1000 V |
| aansluiting overeenkomstig norm | EN-VDE |
| nominale stroom $I_N$ | 41 A |
| nominale aderdoorsnede | 6 mm² |
| belastingsstroom maximaal | 41 A |
| isolatiemateriaal | PA |
| brandbaarheidsklasse volgens UL 94 | V0 |
| striplengte | 15 mm |
| nominale spanning UL/CUL Usegroup B | 600 V |
| nominale stroom UL/CUL Usegroup B | 35 A |
| nominale spanning UL/CUL Usegroup C | 600 V |
| nominale stroom UL/CUL Usegroup C | 35 A |

**Aansluitgegevens**

| | |
|---|---|
| min. aderdoorsnede massief | 0,2 mm² |
| max. aderdoorsnede massief | 10 mm² |
| min. aderdoorsnede soepel | 0,2 mm² |
| max. aderdoorsnede soepel | 6 mm² |
| min. aderdoorsnede soepel met adereindhuls zonder kunststofhuls | 0,25 mm² |
| max. aderdoorsnede soepel met adereindhuls zonder kunststofhuls | 6 mm² |
| min. aderdoorsnede soepel met adereindhuls met kunststofhuls | 0,25 mm² |
| max. aderdoorsnede soepel met adereindhuls met kunststofhuls | 4 mm² |
| min. aderdoorsnede AWG/kcmil | 24 |
| max. aderdoorsnede AWG/kcmil | 8 |

| | |
|---|---|
| 2 aders met dezelfde min. doorsnede soepel met TWIN-AEH met kunststofhuls | 0,25 mm² |
| 2 aders met dezelfde max. doorsnede soepel met TWIN-AEH met kunststofhuls | 1,5 mm² |
| AWG volgens UL/CUL min. | 24 |
| AWG volgens UL/CUL max. | 8 |

## Toelatingen

toelatingen: cULus Recognized, GOST, SEV, CCA, IECEE CB Scheme

aangevraagde toelatingen:

Ex-toelatingen:

## Tekeningen

boorsjabloon/soldeerpadgeometrie

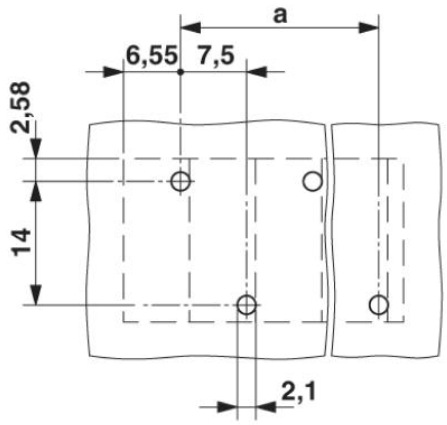

diagram

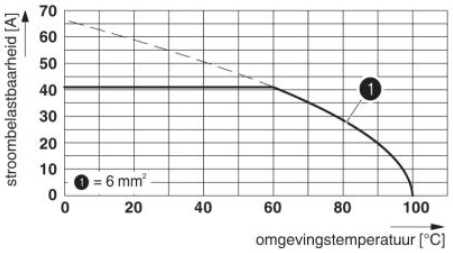


**Type: SPT 5/...-V-7,5-ZB**
test overeenkomstig DIN EN 60512-5-2:2003-01
reductiefactor = 1

Maatschets

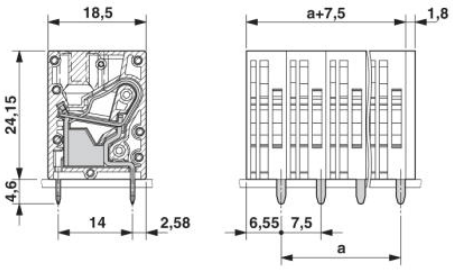

## Adresgegevens

PHOENIX CONTACT Deutschland GmbH
Flachsmarktstr. 8
32825 Blomberg,Germany
Tel. +49 5235 3 12000
Fax +49 5235 3 41200
http://www.phoenixcontact.de

© 2012 Phoenix Contact
Technische wijzigingen voorbehouden