Greep uit de online catalogus

MSTBV 2,5 HC/10-GF-5,08

Artikelnummer: 1924606



http://catalog.phoenixcontact.net/phoenix/treeViewClick.do?UID=1924606

basiselement, nominale stroom: 16 A, nominale spanning (III/2): 320 V, aantal polen: 10, rastermaat: 5,08 mm, kleur: groen, contactoppervlak: tin, montage: solderen

Houd er a.u.b. rekening mee dat de hier aangegeven gegevens uit de online catalogus afkomstig zijn. De volledige informatie en gegevens vindt u in de gebruikersdocumentatie onder http://www.download.phoenixcontact.de Op alle internet downloads zijn de Algemene gebruiksvoorwaarden van toepassing.

Commerciële gegevens

EAN	4 017918 610883
Opmerking	Opdrachtsgebonden productie
sales group	E501
VPE	50 Pcs.
Douanetarief	85366990
Brutogewicht per stuk	KG
Nettogewicht per stuk	KG
Zie cataloguspagina	Pagina 497 (CAT-1-2013)

Technische gegevens

Afmetingen / Polen

lengte	8,6 mm
rastermaat	5,08 mm
afm. a	45,72 mm
aantal polen	10
stiftafmetingen	1 x 1 mm

stiftafstand	5,00 mm
printgatdiameter	1,4 mm

Technische gegevens

artikelfamilie	MSTBV 2,5 HC/..-GF
isolatiemateriaalgroep	I
teststootspanning (III/3)	4 kV
teststootspanning (III/2)	4 kV
teststootspanning (II/2)	4 kV
nominale spanning (III/2)	320 V
nominale spanning (II/2)	400 V
aansluiting overeenkomstig norm	EN-VDE
nominale stroom I_N	16 A (zie deratingcurve)
nominale spanning U_N	250 V
belastingsstroom maximaal	16 A
isolatiemateriaal	PA
brandbaarheidsklasse volgens UL 94	V0
Kleur	groen
nominale spanning UL/CUL Usegroup B	300 V
nominale stroom UL/CUL Usegroup B	16 A
nominale spanning UL/CUL Usegroup D	300 V
nominale stroom UL/CUL Usegroup D	15 A

Toelatingen

toelatingen: cULus Recognized, GOST, VDE Gutachten mit Fertigungsüberwachung, CCA, IECEE CB Scheme

aangevraagde toelatingen:

Ex-toelatingen:

Toebehoren

Artikel	Omschrijving	Omschrijving
Codering		
0804293	SK 5,08/3,8:FORTL.ZAHLEN	Coderingskaarten, kaart, wit, gecodeerd, horizontaal: oplopende getallen 1-10, 11-20 enz. tot 91-(99)100, montagetechniek: plakken, Voor klemmen met een breedte van: 5,08 mm
montage		
1755477	MSTB-BL	Blindstop, als groepenscheiding, wordt op de stift geplaatst, van groene kunststof
stekers/adapters		
1734401	CR-MSTB	Polarisatieprofiel, wordt in de uitsparing van het basiselement resp. het geïnverteerde stekerdeel geschoven, van rode kunststof

Aanvullende producten

Artikel	Omschrijving	Omschrijving
algemeen		
1912265	MSTB 2,5 HC/10-STF-5,08	stekerdeel, nominale stroom: 16 A, nominale spanning (III/2): 320 V, aantal polen: 10, rastermaat: 5,08 mm, aansluittype: schroefaansluiting, kleur: groen, contactoppervlak: tin
1912702	MVSTBR 2,5 HC/10-STF-5,08	stekerdeel, nominale stroom: 16 A, nominale spanning (III/2): 320 V, aantal polen: 10, rastermaat: 5,08 mm, aansluittype: schroefaansluiting, kleur: groen, contactoppervlak: tin
1913141	MVSTBW 2,5 HC/10-STF-5,08	stekerdeel, nominale stroom: 16 A, nominale spanning (III/2): 320 V, aantal polen: 10, rastermaat: 5,08 mm, aansluittype: schroefaansluiting, kleur: groen, contactoppervlak: tin

Tekeningen

boorsjabloon/soldeerpadgeometrie

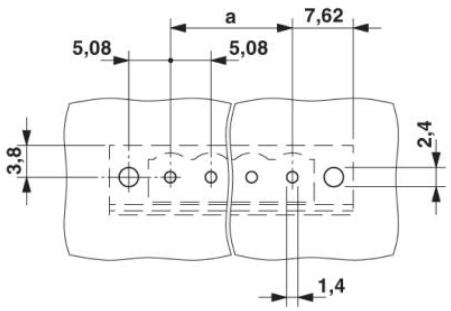

Maatschets

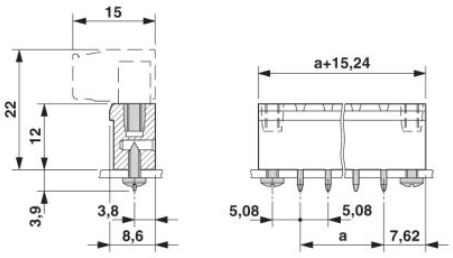

Adresgegevens

PHOENIX CONTACT Deutschland GmbH
Flachsmarktstr. 8
32825 Blomberg,Germany
Tel. +49 5235 3 12000
Fax +49 5235 3 41200
http://www.phoenixcontact.de

© 2012 Phoenix Contact
Technische wijzigingen voorbehouden