Greep uit de online catalogus

MKDS 5N HV/ 3-ZB-6,35

Artikelnummer: 1777558

De afbeelding toont de 5-polige variant



http://catalog.phoenixcontact.net/phoenix/treeViewClick.do?UID=1777558

Printklem, nominale stroom: 41 A, nominale spanning: 1000 V, rastermaat: 6,35 mm, aantal polen: 3, aansluitmethode: schroefaansluiting, montage: solderen, aansluitrichting ader/printplaat: 0 °, kleur: groen

Houd er a.u.b. rekening mee dat de hier aangegeven gegevens uit de online catalogus afkomstig zijn. De volledige informatie en gegevens vindt u in de gebruikersdocumentatie onder http://www.download.phoenixcontact.de Op alle internet downloads zijn de Algemene gebruiksvoorwaarden van toepassing.

Commerciële gegevens

EAN	4 046356 522335
Opmerking	Opdrachtsgebonden productie
sales group	E510
VPE	50 Pcs.
Douanetarief	85369010
Brutogewicht per stuk	KG
Nettogewicht per stuk	KG
Zie cataloguspagina	Pagina 445 (CAT-1-2013)

Technische gegevens

Afmetingen / Polen

lengte	15,85 mm
hoogte	32 mm
rastermaat	6,35 mm
afm. a	12,7 mm
aantal polen	3

stiftafmetingen	0,9 x 0,9 mm
stiftafstand	9 mm
printgatdiameter	1,3 mm
schroefdraad	M3
min. aandraaimoment	0,5 Nm
max. aandraaimoment	0,6 Nm

Technische gegevens

artikelfamilie	MKDS 5 N HV
isolatiemateriaalgroep	I
teststootspanning (III/3)	8 kV
teststootspanning (III/2)	8 kV
teststootspanning (II/2)	8 kV
nominale spanning (III/3)	800 V
nominale spanning (III/2)	1000 V
nominale spanning (II/2)	1000 V
aansluiting overeenkomstig norm	EN-VDE
nominale stroom I_N	41 A
nominale aderdoorsnede	4 mm²
belastingsstroom maximaal	41 A
isolatiemateriaal	PA
brandbaarheidsklasse volgens UL 94	V0
striplengte	8 mm
nominale spanning UL/CUL Usegroup B	600 V
nominale stroom UL/CUL Usegroup B	30 A
nominale spanning UL/CUL Usegroup C	600 V
nominale stroom UL/CUL Usegroup C	30 A

Aansluitgegevens

min. aderdoorsnede massief	0,2 mm²
max. aderdoorsnede massief	6 mm²
min. aderdoorsnede soepel	0,2 mm²
max. aderdoorsnede soepel	4 mm²
min. aderdoorsnede soepel met adereindhuls zonder kunststofhuls	0,2 mm²
max. aderdoorsnede soepel met adereindhuls zonder kunststofhuls	4 mm²

min. aderdoorsnede soepel met adereindhuls met kunststofhuls	0,25 mm²
max. aderdoorsnede soepel met adereindhuls met kunststofhuls	4 mm²
min. aderdoorsnede AWG/kcmil	24
max. aderdoorsnede AWG/kcmil	10
2 aders met dezelfde min. doorsnede massief	0,2 mm²
2 aders met dezelfde max. doorsnede massief	1,5 mm²
2 aders met dezelfde min. doorsnede soepel	0,2 mm²
2 aders met dezelfde max. doorsnede soepel	1,5 mm²
2 aders met dezelfde min. doorsnede soepel met AEH zonder kunststofhuls	0,25 mm²
2 aders met dezelfde max. doorsnede soepel met AEH zonder kunststofhuls	0,75 mm²
2 aders met dezelfde min. doorsnede soepel met TWIN-AEH met kunststofhuls	0,5 mm²
2 aders met dezelfde max. doorsnede soepel met TWIN-AEH met kunststofhuls	2,5 mm²
AWG volgens UL/CUL min.	30
AWG volgens UL/CUL max.	10

Toelatingen

toelatingen: cULus Recognized, GOST, SEV, CCA

aangevraagde toelatingen:

Ex-toelatingen:

Toebehoren

Artikel	Omschrijving	Omschrijving
gereedschap		
1205053	SZS 0,6X3,5	Bedieningsgereedschap, voor ST-klemmen, geïsoleerd, ook geschikt als sleufkopschroevendraaier, afmetingen: 0,6 x 3,5 x 100 mm, 2-componentengreep, voor extra grip

Tekeningen

boorsjabloon/soldeerpadgeometrie

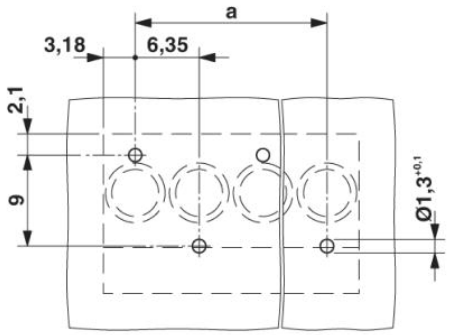

diagram

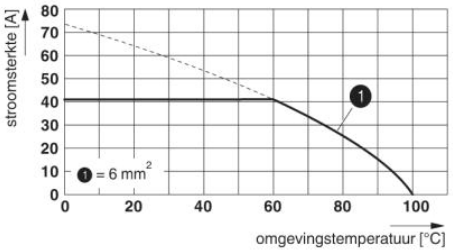

Maatschets

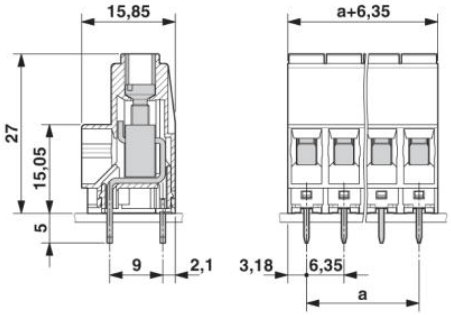

Adresgegevens

PHOENIX CONTACT Deutschland GmbH
Flachsmarktstr. 8
32825 Blomberg,Germany
Tel. +49 5235 3 12000
Fax +49 5235 3 41200
http://www.phoenixcontact.de

© 2012 Phoenix Contact
Technische wijzigingen voorbehouden