Greep uit de online catalogus

VDFK 4/K

Artikelnummer: 0709233

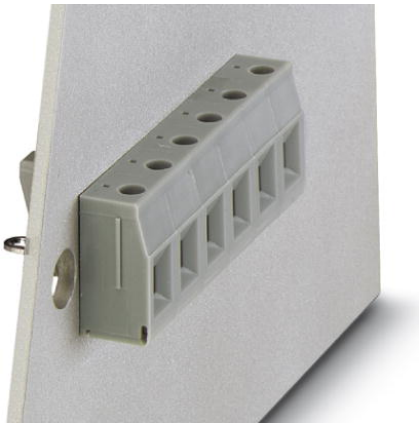

http://catalog.phoenixcontact.net/phoenix/treeViewClick.do?UID=0709233

Doorvoerklem, aansluitmethode: schroefaansluiting, belastingsstroom: 32 A, doorsnede: 0,2 mm² - 6 mm², AWG 24 - 12, aansluitrichting van de ader t.o.v. de steekrichting: 0 °, breedte: 10 mm, kleur: grijs

Houd er a.u.b. rekening mee dat de hier aangegeven gegevens uit de online catalogus afkomstig zijn. De volledige informatie en gegevens vindt u in de gebruikersdocumentatie onder http://www.download.phoenixcontact.de Op alle internet downloads zijn de Algemene gebruiksvoorwaarden van toepassing.

Commerciële gegevens	
EAN	4 017918 117023
sales group	A422
VPE	50 Pcs.
Douanetarief	85369010
Brutogewicht per stuk	KG
Nettogewicht per stuk	KG
Zie cataloguspagina	Pagina 643 (CAT-1-2013)

Technische gegevens

Algemeen

aantal etages	1
aantal aansluitingen	2
kleur	grijs
isolatiemateriaal	PA
brandbaarheidsklasse volgens UL 94	V0

Afmetingen	
breedte	10 mm
lengte	25,5 mm

Technische gegevens	
test-stootspanning	6 kV
vervuilingsgraad	3
overspanningscategorie	III
isolatiemateriaalgroep	I
aansluiting overeenkomstig norm	IEC 60947-7-1
nominale stroom I_N	32 A
nominale spanning U_N	500 V
open zijwand	nein

Aansluitgegevens	
min. aderdoorsnede massief	0,2 mm²
max. aderdoorsnede massief	6 mm²
min. aderdoorsnede soepel	0,2 mm²
max. aderdoorsnede soepel	4 mm²
min. aderdoorsnede AWG/kcmil	24
max. aderdoorsnede AWG/kcmil	10
min. aderdoorsnede soepel met adereindhuls zonder kunststofhuls	0,25 mm²
max. aderdoorsnede soepel met adereindhuls zonder kunststofhuls	4 mm²
min. aderdoorsnede soepel met adereindhuls met kunststofhuls	0,25 mm²
max. aderdoorsnede soepel met adereindhuls met kunststofhuls	4 mm²
2 aders met dezelfde min. doorsnede massief	0,2 mm²
2 aders met dezelfde max. doorsnede massief	1,5 mm²
2 aders met dezelfde min. doorsnede soepel	0,2 mm²
2 aders met dezelfde max. doorsnede soepel	1,5 mm²
2 aders met dezelfde min. doorsnede soepel met AEH zonder kunststofhuls	0,25 mm²
2 aders met dezelfde max. doorsnede soepel met AEH zonder kunststofhuls	1,5 mm²
2 aders met dezelfde min. doorsnede soepel met TWIN-AEH met kunststofhuls	0,5 mm²

2 aders met dezelfde max. doorsnede soepel met TWIN-AEH met kunststofhuls	1,5 mm²
aansluitmethode	schroefaansluiting
striplengte	8 mm
teststift	A4
schroefdraad	M3
min. aandraaimoment	0,6 Nm
max. aandraaimoment	0,8 Nm

Toelatingen

toelatingen: CSA, cULus Recognized, GOST, KEMA-KEUR, IECEE CB Scheme

aangevraagde toelatingen:

Ex-toelatingen:

Tekeningen

Maatschets

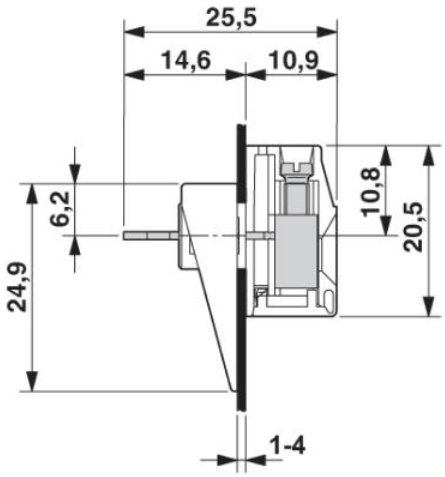

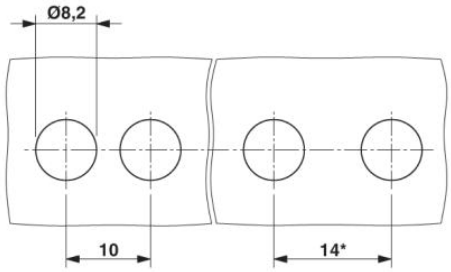

* afmetingen bij toepassing van de opvulplaat **DP-VDFK 4/4**

Adresgegevens

PHOENIX CONTACT Deutschland GmbH
Flachsmarktstr. 8
32825 Blomberg,Germany
Tel. +49 5235 3 12000
Fax +49 5235 3 41200
http://www.phoenixcontact.de

© 2012 Phoenix Contact
Technische wijzigingen voorbehouden