Greep uit de online catalogus

MKDSP 10N/ 3-10,16

Artikelnummer: 1774137



http://catalog.phoenixcontact.net/phoenix/treeViewClick.do?UID=1774137

Printklem, nominale stroom: 76 A, nominale spanning: 1000 V, rastermaat: 10,16 mm, aantal polen: 3, aansluitmethode: schroefaansluiting, montage: solderen, aansluitrichting ader/printplaat: 0 °, kleur: groen, Het artikel kan tot een verschillend aantal polen worden samengebouwd!

Houd er a.u.b. rekening mee dat de hier aangegeven gegevens uit de online catalogus afkomstig zijn. De volledige informatie en gegevens vindt u in de gebruikersdocumentatie onder http://www.download.phoenixcontact.de Op alle internet downloads zijn de Algemene gebruiksvoorwaarden van toepassing.

Commerciële gegevens

EAN	4 046356 481588
sales group	E530
VPE	50 Pcs.
Douanetarief	85369010
Brutogewicht per stuk	KG
Nettogewicht per stuk	KG
Zie cataloguspagina	Pagina 451 (CAT-1-2013)

Technische gegevens

Afmetingen / Polen

lengte	18,8 mm
hoogte	31 mm
rastermaat	10,16 mm
afm. a	20,32 mm
aantal polen	3

stiftafmetingen	1 x 0,9 mm
printgatdiameter	1,5 mm
schroefdraad	M4
min. aandraaimoment	1,2 Nm
max. aandraaimoment	1,5 Nm

Technische gegevens

artikelfamilie	MKDSP 10N
isolatiemateriaalgroep	I
teststootspanning (III/3)	8 kV
teststootspanning (III/2)	8 kV
teststootspanning (II/2)	6 kV
nominale spanning (III/3)	690 V
nominale spanning (III/2)	1000 V
nominale spanning (II/2)	1000 V
aansluiting overeenkomstig norm	EN-VDE
nominale stroom I_N	76 A
nominale aderdoorsnede	10 mm²
belastingsstroom maximaal	76 A (bij een aderdoorsnede van 16 mm²)
isolatiemateriaal	PA
brandbaarheidsklasse volgens UL 94	V0
teststift	B6
striplengte	10 mm
nominale spanning UL/CUL Usegroup B	300 V
nominale stroom UL/CUL Usegroup B	60 A
nominale spanning UL/CUL Usegroup C	300 V
nominale stroom UL/CUL Usegroup C	60 A
nominale spanning UL/CUL Usegroup D	600 V
nominale stroom UL/CUL Usegroup D	5 A

Aansluitgegevens

min. aderdoorsnede massief	0,5 mm²
max. aderdoorsnede massief	16 mm²
min. aderdoorsnede soepel	0,5 mm²
max. aderdoorsnede soepel	16 mm²
min. aderdoorsnede soepel met adereindhuls zonder kunststofhuls	0,5 mm²

max. aderdoorsnede soepel met adereindhuls zonder kunststofhuls	16 mm²
min. aderdoorsnede soepel met adereindhuls met kunststofhuls	0,5 mm²
max. aderdoorsnede soepel met adereindhuls met kunststofhuls	16 mm²
min. aderdoorsnede AWG/kcmil	20
max. aderdoorsnede AWG/kcmil	6
2 aders met dezelfde min. doorsnede massief	0,5 mm²
2 aders met dezelfde max. doorsnede massief	4 mm²
2 aders met dezelfde min. doorsnede soepel	0,5 mm²
2 aders met dezelfde max. doorsnede soepel	4 mm²
2 aders met dezelfde min. doorsnede soepel met AEH zonder kunststofhuls	0,5 mm²
2 aders met dezelfde max. doorsnede soepel met AEH zonder kunststofhuls	2,5 mm²
2 aders met dezelfde min. doorsnede soepel met TWIN-AEH met kunststofhuls	0,5 mm²
2 aders met dezelfde max. doorsnede soepel met TWIN-AEH met kunststofhuls	6 mm²
AWG volgens UL/CUL min.	20
AWG volgens UL/CUL max.	6

Toelatingen

toelatingen: cULus Recognized, GOST, VDE Gutachten mit Fertigungsüberwachung, CCA, IECEE CB Scheme

aangevraagde toelatingen:

Ex-toelatingen:

Toebehoren

Artikel	Omschrijving	Omschrijving
gereedschap		
1205053	SZS 0,6X3,5	Bedieningsgereedschap, voor ST-klemmen, geïsoleerd, ook geschikt als sleufkopschroevendraaier, afmetingen: 0,6 x 3,5 x 100 mm, 2-componentengreep, voor extra grip
stekers/adapters		
0201744	MPS-MT	Teststekers
0201647	RPS	Verloopsteker, kleur: grijs

Tekeningen

boorsjabloon/soldeerpadgeometrie

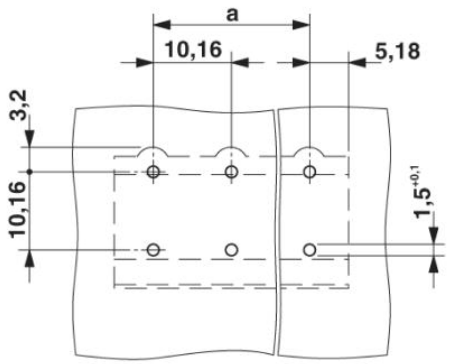

diagram

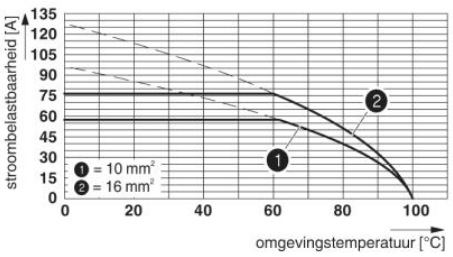

Type: MKDSP 10N/...-10,16
test overeenkomstig DIN EN 60512-5-2:2003-01
reductiefactor = 1
aantal polen: 5

Maatschets

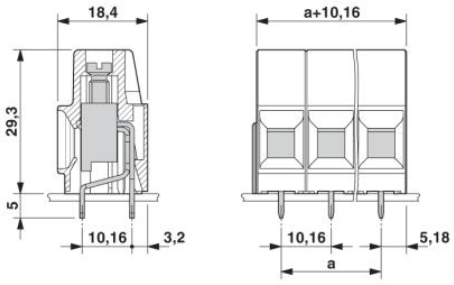

Adresgegevens

PHOENIX CONTACT Deutschland GmbH
Flachsmarktstr. 8
32825 Blomberg,Germany
Tel. +49 5235 3 12000
Fax +49 5235 3 41200
http://www.phoenixcontact.de

© 2012 Phoenix Contact
Technische wijzigingen voorbehouden